This is a digital copy of a book that was preserved for generations on library shelves before it was carefully scanned by Google as part of a project to make the world's books discoverable online.

It has survived long enough for the copyright to expire and the book to enter the public domain. A public domain book is one that was never subject to copyright or whose legal copyright term has expired. Whether a book is in the public domain may vary country to country. Public domain books are our gateways to the past, representing a wealth of history, culture and knowledge that's often difficult to discover.

Marks, notations and other marginalia present in the original volume will appear in this file - a reminder of this book's long journey from the publisher to a library and finally to you.

Usage guidelines

Google is proud to partner with libraries to digitize public domain materials and make them widely accessible. Public domain books belong to the public and we are merely their custodians. Nevertheless, this work is expensive, so in order to keep providing this resource, we have taken steps to prevent abuse by commercial parties, including placing technical restrictions on automated querying.

We also ask that you:

+ *Make non-commercial use of the files* We designed Google Book Search for use by individuals, and we request that you use these files for personal, non-commercial purposes.

+ *Refrain from automated querying* Do not send automated queries of any sort to Google's system: If you are conducting research on machine translation, optical character recognition or other areas where access to a large amount of text is helpful, please contact us. We encourage the use of public domain materials for these purposes and may be able to help.

+ *Maintain attribution* The Google "watermark" you see on each file is essential for informing people about this project and helping them find additional materials through Google Book Search. Please do not remove it.

+ *Keep it legal* Whatever your use, remember that you are responsible for ensuring that what you are doing is legal. Do not assume that just because we believe a book is in the public domain for users in the United States, that the work is also in the public domain for users in other countries. Whether a book is still in copyright varies from country to country, and we can't offer guidance on whether any specific use of any specific book is allowed. Please do not assume that a book's appearance in Google Book Search means it can be used in any manner anywhere in the world. Copyright infringement liability can be quite severe.

About Google Book Search

Google's mission is to organize the world's information and to make it universally accessible and useful. Google Book Search helps readers discover the world's books while helping authors and publishers reach new audiences. You can search through the full text of this book on the web at `http://books.google.com/`

Über dieses Buch

Dies ist ein digitales Exemplar eines Buches, das seit Generationen in den Regalen der Bibliotheken aufbewahrt wurde, bevor es von Google im Rahmen eines Projekts, mit dem die Bücher dieser Welt online verfügbar gemacht werden sollen, sorgfältig gescannt wurde.

Das Buch hat das Urheberrecht überdauert und kann nun öffentlich zugänglich gemacht werden. Ein öffentlich zugängliches Buch ist ein Buch, das niemals Urheberrechten unterlag oder bei dem die Schutzfrist des Urheberrechts abgelaufen ist. Ob ein Buch öffentlich zugänglich ist, kann von Land zu Land unterschiedlich sein. Öffentlich zugängliche Bücher sind unser Tor zur Vergangenheit und stellen ein geschichtliches, kulturelles und wissenschaftliches Vermögen dar, das häufig nur schwierig zu entdecken ist.

Gebrauchsspuren, Anmerkungen und andere Randbemerkungen, die im Originalband enthalten sind, finden sich auch in dieser Datei – eine Erinnerung an die lange Reise, die das Buch vom Verleger zu einer Bibliothek und weiter zu Ihnen hinter sich gebracht hat.

Nutzungsrichtlinien

Google ist stolz, mit Bibliotheken in partnerschaftlicher Zusammenarbeit öffentlich zugängliches Material zu digitalisieren und einer breiten Masse zugänglich zu machen. Öffentlich zugängliche Bücher gehören der Öffentlichkeit, und wir sind nur ihre Hüter. Nichtsdestotrotz ist diese Arbeit kostspielig. Um diese Ressource weiterhin zur Verfügung stellen zu können, haben wir Schritte unternommen, um den Missbrauch durch kommerzielle Parteien zu verhindern. Dazu gehören technische Einschränkungen für automatisierte Abfragen.

Wir bitten Sie um Einhaltung folgender Richtlinien:

+ *Nutzung der Dateien zu nichtkommerziellen Zwecken* Wir haben Google Buchsuche für Endanwender konzipiert und möchten, dass Sie diese Dateien nur für persönliche, nichtkommerzielle Zwecke verwenden.

+ *Keine automatisierten Abfragen* Senden Sie keine automatisierten Abfragen irgendwelcher Art an das Google-System. Wenn Sie Recherchen über maschinelle Übersetzung, optische Zeichenerkennung oder andere Bereiche durchführen, in denen der Zugang zu Text in großen Mengen nützlich ist, wenden Sie sich bitte an uns. Wir fördern die Nutzung des öffentlich zugänglichen Materials für diese Zwecke und können Ihnen unter Umständen helfen.

+ *Beibehaltung von Google-Markenelementen* Das "Wasserzeichen" von Google, das Sie in jeder Datei finden, ist wichtig zur Information über dieses Projekt und hilft den Anwendern weiteres Material über Google Buchsuche zu finden. Bitte entfernen Sie das Wasserzeichen nicht.

+ *Bewegen Sie sich innerhalb der Legalität* Unabhängig von Ihrem Verwendungszweck müssen Sie sich Ihrer Verantwortung bewusst sein, sicherzustellen, dass Ihre Nutzung legal ist. Gehen Sie nicht davon aus, dass ein Buch, das nach unserem Dafürhalten für Nutzer in den USA öffentlich zugänglich ist, auch für Nutzer in anderen Ländern öffentlich zugänglich ist. Ob ein Buch noch dem Urheberrecht unterliegt, ist von Land zu Land verschieden. Wir können keine Beratung leisten, ob eine bestimmte Nutzung eines bestimmten Buches gesetzlich zulässig ist. Gehen Sie nicht davon aus, dass das Erscheinen eines Buchs in Google Buchsuche bedeutet, dass es in jeder Form und überall auf der Welt verwendet werden kann. Eine Urheberrechtsverletzung kann schwerwiegende Folgen haben.

Über Google Buchsuche

Das Ziel von Google besteht darin, die weltweiten Informationen zu organisieren und allgemein nutzbar und zugänglich zu machen. Google Buchsuche hilft Lesern dabei, die Bücher dieser Welt zu entdecken, und unterstützt Autoren und Verleger dabei, neue Zielgruppen zu erreichen. Den gesamten Buchtext können Sie im Internet unter `http://books.google.com` durchsuchen.

rd University Libraries
024 443 934

LELAND·STANFORD·JVNIOR·VNIVERSITY

Goethes Werke

Herausgegeben

im

Auftrage der Großherzogin Sophie von Sachsen

IV. Abtheilung

43. Band

Weimar

Hermann Böhlaus Nachfolger

1908.

Goethes Briefe

43. Band

Auguſt 1827 — Februar 1828.

Weimar
Hermann Böhlaus Nachfolger
1908.

117761

Inhalt.

(Ein * vor der Nummer zeigt an, daß der Brief hier zum ersten Mal oder in bedeutend vervollständigter Gestalt veröffentlicht wird.)

		Seite
1.	An Friedrich Jacob Soret 9. Auguſt 1827	1
2.	An den Großherzog Carl Auguſt 10. Auguſt 1827	4
3.	An Samuel Thomas v. Sömmerring 12. Auguſt 1827	5
4.	An Alois Ludwig Hirt 12. Auguſt 1827	6
*5.	An den Großherzog Carl Auguſt 13. Auguſt 1827	8
*6.	An den Kronprinzen Friedrich Wilhelm von Preußen 14. Auguſt 1827	9
*7.	An Johann Jacob Otto Auguſt Rühle v. Lilienſtern 12. [14.] Auguſt 1827	11
*8.	An Chriſtian Gottfried Daniel Nees v. Eſenbeck [13.(?) Auguſt 1827]	13
9.	An Carl Friedrich Zelter 14. Auguſt 1827	15
*10.	An Abraham Mendelsſohn-Bartholdy [14. Auguſt 1827]	17
*11.	An Johann Heinrich Meyer 14. Auguſt 1827	17
*12.	An Adolph Friedrich Carl Streckfuß 14. Auguſt 1827	18
*13.	An J. J. Elkan 15. Auguſt 1827	20
14.	An Carl Guſtav Börner 16. Auguſt 1827	20
*15.	An Wilhelm Reichel 17. Auguſt 1827	20
16.	An Carl Guſtav Carus 16. Auguſt 1827	21
*17.	An Friedrich Theodor Adam Heinrich v. Müller 16. Auguſt 1827	23
*18.	An C. G. Börner 17. Auguſt 1827	24
19.	An Georg Wilhelm Friedrich Hegel 17. Auguſt 1827	25

Seite

20. An C. F. Zelter 17. Auguſt 1827 27
*21. An Marianne v. Willemer, geb. Jung 17. [18.] Auguſt 1827 29
*22. An Johann Jacob Lechner 18. Auguſt 1827 30
23. An Johann Carl Gottfried Wagner 18. Auguſt 1827 31
24. An Carl Emil Helbig? 18. Auguſt 1827 31
*25. An A. F. C. Streckfuß 18. Auguſt 1827 32
*26. An A. Mendelsſohn-Bartholdy [18.(?) Auguſt 1827] . 35
*27. An Johann Chriſtian Rembe 21. Auguſt 1827 . . . 36
*28. An J. H. Meyer 21. Auguſt 1827 37
*29. An den Präſidenten v. Brenn 21. Auguſt 1827 . . . 37
*30. An J. H. Meyer 22. Auguſt 1827 38
*31. An Alois Joſeph Büſſel 15. [23.] Auguſt 1827. . . 39
*32. An Guſtav Friedrich Conſtantin Parthey 25. Auguſt 1827 39
33. An Amalie Theodore Caroline v. Levetzow, geb. v. Bröſigke 29. Auguſt 1827 39
*34. An den Großherzog Carl Auguſt 30. Auguſt 1827. . 42
35. An Carl Begas [1. September 1827] 43
36. An C. F. Zelter 1. September 1827 44
37. An C. F. Zelter 6. September 1827 48
38. An Eduard Joſeph d'Alton 6. September 1827 . . . 50
39. An Johann Sulpiz Melchior Dominicus Boiſſerée 6. September 1827 52
*40. An C. G. D. Nees von Eſenbeck [6.(?) September 1827] 53
41. An Gerhard Friedrich Ludwig Wagener 7. September 1827 55
*42. An Friedrich Auguſt Freiherrn v. Fritſch 8. September 1827 56
*43. An Carl Ernſt Schubarth 9. September 1827 . . . 56
*44. An C. G. Börner 11. September 1827 57
*45. An Heinrich David Auguſt Ficinus 11. September 1827 58
*46. An Henriette Ottilie Ulrike Freifrau v. Pogwiſch, geb. Gräfin Henckel v. Donnersmarck 11. September 1827 60
*47. An Friedrich v. Müller 15. September 1827 60
*48. An die Cottaiſche Buchhandlung 17. September 1827 . 61

Seite

49. An W. Reichel 18. September 1827 62
*50. An Johann Friedrich v. Cotta 18. September 1827 . 63
51. An Alfred Nicolovius 18. September 1827 65
52. An Chriſtian Daniel Rauch 18. September 1827 . . 67
53. An C. F. Zelter 18. September 1827 69
54. An den Grafen Carl Friedrich Moritz Paul v. Brühl 18. September 1827 70
55. An Sulpiz Boiſſerée 21. September 1827 71
*56. An J. F. v. Cotta 21. September 1827 74
*57. An Frau Dreyßig 23. September 1827 75
*58. An Martin Chriſtian Wilhelm Töpfer 23. September 1827 76
*59. An Carl Wilhelm Lieber 24. September 1827 . . . 76
60. An Sulpiz Boiſſerée 25. September 1827 77
*61. An den Großherzog Carl Auguſt 25. September 1827 80
*62. An Carl Jacob Ludwig Iken 27. September 1827 . 80
63. An Marianne v. Willemer 27. September 1827 . . 85
64. An C. F. Zelter 29. September 1827 87
65. An J. H Meyer 30. September 1827 92
66. An A. Nicolovius [2. October 1827] 95
*67. An den Patriarchen von Venedig, Johann Ladislav Pyrker v. Oberwart 2. October 1827 96
*68. An J. J. Elkan 2. October 1827 97
*69. An Johann Georg Lenz 3. October 1827 98
70. An Carl Wilhelm Göttling 3. October 1827 . . . 99
71. An Juſtus Chriſtian v. Loder 6. October 1827 . . 99
72. An Chriſtoph Ludwig Friedrich Schultz 8. October 1827 100
*73. An Johann Wilhelm Schneider 9. October 1827 . . 104
*74. An Friedrich v. Müller 10. October 1827 104
*75. An Pierre Charles François Baron Dupin 12. October 1827 105
76. An Sulpiz Boiſſerée 12. October 1827 106
77. An Nicolaus Meyer 15. October 1827 109
*78. An C. E. Schubarth 17. October 1827 110
79. An C. F. Zelter 11. März [17. October] 1827 . . . 111
80. An E. J. d'Alton 18. October 1827 113
*81. An das Poſtamt in Weimar 18. October 1827 . . 114

Seite

82. An C. T. Rauch 21. October 1827 114
83. An Christian Dietrich v. Buttel 23. October 1827 . 117
*84. An J. F. v. Cotta 24. October 1827 119
85. An C. F. Zelter 24. October 1827 122
86. An C. W. Göttling 24. October 1827 124
87. An Friedrich Wilhelm Joseph v. Schelling 26. October 1827 125
*88. An J. H. Meyer 26. October 1827 126
*89. An Heinrich Carl Friedrich Peucer 26. October 1827 127
90. An W. Reichel 26. October 1827 127
91. An Friedrich v. Müller 27. October 1827 128
92. An C. F. Zelter 27. October 1827 132
*93. An A. F. C. Streckfuß 26. [27.] October 1827 . . 135
*94. An Ernst Fleischer 29. October 1827 137
*95. An J. H. Meyer 29. October 1827 137
96. An Gottlob Heinrich Adolph Wagner 29. October 1827 138
*97. An Treuttel und Würz 29. 30.? October 1827 . . 139
*98. An Friedrich Johannes Frommann 30. October 1827 139
*99. An C. C. Helbig 30. October 1827 140
100. An Alessandro Pecrio 1. November 1827 140
101. An C. D. Rauch 3. November 1827 141
*102. An Peter Christian Wilhelm Beuth 3. November 1827 145
103. An C. F. Zelter 6. November 1827 147
*104. An J. J. Lechner 6. November 1827 150
105. An Friedrich v. Müller 7. November 1827 . . . 151
106. An A. Nicolovius 7. November 1827 153
107. An Carl August Varnhagen v. Ense 8. November 1827 155
108. An C. G. Börner 8. November 1827 157
*109. An Carl Cäsar v. Leonhard 9. November 1827 . . 158
*110. An J. J. Elkan 8. [9.] November 1827 159
*111. An A. Nicolovius 9. November 1827 160
112. An F. J. Soret 11. November 1827 161
113. An S. Boisserée 11. November 1827 162
114. An Carl Ludwig v. Knebel 14. November 1827 . . 166
*115. An J. H. Meyer [14.(?) November 1827] 169

Seite

*116. An Johann Friedrich Ludwig Wachler [14.(?) November 1827 170
117. An Louise Adele Schopenhauer 16. November 1827 . 171
118. An C. W. Göttling 17. November 1827 173
*119. An Friedrich Carl 17. November 1827 174
*120. An den Großherzog Carl August 17. November 1827 175
121. An C. G. Börner 21. November 1827 176
122. An C. F. Zelter 21. November 1827 176
*123. An W. Reichel 24. November 1827 180
124. An F. J. Frommann 24. November 1827 181
125. An C. D. v. Buttel [25. November 1827] 182
*126. An A. F. C. Streckfuß 26. November 1827 . . . 182
127. An den Grafen Kaspar v. Sternberg 27. November 1827 184
128. An Leopold Dorotheus v. Henning 27. November 1827 190
129. An Friedrich Ludwig v. Froriep 28. November 1827 193
*130. An Dr. Schumacher [?] 28. November 1827 . . . 194
131. An C. F. Zelter 4. December 1827 194
*132. An J. J. Lechner 4. December 1827 197
*133. An J. J. Elkan 4. December 1827 198
*134. An Friedrich v. Müller 5. December 1827 199
*135. An Johann Peter Kaufmann 5. December 1827 . . 199
*136. An Friedrich v. Müller 6. December 1827 200
*137. An W. Reichel 7. December 1827 201
*138. An F. J. Frommann 8. December 1827 201
*139. An Friedrich v. Müller 13. December 1827 . . . 202
*140. An Carl Friedrich Ernst Frommann 14. December 1827 203
*141. An Johann August Gottlieb Weigel 14. December 1827 204
*142. An J. J. Elkan 14. December 1827 205
*143. An Carl Wilhelm Freiherrn v. Fritsch [16.] December 1827 206
*144. An den Geheimen Rath v. Braun [16.] December 1827 207
145. An J. F. v. Cotta 17. December 1827 208
*146. An Friedrich v. Müller 18. December 1827 . . . 210
*147. An J. H. Meyer 19. December 1827 211
*148. An den Grafen Leopold Cicognara 27. December 1827 211

Seite

*149. An M. C. V. Töpfer 28. December 1827 212
*150. An Johann Wilhelm Hoffmann 28. December 1827 213
*151. An W. Reichel 29. December 1827 213
152. An C. W. Göttling 29. December 1827 215
*153. An Friedrich v. Müller 29. December 1827 . . . 216
154. An F. J. Frommann 29. December 1827 218
155. An Friedrich Wilhelm Riemer 29. December 1827 . 219
*156. An P. A. Skerl 31. December 1827 [1. Januar 1828] 219
157. An Thomas Carlyle 1. Januar 1828 221
*158. An Johann Friedrich Röhr 2. Januar 1828 . . . 224
*159. An Johann Joseph Schmeller 2. Januar 1828 . . 225
*160. An J. J. Elkan 2. Januar 1828 225
161. An Marianne v. Willemer, geb. Jung 3. Januar 1828 226
*162. An Ludwig Wilhelm Cramer 4. Januar 1828 . . 228
*163. An Johann Sckell 4. Januar 1828 229
*164. An den Großherzog Carl August 5. Januar 1828 . 230
*165. An F. J. Frommann 9. Januar 1828 231
166. An Friedrich August Schmid 10. Januar 1828 . . 231
*167. An J. J. Schmeller 10. Januar 1828 232
*168. An F. J. Frommann 12. Januar 1828 233
169. An A. Nicolovius 12. Januar 1828 233
170. An C. C. v. Leonhard 12. Januar 1828 237
171. An Th. Carlyle 15. Januar 1828 239
172. An den Grafen C. F. M. P. v. Brühl 17. Januar 1828 243
173. An C. Semler 17. Januar 1828 245
174. An J. H. Meyer 17. Januar 1828 248
175. An F. J. Soret 17. Januar 1828 249
176. An den Grafen K. v. Sternberg 18. Januar 1828 . 249
*177. An F. J. Frommann 19. Januar 1829 251
*178. An Friedrich Conſtantin v. Stein [19. Januar 1828] 252
*179. An Auguſte Pattberg, geb. v. Kettner 14. [20.] Januar 1828 253
*180. An den Grafen Ernſt Auguſt v. Beuſt 13. [20.] Januar 1828 253
*181. An Carl Chriſtian Friedrich Glenck [20. Januar 1828] 254
*182. An die Direction des deutſch-amerikaniſchen Bergwerk-Vereins 17. [20.] Januar 1828 256

Seite

*183. An Chriſtian Pariſh und Comp. 21. Januar 1828 . 257
184. An F. J. Soret 21. Januar 1828 258
*185. An Friedrich v. Müller 21. Januar 1828 259
*186. An F. J. Frommann 22. Januar 1828 259
*187. An W. Reichel 22. Januar 1828 260
188. An C. F. Zelter 24. Januar 1828 261
*189. An F. W. Riemer 24. Januar 1828 263
190. An den Grafen C. F. M. P. v. Brühl 26. Januar 1828 264
191. An Carl Friedrich v. Reinhard 28. Januar 1828 . 265
192. An C. W. Göttling 1. Februar 1828 269
*193. An Friedrich v. Müller 1. Februar 1828 270
*194. An den Großherzog Carl Auguſt 1. Februar 1828 . 271
195. An F. J. Frommann 3. Februar 1828 272
*196. An C. E. Helbig 3. Februar 1828 273
*197. An C. W. Freiherrn v. Fritſch 6. Februar 1828 . . 273
*198. An J. J. Elkan 6. Februar 1828 274
199. An den Grafen L. Cicognara 12. Februar 1828 . . 274
200. An C. W. Göttling 12. Februar 1828 275
*201. An den Großherzog Carl Auguſt 14. Februar 1828 276
*202. An Carl v. Holtei 15. Februar 1828 277
*203. An F. J. Frommann 15. [16.] Februar 1828 . . . 278
204. An C. F. Zelter 16. Februar 1828 278
*205. An W. Reichel 16. Februar 1828 279
*206. An Johann Lorenz Schmidmer 18. Februar 1828 . 281
207. An C. A. Varnhagen v. Enſe 19. Februar 1828 . . 281
208. An den Grafen C. F. M. P. v. Brühl 20. Februar 1828 283
209. An C. F. Zelter 20. Februar 1828 283
*210. An den Großherzog Carl Auguſt 22. Februar 1828 285
211. An C. G. Börner 26. Februar 1828 287
*212. An J. J. Elkan 26. Februar 1828 288
213. An Friedrich Siegmund Voigt 26. Februar 1828 . 288
*214. An den Großherzog Carl Auguſt [26. Februar 1828] 289
215. An C. F. Zelter 28. Februar 1828 290
216. An C. F. Zelter 29. Februar 1828 294
217. An Joſeph Sebaſtian Grüner [29. Februar 1828] . 295

Seite

Lesarten 299

*An den Großherzog Carl August Anfang September 1827 318

*An K. A. Varnhagen v. Ense Anfang November 1827 367

Promemoria über Schillers Beisetzung in der Fürstengruft 16. November 1827 375

*An F. J. Soret 23. November 1827 379

August v. Goethe an den Grafen K. v. Sternberg 25. November 1827 381

*An den Grafen K. v. Sternberg Mitte Januar 1828 416

Tagebuchnotizen 437

1.

An Friedrich Jacob Soret.

Auf Ihr gehaltreiches höchſt willkommenes Schreiben erlauben Sie mir, mein Wertheſter, wenn auch nur Einiges zu erwidern.

Vor allem gönn ich Ihnen von Herzen den freyen Anblick jener herrlichen Gegend, den Aufenthalt in einer ſo bedeutenden Stadt und die Umgebung von angeborenen und erworbenen Freunden. Dankbar erkenn ich, daß Sie ſich meiner ſo freundlich erinnern wollen, und kann dagegen von unſern theuern verehrten Perſönlichkeiten manches Erfreuliche melden. In Belvedere geht alles, wie ich vernommen und zum Theil ſelbſt Zeuge war, aus dem Guten in's Beſſere. Unſerm Fürſten iſt die Töpliţer Badecur ſehr wohl bekommen, ſo daß ein leichter Katarrh als Folge einer Erkältung auf der Rückreiſe nicht als von Bedeutung angeſehen werden darf. Gleichermaßen verhält ſich's mit der Geſundheit unſrer Frau Großherzogin. Und ſo dürfen wir denn auch uns wohl erfreuen, daß es in häuslicher Umgebung ganz leidlich ausſieht.

Wenn ſich nun hierauf meine Nachrichten beſchränken, ſo ſehen Sie daraus, daß ich, gerade im Gegenſatz von Ihnen, wenig oder nichts von Äußerlichkeiten zu ſagen weiß. Füge ich nun hinzu, daß Fräulein Ulrike ſich mit Frau Gräfin Henckel in Töplitz befindet, Demoiſelle Pallard von Jena aus uns manchmal beſucht, ſo ſehen Sie, daß ich immer wieder zu geliebten Perſonen zurückkehre.

Auch von Berlin kommen immerfort die beſten Nachrichten, welches alles meinem Gemüth ſehr zu Gute kommt, da meinen Augen, außer den Malven im Garten, nichts Erfreuliches begegnet. Gebaut wird freylich viel, von Architektur wüßt ich wenig zu ſagen; doch werden Sie manches reinlicher und freundlicher finden, als Sie es verlaſſen haben, beſonders wenn Sie hinter dem Ettersberg kein Genf und keinen See zu ſuchen kommen.

Wenn ich nun aber die vorliegenden weißen Räume meines Briefpapiers nicht ungenutzt ſoviel Meilen weit verſenden ſoll, ſo muß ich mich zu denen uns ſonſt ſo beliebten Capiteln der Oryktognoſie und Geognoſie hinwenden und berichten, daß die Anweſenheit des Herrn Grafen Sternberg unſern Sammlungen viel Vortheil gebracht hat; denn indem dieſer edle Freund die Flora subterranea, wie wir ſie in ſchönen Exemplaren beſitzen, richtiger benamſete und methodiſcher ordnete, ſo hat dieſes Fach zuerſt einen eignen Werth erlangt und eine gewiſſe Anziehungs-

kraft erworben. Durch die Gefälligkeit des Herrn v. Sömmerring haben wir ein treffliches Facſimile des berühmten Ornithocephalus erhalten, welcher ſonſt in dem Mannheimer Kabinett ſich befand, nun in München aufbewahrt wird, erſt von Collini, dann aber von Sömmerring commentirt und entfaltet wurde. Es iſt vielleicht das Merkwürdigſte unter allen Reſten von Solnhofen; der Gypsabguß aber ſo genau und ſchön gefärbt, daß man das Original vor ſich zu ſehen glaubt.

Anderes, zwar nicht in dem Grad, aber doch immer Merkwürdige ſey bis zu Ihrer willkommenen Rückkehr verſpart; doch darf ich nicht verhehlen, daß mein Sohn, ſeitdem er durch Ihre Geneigtheit mit dem Mont Salève bekannt geworden, die Hoffnung nicht aufgibt, mit noch einigen Exemplaren von dorther bereichert zu werden.

Hier will ich aber, damit das Blatt nicht liegen bleibe, für dießmal ſchließen, in der Erwartung, daß Sie meiner guten Tochter Gelegenheit geben, Ihnen von den geſelligen Tagen das Bedeutende zu vertrauen.

Aus meinem Briefe ſehen Sie dagegen leider, indeſſen Sie ſich in dem lebendigen Genf erfreuen, daß ich mich zunächſt mit antediluvianiſchen Carcaſſen beſchäftige, welches doch eigentlich nur als ein pis aller angeſehen werden kann.

In treuſter Theilnahme

Weimar den 9. Auguſt 1827. J. W. v. Goethe.

2.

An den Großherzog Carl Auguſt.

Ew. Königliche Hoheit
geruhen ſich unterthänigſt vortragen zu laſſen, wie wir, beſorgt, der Großherzoglichen Bibliothek einigen nützlichen Zugang zu verſchaffen, den Buchhändler und Verleger Wagner in Neuſtadt veranlaßt, auch die Verpflichtung der übrigen Druckherren im Großherzogthume zu übernehmen und ein Exemplar von ſeinem jedesmaligen Verlag anher zu überſenden.

Es hat derſelbe nicht allein für die Zukunft ſich willig erklärt, ſondern auch Exemplare ſeines bisherigen ganzen Verlags ungeſäumt überſendet und ſeine Obliegenheit reſpectsvoll anerkannt.

Nun iſt Höchſt Denenſelben nicht unbekannt, daß die Unternehmungen dieſes Mannes nicht blos mercantiliſch nützlich, ſondern auch allgemeiner Bildung förderlich ſind, indem die von ihm ausgegangenen Schriften durchaus dem ſittlichen und religiöſen Unterricht gewidmet ſind, auch derſelbe ſonſt als ein wohlgeordneter Haushalter und ſchätzbarer Bürger bekannt iſt: ſo glauben wir keine Fehlbitte zu thun, wenn wir den Wunſch äußern, Höchſt Denenſelben möge es gefallen, durch irgend eine Auszeichnung, vielleicht den Titel eines Commiſſionsraths, auch Höchſt Ihren Beyfall zu erkennen zu geben, wodurch nicht nur er ſich höchlich geehrt fühlen, ſondern auch ſeine Mit-

bürger, welche bisher gut von ihm zu denken alle Urſache gehabt, höchlich erfreut ſeyn würden.

Weimar den 10. Auguſt 1827.

3.

An Samuel Thomas v. Sömmerring.

Das unſchätzbare Facſimile, welches wir, hochverehrter Freund, Ihrer Geneigtheit verdanken, hat uns, mir und meinem Sohn, das größte Vergnügen verſchafft. Bey'm erſten Anblick überraſcht, bildet man ſich ein, das Original in Händen zu haben; enttäuſcht, vergnügt man ſich über die glückliche Nachbildung.

Dieſes Geſchöpf iſt fürwahr, wie mehrere der urweltlichen Thiere, ſinnverwirrend, man weiß nicht gleich was ſie mit ihren Gliedern anfangen ſollten; ſo hier, was der verlängerte Finger ſoll? In dieſer Unwiſſenheit wandte man ſich ſogleich an die Wiſſenden. Die erſte Darlegung Collini's, die eigentliche Auslegung, die wir Ihnen durch Rectification und Vervollſtändigung ſchuldig geworden, beſonders aber zuletzt die Herſtellung der beiden Thiervögel-Skelette in ihren natürlichen Zuſtand gaben völlige Klarheit, verdoppelten, verdreyfachten das Intereſſe. Abzeichnungen, beſonders der zuletzt gemeldeten Reſtaurationen, werden in dem Kabinett mit aufbewahrt und ſo das Andenken an den würdigen alten Freund für und für geehrt und erhalten.

[illegible]

[illegible] Gedenken Sie Ihrer selbst, der Mitlebenden und der Folgewelt. Was Ihnen vielleicht nicht beliebt, möge dem Sohn zur Pflicht werden. Lassen Sie uns hinfort einiger Mittheilung genießen.

treu anhänglich

Weimar den 12. August 1827. J. W. v. Goethe.

4.

An Alois Ludwig Hirt.

Wenn man Freude an einem eigenen verlängerten, folgerechten Leben haben darf, so wird sie erst vollständig durch die Erfahrung, daß andern Zeitgenossen

das Gleiche zu Gute gekommen. Und zwar liegt hierin der beſte Beweis, daß man ſich nicht unwürdig und umſonſt beſtrebt; deshalb wird man ſich am liebſten des wechſelſeitig Gelungenen erfreuen.

Nun erinnert mich das überſendete Werk auf's angenehmſte an gemeinſamen Eintritt in das Kunſtgebiet; es gibt Zeugniß von fortwährendem parallelen Handeln und Bemühn, von convergirendem und begleitendem Thun und Wirken.

Auch gibt Ihre werthe Sendung für den Augenblick architektoniſcher Betrachtung des Alterthums einen neuen Schwung, indem ich manchen Abend mit unſerm Ober-Baudirector Herrn Coudray Tafeln und Erklärungen durchgehe und wir ein lebendiges Anſchauen in der Erinnerung wieder aufzufriſchen geſchäftig ſind.

Läugnen will ich jedoch nicht, daß bey dem abzuſtattenden lebhaften Dank ein Bedauern ſich anfügt, daß man nicht wenigſtens von Zeit zu Zeit, durch perſönlichen Umgang und einiges Zuſammenleben, im fortſchreitenden Gange theilnehmend ſich ermuntern könne, da man es jetzt ſchon als höchſtes Glück ſchätzen muß, wenn man ſich an den Reſultaten erbaut und noch ſpät daraus einen bedeutenden Nutzen zieht.

Danckbar, treu verbunden

Weimar d. 12. Auguſt 1827. J. W. v. Goethe.

5.

An den Großherzog Carl August.

[Concept.] Weimar den 13. August 1827.

Schon als, nach erhaltenem gnädigsten Rescripte vom 3. April dieses Jahrs, submissest Unterzeichneter das dadurch bewiesene höchste Vertrauen verehrend anerkannte, überfiel ihn jedoch sogleich der Zweifel, ob in so hohen Jahren, bey verminderten Kräften, wiederkehrenden körperlichen Übeln und zugleich mannichfaltigen Obliegenheiten es möglich seyn sollte, einem so bedeutenden Geschäfte vorzustehen. Demungeachtet hielt er für Pflicht, seine bis an's Lebensende Höchst Denenselben gewidmete Thätigkeit vorerst auch an dieser Sache zu prüfen und, wie zu Aufklärung und Einleitung hierin allenfalls zu verfahren sey? vorläufig zu erforschen.

Was nun in diesem Sinne vorzunehmen räthlich erachtet worden, ist in beiden angeschlossenen Acten-Fascikeln niedergelegt, woraus Höchst Dieselben sich geneigtest vortragen zu lassen geruhen, auf welche Weise man den Zustand des Geschäfts zu erforschen und zu erhellen getrachtet, auch nach welchen Mitteln und Einleitungen man sich umgesehen, um zu einem erwünschten Zwecke zu gelangen.

Hierüber wüßte nun der devotest Unterzeichnete gegenwärtig nichts hinzuzufügen, alles höchster Prüfung schuldigst unterwerfend. Für ihn ist jedoch persönlich

das Reſultat auf's klärſte hervorgegangen, daß ſeine Kräfte nicht hinreichen, eine Aufgabe, welche den friſcheſten literariſch-praktiſchen Arbeitsmann genugſam beſchäftigen würde, fernerhin zu löſen und durchzuführen, deshalb er denn mit dem Wunſche: ſein bisheriges Benehmen möchte nicht ohne Beyfall angeſehen werden, die unterthänigſt-dringende Bitte hinzufügt: Höchſt Dieſelben möchten ihn von der Führung dieſer Angelegenheit gnädigſt dispenſiren und ihm die Erlaubniß ertheilen, ſeine Thätigkeit [in] jenen Geſchäften, welche ihm ſchon ſeit ſo vielen Jahren vertrauensvoll übertragen ſind, im Verlauf der Tage die ihm noch gegönnt ſeyn ſollten auch fernerhin treulichſt zu erproben.

In tiefſter Ehrfurcht pp.

Ew. Königlichen Hoheit

6.

An den Kronprinzen Friedrich Wilhelm von Preußen.

[Concept.]

Durchlauchtigſter Kronprinz,
gnädigſter Fürſt und Herr.

Ew. Königlichen Hoheit wünſchte mit wenigen gediegenen Worten ſchuldigſt ausdrücken zu können, welche Freude mir die unvergleichlich ſchöne Gabe gewährt hat. Wenn ich jedoch, wie dieſes zu bewirken ſeyn möchte, mir überlege: ſo kommt mir einerſeits die

Überzeugung zu Hülfe, daß Höchſt Dieſelben im Abſenden ſelbſt empfunden, wie ſehr ich bey'm Empfang, bey'm Eröffnen beglückt ſeyn würde; dann aber ſey mir vergönnt, jenes gläſernen Schreines zu gedenken, welchem Ew. Königliche Hoheit ſelbſt einige günſtige Blicke zugewendet. Die Mannichfaltigkeit der darin aufgeſtellten Erzbildchen erinnert mich, indem ſie meinen Kunſt- und Sammlerſinn gradweiſe befriedigt, an die verſchiedenen Epochen meines Lebens, und es iſt keines derſelben, bey dem ich mir nicht die Gelegenheit, den Zufall, die Umſtände zu vergegenwärtigen wüßte, die mir freundlich dazu verholfen. Am liebſten aber gedenke ich dabey des Gebers, deſſen entſchiedene Gunſt ich daran erkenne, daß er etwas mich vorzüglich Anſprechendes mitfühlend mir zueignen wollte.

Dieſe Wirkung hat aber die bildende Kunſt überhaupt, daß ſie uns unmittelbar in die Zuſtände, die Geſinnungen, Empfindungen, Fähigkeiten und Fertigkeiten der Weltepoche verſetzt, worin das Product entſtanden. Höhe und Tiefe, Freymuth und Beſchränktheit, Edelſinn und Kleinheit, Ehrfurcht und Frechheit und was nicht alles ſprechen ſich augenblicklich, laut und deutlich zu uns aus und machen uns unwiderſtehlich zu ihren Zeitgenoſſen.

Wenn jedoch Vorſtehendes nicht ganz zuſammenhängend und folgerecht erſcheint, ſo möge die Entfernung deshalb angeklagt werden, welche da, wo wir uns

ernſtlich und herzlich auszudrücken wünſchten, ein Hinderniß bleibt, die Mitglieder, die Hülfsglieder unſerer Gedanken, die ſich in Gegenwart ſo flüchtig wie Blitze wechſelſeitig entwickeln und durchweben, nicht in augenblicklicher Verknüpfung und Verbindung vorführen und vortragen zu können.

Wollte ich jedoch alles dasjenige, was mir bey Empfang jenes verehrten Geſchenkes in den Sinn gekommen, in einigem Zuſammenhang ausdrücken, ſo müßte ich zu einer ſtillern Faſſung, zu einer reineren Haltung gelangen als mir in dieſen Tagen möglich war und iſt. Sey deshalb dieſes Blatt, wie es liegt, abgeſendet in dem ſichern Vertrauen, daß die gütige Hand, unter deren Bezeichnung ich das Geſchenk unmittelbar empfangen, auch Gegenwärtiges geneigt aufnehmen und der Geiſt, der mir ſoviel Wohlwollen erzeigt, auch Entſchuldigung für den ſchwachen Ausdruck finden möge.

In unverbrüchlicher Treue und Verehrung.

Weimar am 14. Aug. 1827.

7.

An Johann Jacob Otto Auguſt Rühle v. Lilienſtern.

[Concept.] [14. Auguſt 1827.]

Wenn in ſo vielen Fächern, beſonders im geſchichtlichen, die Materialien ſich anhäufen, auch dieſelben

zu überſchauen und zu ordnen ſich einzelne glückliche Anſichten hervorthun, ſo bleibt doch beides dem Freunde des Wiſſens und der Wiſſenſchaft, beſonders in höheren Jahren, nicht immer zugänglich. Großer Dank gebührt daher dem Zuſammenfaſſenden und Zurechtſtellenden, und dieſen habe ich gegenwärtig Ew. Hochwohlgeboren abzutragen.

Durch das mir geneigt überſendete Werk, ſo Text als Tafeln, gelange ich erſt zur Einſicht in die Schwierigkeiten, welche mich bisher von der Theilnahme am ägyptiſchen Alterthum abhielten. Ich erfreue mich, nun aufmerkſamer geworden zu ſeyn auf die für die Geſchichte ſo nöthige Landesabtheilung, auf gleichzeitige Ereigniſſe ſo wie auf vor- und nachzeitige, auf innere ſchaffende und zerſtörende Begebenheiten, auf Wirkungen nach außen und von außen her. Dieſes alles durch einen klaren Vortrag erlangt zu haben, iſt mir beſonders dankenswerth, da weder Kunſt noch Natur mich eine lange Reihe von Jahren her ſonderlich veranlaßten, meine Aufmerkſamkeit nach Ägypten zu wenden, einem allzuernſten Lande, welches die wunderlichſten Bild- und Schriftzüge für ewig zu verſiegeln ſchienen.

Nach dem Bewußtſeyn eines mühſeligen Studiums werden Sie ſelbſt am beſten zu ſchätzen wiſſen, welche Erleichterung wir Ihnen ſchuldig geworden; ſie wird um ſo bedeutender, als die Fortwirkung von dorther und dahin uns immer einzeln wieder einmal in der

Weltgeſchichte beunruhigte und die Kenntniß des Zuſammenhangs wünſchenswerth machte deſſen, was wir nur gelegentlich erfuhren.

Ich müßte mich weiter als billig ausbreiten, wenn ich fortfahren wollte, im Beſondern anzuerkennen, wie ſehr ich Ihrer Arbeit im Allgemeinen Kenntniß und Überſicht ſchuldig geworden. Sie haben, ich darf es wohl geſtehen, meine Abneigung gegen jenes wüſte Todtenreich wo nicht beſiegt, doch gemildert; ich mag an Ihrer Hand gern durch jene gränzenloſe Trümmer gehn, welche wieder herzuſtellen die mächtigſt wirkende Einbildungskraft zu ſchwach ſeyn möchte. Ich erfreue mich, daß Sie meiner ſich wieder erinnern und ſich überzeugen wollen, daß ich auch an dieſen Fortſchritten unſrer Zeit den freudigſten Antheil nehme.

d. 12. Aug. 1827.

8.

An Chriſtian Gottfried Daniel Nees v. Eſenbeck.

[Concept.] [13. (?) Auguſt 1827.]

Die durch Serenissimi lange Abweſenheit verſpätete Ausfertigung der Decoration für Herrn Blume wird nun aus der Ordens-Canzley an Dieſelben gelangt ſeyn. Ich hoffe, daß durch dieſes Zaudern der Werth der Gabe ſich für den wackern Mann nicht ſoll vermindert haben.

Genau beſehen, trägt dieſe Retardation auch die Schuld meiner ſtockenden Correſpondenz und ich beeile

mich nun, die ſchönen Aufſätze über die Fliegenverſtäubung und deren Folgen im Trocknen und Feuchten anbey zurückzuſenden. Mannichfaltige Arbeiten anderer Art und ſonſtige Ablenkungen hindern mich, meine Blicke nach der hehren heiligen Natur unmittelbar hinzuwenden. Ein morphologiſches Heft darf ich nicht hoffen ſobald herauszugeben; wollten Sie daher dieſe ſchönen Aufſätze in den Acten oder ſonſt zu Tage fördern, würden Sie mich und gewiß auch andere erfreuen.

An Herrn Müller, der wohl derſelbe iſt, welcher mir ſein Buch: [Zur vergleichenden Phyſiologie des Geſichtsſinnes des Menſchen und der Thiere] überſendete, haben wir einen treu-fleißigen Mitarbeiter in den köſtlichſten Fächern; grüßen Sie ihn und danken zum ſchönſten. Freylich muß man ſich in die jungen Leute zu finden wiſſen. Von ſeinen chromatiſchen Aufſätzen ſagt er: ſie ſeyen in meinem Sinne gedacht und geſchrieben; ich möchte lieber ſagen: durch meine Arbeiten angeregt. Denn auch bey ihm zeigt ſich die Eigenheit deutſcher Individuen, von irgend einem gebahnten Wege abzuweichen, anſtatt ſich des dargebotenen Vortheils zu bedienen und die Angelegenheit ſchneller in's Praktiſche zu führen. . . .

9.

An Carl Friedrich Zelter.

Nicht einen Augenblick säumm ich zu melden, daß der willkommenſte Gaſt im Bilde glücklich angelangt iſt und große Freude gebracht hat, aber für jetzt nur mir allein, denn er wird bis zum 28. ſecretirt und alsdann ehrenvoll ausgeſtellt.

Vor allem aber Dank dem Künſtler, welcher in dem würdigen Freund zugleich den aufmerkenden und dirigirenden Meiſter wahrhaft und kunſtreich überlieferte. Dank und Segen.

treu freudig
Der Deine

Weimar den 14. Auguſt 1827. Goethe.

Fortſetzung.

So eben als ich ſiegeln will, kommt Herr La Roche und bringt mir Gruß, Brief und Paquet. Deshalb iſt nothwendig noch einiges hinzuzufügen.

Zuvörderſt alſo der Dank für die Silbermünzen, welche um deſto willkommener ſind als gerade in dieſen Tagen ein ganz neuer, wohlüberdachter Münzſchrank angekommen iſt, wo ſie denn, an Ort und Stelle rangirt, gleich einen doppelten und dreyfachen Werth gewinnen.

Des guten Röſels zwiefache Sendung iſt freylich bey mir angekommen, der Dank aber bey meiner

gränzenloſen Expeditionsnoth, obgleich wohl empfunden, doch leider zurückgeblieben. Hält er, wie du ſagſt, feſt im Glauben und ſendet einiges zum Geburtstage, ſo nehm ich davon Veranlaſſung, ihm ein paar Medaillen zu ſchicken und ein freundliches Wort zu ſagen.

Unſer La Roche kann mit ſeinem Berliner Aufenthalt ſehr wohl zufrieden ſeyn; auch deine Worte über ihn werden, wenn ich ſie mittheile, ihm und ſeinen hieſigen Gönnern große Freude machen. Dein Bild hab ich wieder zugenagelt, es hat es außer mir niemand geſehen; indem ich dir für deinen perſönlichen liebevollen Geduld-Antheil daran herzlich danke, muß ich geſtehen: daß ich es ſehr brav und tüchtig finde; es wird ſchwerlich eine ſolche Übereinſtimmung zwiſchen Geſtalt und Sinn, zwiſchen Bewegung und Bedeutung, zwiſchen Abſicht und Ausführung ſo bald wieder gefunden werden. Herr Begas, der mir bisher ein bloßer Name war, iſt mir nun erſt ganz eigentlich zu einem mitlebenden vorzüglichen Künſtler geworden. Danke ihm vorläufig zum beſten.

Ich läugne nicht, daß es mich manchmal peinigt, in den Jahren, wo man etwas zu verſtehen anfängt, von einer nur wenig entfernten Mitwelt ausgeſchloſſen zu ſeyn und mich mit Namen, hiſtoriſchen Daten und Relationen begnügen zu müſſen. Indeſſen habe den beſten Dank für deine Theaterandeutungen; da ich auf dieſen Sinnengenuß Verzicht thue, ſo iſt es mir da-

gegen wahrhaft [illegible], [illegible] vor den Verstand, zur [illegible].

Das Kärtchen an Herrn [illegible] beforgt du gefällig; [illegible] ausführlicher, [illegible] Monat zu vollbringen [illegible] künftighin Freude machen soll.

[illegible]

Weimar den 14. August [illegible] G.

[illegible]

An Abraham [illegible]

[Concept.] [14. August [illegible]]

Herrn [illegible], [illegible], wünsche benachrichtigt, daß den [illegible] die Katalogen der bedeutenden [illegible] zugekommen, nicht weniger, daß ein Durchreisender mehrere Zeichnungen darauf bezüglich übergeben und dadurch das Interesse an derselben um ein Großes vermehrt hat.

11.

An Johann Heinrich Meyer.

Ich erbitte mir den Bartholdischen Katalog; heute sind mir sehr schöne darauf bezügliche Zeichnungen in's Haus gekommen, welche mit dem Verzeichniß zu vergleichen ungeduldig bin. Morgen hoff ich Sie, mein Theuerster, damit zu regaliren.

Weimar den 14. August 1827. G.

12.

An Adolph Friedrich Carl Streckfuß.

[Concept.]

In der Überzeugung, daß Ew. Hochwohlgeboren das neue Werk unſeres Freundes vor allen anderen Leſern genießen und ſchätzen würden, überſendete ich den erſten Band. Es iſt gewiß eine merkwürdige originale Production; der Verfaſſer hat ſeine ganze Jugendliebe an der Localität nachempfunden und dieſe mir auch wieder vorgeführt; die Perſönlichkeiten ſind wahr und deshalb einzig hervortretend; auch die Fabel iſt ſehr glücklich. Was brauch ich deshalb mehr zu ſagen, da Sie das alles ſelbſt vollkommen wiſſen.

Daß Ihre Geſchäfte Sie abhalten, eine Überſetzung zu unternehmen, die wie mit Liebe, ſo mit Faſſung gearbeitet werden müßte, ſehe ich wohl ein. Haben Sie einen jungen Mann gefunden, dem Sie die Arbeit anvertrauen und freundliche Anleitung gönnen mögen, ſo iſt es ſehr ſchön. Man könnte ſich hiezu des dortigen Exemplars bedienen; ſobald ich dieſen Band zurückerhalte, ſende den zweyten, welcher gleich verdienſtlich iſt; doch gegen das Ende deſſelben macht ſich eine Bemerkung nöthig, welche noch bedeutender für den dritten gilt. Hier muß der Überſetzer zum Redacteur werden und ein freylich ſchon bedenklicheres Geſchäft übernehmen.

Wir kennen [illegible] beygefügten [illegible] Dichters; [illegible] sichtbarer, und im dritten Theile [illegible] Mann der Stoff [illegible] formlos wird und [illegible] verdirbt. Darüber [illegible] ist es gut, vorläufig [illegible] zu [illegible].

Weimar den 14. August [illegible].

Die Übersetzung des Adelchi hat uns den freundschaftlichen Abendunterhaltungen viel Freude gemacht; es ist sehr angenehm auch in der Muttersprache zu vernehmen, wie ein so zartes Gemüth sich in einem heroischen Kreise bewegt und Situationen aufführt die so wahr als kräftig sind. Das für den Autor bestimmte Exemplar ist dieser Tage mit der Frommannischen Ausgabe nach Mailand abgegangen.

Übrigens wehren sich über den Alpen wie über dem Rhein die jungen Talente gegen den Classicismus. Ich erhalte besonders von Süden die wunderlichsten Productionen, die ich nicht mittheilen mag, weil sie unerfreulich sind. Es ist wie bey uns Deutschen immer das willkürliche Subject, das sich gegen Object und Gesetz wehrt und sich einbildet, dadurch etwas zu werden und wohin zu gelangen. Die Franzosen machen es schon besser, denn ihre praktische Natur treibt sie immer wieder in's Wirkliche; und wenn sie auch das

Geſetz nicht anerkennen, ſo halten ſie doch auf Regel und damit kommen ſie weit. Verzeihung dieſer Interjection, welche eigentlich eines großen Commentars bedürfte.

13.

An J. J. Elkan.

[Concept.]

Herr Banquier Elkan wird hiedurch höflichſt erſucht, an Herrn Mahler und Kunſthändler C. G. Börner in Leipzig die Summe von 33 rh. auszahlen zu laſſen, die Erſtattung folgt ſogleich.

Weimar den 15. Auguſt 1827.

14.

An Carl Guſtav Börner.

Unterzeichneter ſendet in beygehender Kiſte, einballirt in grauer Leinwand, ſignirt H. C. G. B. Leipzig, an Herrn Kunſtmahler Börner in Leipzig Kupferſtiche zurück, an Werth 30 rh.

Weimar den 16. Auguſt 1827. J. W. v. Goethe.

15.

An Wilhelm Reichel.

Euer Wohlgeboren

die Ankunft der unter dem 12. Auguſt von dort unter Kreuzband abgegangenen Sendung hiedurch dankbar anzeigend, verfehle ich nicht zu melden, daß in dem

X. Band folgende Stücke abgedruckt werden und zwar in der Ordnung, wie sie hier folgen:

Ehrenor
Kunigo
Stella
Claudine
Ermin.

Was bey dem IV. Bande zu bemerken war und der Octav-Ausgabe zu Gute kommen wird, erfolgt nächstens. Wie ich denn auch zu erfahren wünschte, wie weit der Abdruck der größeren Ausgabe gelangt ist.

Mich und die Angelegenheit zu fortwährender geneigter Theilnahme bestens empfehlend.

ergebenst

Weimar den 17. August 1827. J. W. v. Goethe.

16.

An Carl Gustav Carus.

Es ist für ein großes Glück zu achten, wenn wir das alte Wort auf uns anwenden können: Was man in der Jugend wünscht, hat man im Alter genug. In vielen Fächern ist mir das gute Geschick geworden, besonders auch in diesem, welches Ew. Wohlgeboren mit soviel vorzüglichem Talent bearbeiten.

Mit sehr angenehmen Gefühl erinnere ich mich der achtziger Jahre, als die vergleichende Zergliederung mir das höchste Interesse und die Überzeugung ein-

flößte, daß nur auf ſolchem Wege Einſicht in die lebende, ja in alle Natur, wie ſie auch erſcheinen möchte, zu erwerben ſey. Camper hatte mächtig gewirkt; ich ſtand kurz vor ſeinem Ableben mit ihm in einigem Verhältniß; Sömmerrings raſche Thätigkeit berührte mich mehr; Merck war auch in dieſer Liebhaberey mein Geleitsmann. Und ſo darf ich mich meiner treuen, wenn auch unzulänglichen Bemühungen gern erinnern, jene Epoche mir klar und gegenwärtig denken, nach deren Verlauf ich das Geſchäft in den beſten Händen ſah, um allmählich von der Mitwirkung abzulaſſen.

Welchen großen Gewinn aber bringen mir nicht jene Arbeiten, da ſie mich zur Theilnahme alles deſſen was in der Wiſſenſchaft gefördert wird aufrufen, mich befähigen, ſolche zu prüfen, zu ſchätzen und mir zuzueignen; beſonders mich an allem dem, was Ew. Wohlgeboren durch Meiſterhand fördern und ausbilden, zu erquicken und zu beleben.

Höchſt erwünſcht erſchien mir ſo Ihr zweytes Heft, indem es eine wiſſenſchaftliche Augenſalbe enthält, die mich klarer und friſcher in die Thierwelt hineinſehen macht, nachdem ich dieſes Frühjahr und Sommer über veranlaßt worden, auf das ewige Bilden und Umbilden der Pflanzenwelt meine Aufmerkſamkeit zu erneuen.

Auch muß ich noch hinzufügen, daß ich durch neue und erneute Verhältniſſe zu Graf Sternberg, Cuvier, Sömmerring in die organiſchen Reſte der

Vorzeit wieder aufmerksam hineinzusehen gedrängt ward, da mich denn immer Ihre Lehre von der Uberscheinungen begleitete. Faßt man sie recht, so wird uns mit dem Begriff ein stilles heimliches Anschauen des Werdens und Steigerns, Entstehens und Entwickelns immer zugänglicher und lieber.

Persönliche Gegenwart und eine freilich nicht vorübergehende Unterhaltung über diese Gegenstände würde mich schneller dahin führen, wohin zu gelangen kaum hoffen darf. Indessen geschieht ja das viele Gute, Treffliche, wenn ich es auch nicht in seinem ganzen Umfange mir zueignen kann.

Mit den eifrigsten Wünschen eines fortdauernden Gelingens.

treu theilnehmend

Weimar d. 16. August 1827. J. W. v. Goethe.

17.

An Friedrich Theodor Adam Heinrich v. Müller.

Da man in Berlin sich sehr für den italiänischen Roman interessirt, auch Anstalt zu einer Übersetzung macht; so darf ich mir wohl den zweyten Theil ausbitten, den man freylich auch haben muß, um sich für den ersten in die echte Stimmung zu versetzen.

gehorsamst

Weimar den 16. August 1827. J. W. v. Goethe.

mich nun, die ſchönen Aufſätze über die Fliegenverſtäubung und deren Folgen im Trocknen und Feuchten anbey zurückzuſenden. Mannichfaltige Arbeiten anderer Art und ſonſtige Ablenkungen hindern mich, meine Blicke nach der hehren heiligen Natur unmittelbar hinzuwenden. Ein morphologiſches Heft darf ich nicht hoffen ſobald herauszugeben; wollten Sie daher dieſe ſchönen Aufſätze in den Acten oder ſonſt zu Tage fördern, würden Sie mich und gewiß auch andere erfreuen.

An Herrn Müller, der wohl derſelbe iſt, welcher mir ſein Buch: [Zur vergleichenden Phyſiologie des Geſichtsſinnes des Menſchen und der Thiere] überſendete, haben wir einen treu-fleißigen Mitarbeiter in den köſtlichſten Fächern; grüßen Sie ihn und danken zum ſchönſten. Freylich muß man ſich in die jungen Leute zu finden wiſſen. Von ſeinen chromatiſchen Aufſätzen ſagt er: ſie ſeyen in meinem Sinne gedacht und geſchrieben; ich möchte lieber ſagen: durch meine Arbeiten angeregt. Denn auch bey ihm zeigt ſich die Eigenheit deutſcher Individuen, von irgend einem gebahnten Wege abzuweichen, anſtatt ſich des dargebotenen Vortheils zu bedienen und die Angelegenheit ſchneller in's Praktiſche zu führen. . . .

9.

An Carl Friedrich Zelter.

Nicht einen Augenblick ſäum ich zu melden, daß der willkommenſte Gaſt im Bilde glücklich angelangt iſt und große Freude gebracht hat, aber für jetzt nur mir allein, denn er wird bis zum 28. ſecretirt und alsdann ehrenvoll ausgeſtellt.

Vor allem aber Dank dem Künſtler, welcher in dem würdigen Freund zugleich den aufmerkenden und dirigirenden Meiſter wahrhaft und kunſtreich überlieferte. Dank und Segen.

treu freudig
Der Deine

Weimar den 14. Auguſt 1827. Goethe.

Fortſetzung.

So eben als ich ſiegeln will, kommt Herr La Roche und bringt mir Gruß, Brief und Paquet. Deshalb iſt nothwendig noch einiges hinzuzufügen.

Zuvörderſt alſo der Dank für die Silbermünzen, welche um deſto willkommener ſind als gerade in dieſen Tagen ein ganz neuer, wohlüberdachter Münzſchrank angekommen iſt, wo ſie denn, an Ort und Stelle rangirt, gleich einen doppelten und dreyfachen Werth gewinnen.

Des guten Röſels zwiefache Sendung iſt freylich bey mir angekommen, der Dank aber bey meiner

gränzenloſen Expeditionsnoth, obgleich wohl empfunden, doch leider zurückgeblieben. Hält er, wie du ſagſt, feſt im Glauben und ſendet einiges zum Geburtstage, ſo nehm ich davon Veranlaſſung, ihm ein paar Medaillen zu ſchicken und ein freundliches Wort zu ſagen.

Unſer La Roche kann mit ſeinem Berliner Aufenthalt ſehr wohl zufrieden ſeyn; auch deine Worte über ihn werden, wenn ich ſie mittheile, ihm und ſeinen hieſigen Gönnern große Freude machen. Dein Bild hab ich wieder zugenagelt, es hat es außer mir niemand geſehen; indem ich dir für deinen perſönlichen liebevollen Geduld-Antheil daran herzlich danke, muß ich geſtehen: daß ich es ſehr brav und tüchtig finde; es wird ſchwerlich eine ſolche Übereinſtimmung zwiſchen Geſtalt und Sinn, zwiſchen Bewegung und Bedeutung, zwiſchen Abſicht und Ausführung ſo bald wieder gefunden werden. Herr Begas, der mir bisher ein bloßer Name war, iſt mir nun erſt ganz eigentlich zu einem mitlebenden vorzüglichen Künſtler geworden. Danke ihm vorläufig zum beſten.

Ich läugne nicht, daß es mich manchmal peinigt, in den Jahren, wo man etwas zu verſtehen anfängt, von einer nur wenig entfernten Mitwelt ausgeſchloſſen zu ſeyn und mich mit Namen, hiſtoriſchen Daten und Relationen begnügen zu müſſen. Indeſſen habe den beſten Dank für deine Theaterandeutungen; da ich auf dieſen Sinnengenuß Verzicht thue, ſo iſt es mir da-

gegen wahrhaft wohlthätig, wenn man mir dergleichen vor den Verſtand, zur innern Anſchauung bringt.

Das Kärtchen an Herrn Mendelsſohn-Bartholdy beſorgſt du gefällig; nächſter Tage ſchreibe ich ihm ausführlicher, ſo wie ich manches Andere in dieſem Monat zu vollbringen hoffe, worunter einiges dir künftighin Freude machen ſoll.

wie oben und überall

Weimar den 14. Auguſt 1827. G.

10.

An Abraham Mendelsſohn-Bartholdy.

[Concept.] [14. Auguſt 1827.]

Herrn Mendelsſohn-Bartholdy, Stadtrath, wünſche benachrichtigt, daß den Weimariſchen Kunſtfreunden die Katalogen der bedeutenden Antikenſammlung zugekommen, nicht weniger, daß ein Durchreiſender mehrere Zeichnungen darauf bezüglich übergeben und dadurch das Intereſſe an derſelben um ein Großes vermehrt hat.

11.

An Johann Heinrich Meyer.

Ich erbitte mir den Bartholdiſchen Katalog; heute ſind mir ſehr ſchöne darauf bezügliche Zeichnungen in's Haus gekommen, welche mit dem Verzeichniß zu vergleichen ungeduldig bin. Morgen hoff ich Sie, mein Theuerſter, damit zu regaliren.

Weimar den 14. Auguſt 1827. G.

durch Linien begränzt, ſondern auch auf irgend eine Weiſe vom Grund ab- und dem Auge entgegengehoben werden. Zeichnet man eine Figur auf roth zu brennenden Thon, ſo füllt man das Körperliche mit ſchwarzer Farbe aus; umreißt man eine Figur mit dem Griffel auf weichen Thon, ſo nimmt man den Gruud weg. Auf dieſem Wege ſind die älteſten noch übrigen Basreliefe entſtanden. Das war nicht genug, man färbte den Grund ſowohl hinter Figuren als Zierrathen, wie uns die neueſten Entdeckungen an den Tempeln von Selinunt Zeugniß geben.

Vorſtehende, ſogleich bey Leſung der erſten Schlegeliſchen Blätter in dem Berliner Converſationsblatte mir zugegangene Bemerkungen ſollten nach weiteren Vorſchritten fortgeſetzt werden; da mich aber der Tag ſchon unterbricht und fortreißt, ſo mag das Blatt lieber alſogleich ſeinen Weg zu dir antreten.

Die Gegenwart deines Bildniſſes hat mir ſo wohl gethan, daß ich nunmehr den 28. Auguſt ungeduldig erwarte, um es wieder eröffnen zu können. Einige in dieſer Zeit darüber gehegte Betrachtungen werden auch dir und dem wackern Künſtler willkommen ſeyn.

Gruß und Dank!

Weimar den 17. Auguſt 1827. Goethe.

21.

An Marianne v. Willemer, geb. Jung.

[Concept.] [18. Auguſt 1827.]

Eben war ich im Begriff, mich den Freunden wieder einmal vorzuſtellen, als Ihre ſtachlich-ſüße Gabe bey mir einlangt. Ich wollte Ihren Zögling und Günſtling anklagen. Das liebe Weſen verſchwand auf einmal aus der Berliner Zeitung, und hier wurden die Paſſanten- und Gaſtwirthsberichte Morgens und Abends treulich durchgeſehen, um ſie ja nicht vorbey zu laſſen. Es war aber nichts von ihr zu hören noch zu ſehen und ich muß vermuthen, daß ſie durch einen andern Weg nach Caſſel gelangt ſey.

Eberweins waren glücklicher ſie anzutreffen; ich danke ſchönſtens für ſo gute Aufnahme dieſes werthen und verdienten Paars. Hat der Geſang einer freylich nicht ganz mehr friſchen Künſtlerin einige anmuthige Erinnerung wecken können, ſo freut es mich herzlich; wenn ich von mancherley Obliegenheiten auszuruhen wünſche, ſo bin ich wenigſtens im Gedanken fleißig auf der Mühle.

Die mir überſchickten grünen Früchte gereichen mir dießmal nicht allein zum Genuß, ſondern ich ſtolzire auch damit gegen meine Gäſte, indem nicht allein mir, ſondern faſt allen Gemüsgärtnern dieß Erzeugniß heuer nicht gelingen wollen, ſo daß ich freundlichſt noch um eine Sendung bitte.

Sagen Sie mir doch, wie sich Freund Riese befindet; ich höre, er soll sehr unwohl gewesen seyn.

Mehr als jemals fühle ich in diesen Tagen und Stunden, wie höchst wünschenswerth es wäre, geprüfte Freunde, und wär es nur auf kurze Zeit, wiederzusehen. So vieles Vorübergehende macht das Dauernde immer werther und werther. Gedenken Sie mein zu guter Stunde.

d. 17. Aug. 1827.

22.

An Johann Jacob Lechner.

[Concept.]

Ew. Wohlgeboren

vermelde hiemit schuldigst, daß die Platte von florentinischem Marmor glücklich angekommen und der dafür angerechnete Ertrag von 8 fl. 24 Kr. mit der fahrenden Post nächstens erfolgen soll, worüber ich mir Quittung und zugleich einige Nachricht erbitte, inwiefern von der Seite 10 gemeldeten Forderung für die sämmtlichen Majolikagefäße noch ein Rabatt zugestanden werde. Melden Sie mir Ihren letzten Preis, damit ich den Entschluß eines allenfallsigen Liebhabers sogleich befördern könne. Wegen anderer in gedachtem Katalog angebotener Stücke würde sich vielleicht in der Folge auch einige Übereinkunft treffen lassen.

Der ich zu Ihrem bedeutenden Geschäft auch gute Gesundheit wünsche und mich theilnehmend unterzeichne.

d. 18. Aug.

23.

An Johann Carl Gottfried Wagner.

[Concept.]

Ew. Wohlgeboren!

Hier beykommendes Zeichen höchſter landesherrlicher Anerkennung Ihrer mannichfaltigen Verdienſte wird Ihnen gewiß zu beſonderem Vergnügen und zu freudiger Aufmunterung in ſo vielfacher Thätigkeit gereichen. Mir aber gibt es die erwünſchte Gelegenheit, auch meinerſeits auszuſprechen: wie gern ich an allem Theil nehme, was in ſittlich-religiös-literariſcher Hinſicht in den Großherzoglichen Landen auch durch Ew. Wohlgeboren geſchehen und geſchieht. Wie ich denn hiernach alles Heil und Glück für die Zukunft wünſche und mich zu geneigtem Andenken beſtens empfehle.

Weimar den 18. Auguſt 1827.

24.

An Carl Emil Hellig[?]

Ew. Hochwohlgeboren

bin auf das angenehmſte verpflichtet für gefällige Einleitung, daß die von unſerm gnädigſten Herrn dem Buchhändler Wagner zu Neuſtadt an der Orla gegönnte Auszeichnung durch mich an denſelben gelangen ſolle. Einem verdienten Mann im Staate

freundlich Glück wünſchen zu können iſt ein erfreulicher Auftrag.

In vorzüglichſter Hochachtung mich unterzeichnend

Ew. Hochwohlgeb.

ganz gehorſamſten

Diener

Weimar den 18. Auguſt 1827. J. W. v. Goethe.

25.

An A. F. C. Streckfuß.

[Concept.]

Ew. Hochwohlgeboren

bemerken geneigt in Bezug auf Manzoni's Roman das Folgende:

In der franzöſiſchen Zeitſchrift: Le Globe, Tom. V, Nr. 49 ſteht eine Anzeige der Promessi Sposi, entlehnt aus der Mailänder Zeitung. In dem neuſten Blatte Nr. 56 findet ſich ein Auszug, theils als Relation, theils als Überſetzung, wovon ich den Eingang hier abſchriftlich mittheile. Dieſe höchſt zarte Anſicht und Bemerkung wird unſerm deutſchen Überſetzer gewiß zu Gute kommen; auch wünſche, da der Globe in Berlin wohl nicht fehlen wird, daß Sie und der junge Mann die oftерwähnten Stücke durchſehen. Sie dienen vorzüglich, den Sinn für's Ganze theils aufzuſchließen, theils unſere Theilnahme, unſern Beyfall zu beſtätigen und zu beleben.

Indem ich nun [illegible] auf, daß der Übersetzer [illegible] vollkommen zu [illegible] Theil müsse [illegible] mit der [illegible] aber [illegible] geboren [illegible] Ihrer [illegible] Nun mag [illegible] Derselben [illegible] der [illegible] dieses wichtige Werk [illegible] zu [illegible].

Sollte die Anregung [illegible], auch meiner Lebenszeit und Unzulänglichkeit zu gedenken, so würde mich glücklich schätzen.

Hinderten nicht die wachsenden Jahre und so manche zudringende Obliegenheiten, so thät ich gern an diesem Werke was ich in Gedanken gethan habe. Möge, da Ew. Hochwohlgeboren das Geschäft gleichfalls ablehnen, es einem Jüngern glücken.

Noch manches andere bedeutende neue Interesse hat mich indessen angeregt, wovon jedoch eine schriftliche Mittheilung zu weit führen würde.

Mit dem Wunsche eines frohen Lebens und glücklichen Gelingens.

Weimar den 18. August 1827.

[Beilage.]

Nous avons annoncé à nos lecteurs que nous leur donnerions la traduction de quelques morceaux

du roman de Manzoni. Nous allons essayer de leur tenir parole; mais ce n'est point sans quelque crainte. Manzoni n'est pas comme Walter Scott; on ne peut pas le traduire sans lui faire beaucoup perdre. Toutes ses compositions sont revêtues d'une certaine fleur de style qui lui est propre, qu'il tire de son âme, et dont il empreint naturellement la forme sous laquelle lui vient sa pensée, mais qu'on ne peut lui prendre, et transporter dans une expression qui n'est pas la sienne et que n'a pas animée son sentiment. On a beau faire, on voit toujours que son âme n'a pas passé par là, et qu'il y manque tout ce qu'elle y aurait mis de génie, d'art et de soin. On ne peut prendre son idée, pour la traduire, qu'à l'extérieur, et dans le mouvement physique qui l'exprime, tandis que lui il l'a puisée à la source, et la répand pure et vive dans le discours qui la produit: le discours en est plus pénétré d'esprit, de vie intime et de vérité; il en est d'autant plus difficile à traduire. Nous avions besoin d'indiquer ces réflexions, qui du reste mériteraient développement, avant de donner à nos lecteurs les extraits que nous leur avons promis. Celui que nous leur offrons aujourd'hui est *la conversion de l'Inconnu.*

Hiebey bemerke nur daß ich nicht billigen kann, wenn die Herrn vom Globe den Innominato mit l'Inconnu überſetzen; ich weiß nicht, warum ſie dem

ganz eigentlich correſpondirenden Wort l'Anonyme ausgewichen ſind; der Deutſche wird auf alle Fälle: der Ungenannte zu ſetzen haben.

26.

An A. Mendelsſohn-Bartholdy.

[Concept.] [18.(?) Auguſt 1827.]

Ew. Wohlgeboren

danke verpflichtet für den mir überſendeten bedeutenden Katalog, bey deſſen Durchſicht ich nur ſchmerzlich empfunden habe, daß der werthe und verdiente Sammler ſich eines ſo edlen Beſitzes nicht länger erfreuen können.

Allerdings würde dieſes Muſeum, an und für ſich aufgeſtellt, überall Ehre machen und, eingeſchaltet in größere Sammlungen dieſer Art, zu entſchiedener Bereicherung dienen. Da aber ein ſolcher Ankauf im Ganzen kaum zu erwarten ſteht, ſo möge denn dieſer Schatz, auch zerſtreut, manchen Liebhaber ergötzen und belehren.

Das nächſte Stück von Kunſt und Alterthum kann wegen dringender Obliegenheiten nur ſpäter ausgegeben werden; indeſſen da bis zur Entſcheidung dieſes Geſchäfts noch einige Zeit hingehen wird, ſo wünſche, daß eine anderweitige Anzeige deſſelben zum Nutzen und Vortheil deſſelben gereichen möge.

Einer ſolchen Erwähnung wird jedoch eine kurze, aber beſtimmte Notiz von dem Leben und Wirken

eines ſo wackern Kenners und Beförderers der Kunſt nothwendig beyzufügen ſeyn, womit ich mich alſo gefällig zu verſehen bitte.

Nicht weniger wünſche von den literariſchen Arbeiten des zu früh Hingeſchiedenen unterrichtet zu ſeyn. Derſelbige hat, wie ich vernommen, einiges über Kunſt geſchrieben und gewiß dadurch ſeine Einſicht in dieſes Fach bethätigt. Auch kann für irgend eine Sammlung nichts ein beſſeres Zeugniß geben, als wenn ſich beweiſ't, daß der Beſitzer ſelbſt Kenner geweſen und mit Geſchmack und Sinn die Gelegenheiten genutzt habe, die ihm an Ort und Stelle in einer ſonſt glücklichen Lage hiebey günſtig geworden.

Wollten Ew. Wohlgeboren mich hievon baldigſt unterrichten, ſo ließ ſich vielleicht ein Ausweg finden, Ihren Wünſchen früher auf eine oder die andere Weiſe entgegen zu kommen.

27.

An Johann Chriſtian Rembe.

[Concept.]

Bey meinen ſo mannichfaltigen Obliegenheiten iſt es mir unmöglich, ein dramatiſches Werk, beſonders einen Operntext, mit gehöriger Aufmerkſamkeit durchzuleſen, um ein Urtheil darüber fällen zu können, beſonders da ein der Muſik gewidmetes Drama in doppelter Rückſicht zu betrachten iſt. Daher ſende,

dankbar für das gehegte Vertrauen, das Manuſcript zurück, nebſt der ſchönen Gabe, wozu ich auf jede Weiſe Glück wünſche.

Weimar den 21. Auguſt 1827.

28.

An J. H. Meyer.

Ergäbe ſich Gelegenheit, ſo ſprechen Sie treulich aus: daß ich das heutige Feſt im Stillen herzlich mitfeyre. Die Stammbücher bringen Sie mir morgen mit.

Das Beſte!

W. d. 21. Aug. 1827. G.

29.

An den Präſidenten v. Brenn.

Hochwohlgeborner,
inſonders hochgeehrteſter Herr.

Ew. Hochwohlgeboren haben den Mahler Schmeller bey ſeinem Aufenthalte in Merſeburg auf eine ſo ausgezeichnete Weiſe begünſtigt, daß er das ihm aufgetragene Geſchäft nach Abſicht und Wunſch unſers gnädigſten Herrn glücklich ausführen und dadurch ſeiner Geſchicklichkeit ſowohl, als der erwieſenen Geneigtheit Ehre machen können; deshalb ich denn nicht verfehle, im Namen Seiner Königlichen Hoheit die lebhafteſte Anerkennung auszudrücken, wie denn auch

von meiner Seite verbindlicher Dank nicht ermangeln darf, da Sie dem Künſtler einige Stunden ſchenkten, um Ihr werthes Bildniß meiner Sammlung hinzufügen zu können.

Der ich, das Beſte wünſchend, mich des Herrn Grafen Henckel fernerem Wohlwollen zu empfehlen, auch ſolches bey ſich geneigt zu erhalten bitte.

Ew. Hochwohlgeb.

ganz gehorſamſter Diener

Weimar den 21. Auguſt 1827. J. W. v. Goethe.

30.

An J. H. Meyer.

[Concept.]

Meines Erachtens würden alle ſolche Zudringlichkeiten in der Regel abgewieſen und nur in einem bedeutenden geprüften Falle gnädig aufgenommen. Dergleichen Anträge bedrohen unſere Herrſchaften nächſtkünftig zu Hunderten und iſt deshalb wirklich mit Ernſt und Vorſicht zu verfahren.

In Hoffnung, Sie baldigſt zu ſehen, bitte um gefällige Beſorgung des Beykommenden.

Weimar den 22. Auguſt 1827.

31.

An Alois Joseph Büssel.

[Concept.] [23. August 1827.]

Das Trauerspiel Winckelmanns Tod ist angekommen, auch darauf in Kunst und Alterthum hingedeutet worden. . . .

Weimar den 15. August 1827.

32.

An Gustav Friedrich Constantin Parthey.

Wollten Sie, mein Theurer, heute und die übrige Zeit Ihres Hierseyns an unserm Familientische Platz nehmen; so sind Sie herzlich eingeladen.

W. d. 25. Aug. 1827. G.

33.

An Amalie Theodore Caroline v. Levetzow, geb. v. Bröstigke.

Sogleich nach Empfang Ihres lieben und liebenswürdigen Briefes, meine theuerste Freundin, bereite ich mich dafür zu danken, da ich Sie noch in Carlsbad weis. Unvergeßlich gewiß sind die von Ihnen so lebhaft bezeichneten Tage! Die Anmuth jener Zustände war von der Art daß sie uns immer gegenwärtig bleiben müssen; wie die Sommertage eintreten wünsch ich sie jedesmal wiederhohlt und auch in der Zwischenzeit werden meine Gedancken und Erinnerungen

oft genug in Ihre Nähe geführt. Diesmal haben mich ſchon wiederkehrende Freunde von Ihrem Wohlbefinden unterrichtet, aber leider nur oberflächlich, nicht näher wie ich wünſchte.

Geſtehen will ich denn auch daß gerade dieſen Sommer wo ich das Marienbader Geſtein abermals durchſah und ordnete, mir jene ſchönen Stunden wieder auf's lebhafteſte hervortraten, als die lieben Freundinnen ſogar der ſtarren Neigung des Bergkletterers und Steinklopfers freundlichſt zulächelten und auch liebenswürdig auflachten wenn die duftenden, genießbaren Tafelförmigen Kriſtalliſationen ſich hie und da eingereihet fanden.

Unendlich hat es mich gefreut auch von Ulrikens lieber, zarter Hand einige Züge geneigten Erinnerns zu ſehen. Wie glücklich waren die Stunden die ich an ihren holden Fingern abzählen durfte.

Die ſonſt ſo genannte liebe Kleine möcht ich nun auch herangewachſen, unter den Augen der guten Mutter ausgebildet ſehen. Der neckiſchen Mittleren, der ich zu ihrem gegenwärtigen ernſten Zuſtand alles Glück wünſche bin ich noch zum Ehrentage etwas Freundliches ſchuldig das nicht ausbleiben wird.

Meine nachſichtigen Lieben nehmen mich ja wie ein, in Reifen geſchloßnes Gefäß, ruht es auch im Finſtern ganz im Stillen, ſo verbeſſert ſich doch ſein Inhalt. Möge es mir gelingen von Zeit zu Zeit hievon Beweiſe zu geben.

Das mit Nahmen und Andencken ſo reich verzierte Glas ſteht mir immer zur Seite verwahrt, nur bey ganz beſondern Gelegenheiten wird es hervorgenommen, und giebt mir jedezeit den erfreulichſten Anblick.

Wenn Sie den Ort verändern haben Sie die Güte mir es anzuzeigen.

Beygehendes glaube ich meinen Entfernten ſchuldig zu ſeyn.

treu angehörig

Weimar d. 29. Aug. 1827. J. W. v. Goethe.

[Beilage.]

Ich erwartete mit Freuden meinen Geburtstag, wo ſich werthe Freunde, wie mir wohl bekannt war, zu einem anmuthigen Feſt herkömmlich bereiteten; aber es ſollte mir eine Überraſchung werden, die mich beynahe aus der Faſſung gebracht hätte und doch immer eine Empfindung zurückließ, als wäre man einem ſolchen Ereigniß nicht gewachſen.

Des Königs von Bayern Majeſtät kamen den 27. Auguſt in der Nacht an, erklärten am folgenden Morgen, daß Sie ausdrücklich um dieſes Tages willen hergekommen ſeyen, beehrten mich, als ich grad' im Kreiſe meiner Werthen und Lieben mich befand, mit Ihro höchſter Gegenwart, übergaben mir das Großkreuz des Verdienſtordens der Bayeriſchen Krone und erwieſen ſich überhaupt ſo vollſtändig theilnehmend, bekannt mit meinem bisherigen Weſen, Thun und

Streben, daß ich es nicht dankbar genug bewundern und verehren konnte. Ihro Majestät gedachten meines Aufenthaltes zu Rom mit vertraulicher Annäherung, woran man denn freylich den daselbst eingebürgerten fürstlichen Kunstfreund ohne weiteres zu erkennen hatte. Was sonst noch zu sagen wäre, würde mehrere Seiten ausfüllen.

Die Gegenwart meines gnädigsten Herrn des Großherzogs gab einem so unerwarteten Zustand die gründlichste Vollendung, und jetzt, da die Erscheinung vorüber geflohen ist, habe ich mich wirklich erst zu erinnern, was und wie das alles vorgegangen und wie man eine solche Prüfung gehöriger hätte bestehen sollen. Was man aber nicht zweymal erleben kann, muß wohl so gut als möglich aus dem Stegreif durchgelebt werden. Die überbliebenen schönsten Gefühle und bedeutendsten Zeugnisse geben auf alle Fälle die Versicherung daß es kein Traum gewesen.

W. d. 29. Aug. 1827. G.

34.

An den Großherzog Carl August.

[Concept.]

Durchlauchtigster pp.

Da mir das hohe Glück zu Theil geworden, daß Ihro des Königs von Bayern Majestät mir das Großkreuz des Civil-Verdienst-Ordens der Bayerischen

Krone allergnädigſt verliehen, ſo finde mich verpflichtet, Ew. Königlichen Hoheit hievon ſchuldigſte Anzeige zu thun; wobey ich mir zugleich die gnädigſte Vergünſtigung zu erbitten habe, mich mit dieſem Ehrenzeichen auch öffentlich ſchmücken zu dürfen.

Der ich in lebenswieriger Verehrung mich unterzeichne.

Weimar den 30. Auguſt 1827.

35.

An Carl Begas.

[1. September 1827.]

Ew. Wohlgeboren

haben zu meinem dießmaligen Feſt eine große Gabe geſendet. Nun weiß aber der echte Künſtler ſelbſt am beſten, was er leiſtete, und ſo wage ich nicht von dem Verdienſte Ihres Werkes zu reden; von der Wirkung jedoch hört der Meiſter gerne Liebhaber, Dilettanten und die Menge ſprechen.

Hiernach alſo habe ich zu vermelden, daß das Bild den glücklichſten Eindruck macht; es überraſcht, wir ſtaunen bey'm erſten Anblick, es waltet in der Einbildungskraft nach, man erinnert ſich deſſen gern und lebhaft; auch wohl unwillkürlich tritt es im Innern hervor, dann eilt man wieder in deſſen Gegenwart, um das Imaginirte friſch zu verwirklichen, wobey das Werk immer gewinnt.

Auf dieſe Weiſe könnte ich noch länger fortfahren, wenn ich mittheilen wollte, wie es mir und den Meinigen und allen Freunden vor dieſem Bilde ergangen. Nehmen Sie daher meinen vollſten Dank; alle, die mit mir mein Feſt feyerten, haben Ihre Kunſt reichlich mitempfunden und dankbar anerkannt.

Ich aber darf kaum hinzufügen, was Sie bey dem Unternehmen und unter der Arbeit ſelbſt ſo lebhaft empfunden haben: von welcher Bedeutung es ſey, daß Sie mir einen Freund vergegenwärtigt, von welchem entfernt zu leben mir höchſt ſchmerzlich bleibt, und mir zugleich einen mitlebenden Künſtler vertraut gemacht, deſſen Namen ich künftighin jederzeit mit wahrhafter Anerkennung auszuſprechen alle Urſache habe.

Mit dem gefühlteſten Danke

ergeben

Goethe.

36.

An C. F. Zelter.

Was zu meinem dießmaligen Geburtsfeſt ſich Wunderſames ereignet, wird dir die behende Fama ſchon zugebracht haben, ehe du Gegenwärtiges erhältſt. Ich aber kann weiter nichts hinzufügen, als daß uns in unſern alten Tagen des Guten beynahe zu viel zugemuthet wird. Es gehörten wirklich jüngere Sinne

und Schultern dazu, dergleichen alles aufzufaſſen und zu tragen.

Nun zu dem Inhalt deiner letzten Briefe: Dr. Parthey kam eben zu rechter Stunde, um an öffentlichen und häuslichen Tafeln ſich zu unterhalten und zu ergötzen. Profeſſor Gans langte zu gleicher Zeit an; auch er ward manches Erfreulichen theilhaftig.

Röſels vorzüglich ſchönes Blatt fand mich auch gerade in gutem Humor, und ich konnte ihm etwas Freundliches erwidern, das er dir gewiß gleich vorzeigen wird.

Die Münzen erhielt ich durch La Roche ſchon längſt; dein erklärendes Briefchen durch die artige Jüdin erſt geſtern. Danke dem Geber zum ſchönſten; es ſind Silberrupien, die ſich neben einer goldenen, die ich beſaß, recht hübſch ausnehmen. Sie waren doppelt willkommen, weil mein Sohn eben für einen eleganten, geräumigen Münzſchrank geſorgt hatte, wo man denn erſt neben einander und zuſammen ſieht was vorhanden iſt. Bedeutende Dubletten habe ich nicht zum Austauſch anzubieten; wäre aber die Medaille von Bovy in Silber angenehm, ſo könnte ich damit dienen.

Den guten Förſter beſchwichtige mir. Ich würde ihm wohl von Zeit zu Zeit etwas mittheilen; wie ich denn z. B. nichts dagegen habe, wenn Röſel ſein kleines Gedicht dort will abdrucken laſſen. Aber die guten Menſchen verlangen gleich, daß man ſich aſſo-

ciiren ſoll, und dafür hat man ſich denn doch zu hüter
weil ſie mitunter tactlos und indiscret ſind. Auc
wirſt du dich erinnern, wie Gleim in ſeinen alte
Tagen ſein Talent auf dieſem Weg zuletzt trivialiſirte
ich erinnere mich, damals auf ein Stück Mercur ge
ſchrieben zu haben:

In's Teufels Namen,
Was ſind denn eure Namen!
Im deutſchen Mercur
Iſt keine Spur
Von Vater Wieland,
Der ſteht auf dem blauen Einband;
Und unter dem verfluchteſten Reim
Der Name Gleim.

Das Erſt' und Letzte, wovon ich aber reden ſoll
bleibt immer dein Bildniß. Es hat an ſich ſehr vie
Verdienſt und ſo auch den allgemeinſten Beyfall ge
funden. Bleibt dem gebildeten Kenner bey'm Anblic
noch etwas Problematiſches, bey näherer Unterſuchun
ein zu Wünſchendes, ſo liegt es daran, daß dieſe
Mann, von ſo vorzüglichem Talent, wie alle unſer
neuen bildenden Künſtler nicht einen Sebaſtian Bac
zum Urvater haben, den ſie anerkennen, deſſen Lehre
und Thun ſie reſpectiren müſſen. Daher komm
denn, wie es Begaſſen ja auch gegangen iſt, daß ſi
ſich in allen Arten und Weiſen verſuchen, wodurc
ſie denn nicht früh genug dazu gelangen, die recht
Weiſe auszubilden und ſich mit ihr vollkommen zu
einigen. Daher kommt's denn, daß das Publicum

nicht weiß, was es aus manchen redlichen Bemühungen machen ſoll, wenn auch ein Kunſtwerk angelegt und noch ſo ſorgfältig ausgeführt iſt, weil, der Künſtler ſtelle ſich wie er wolle, eine falſche Conception auf den natürlichen Menſchen ohne Wirkung bleibt. Wie ſehr ihm aber durch deine Geduld und Mitwirkung dießmal gelungen iſt, kannſt du aus beyliegendem Blättchen ſehen. Es wird dich freuen, was ein geiſtreicher Mann aus dem Bilde herausgeſehen oder hineingelegt hat. Gib mir einen Wink, was ich dem braven Künſtler, den du ſchönſtens dankend grüßen magſt, irgend Freundliches erweiſen könnte.

Ein Brief an ihn geht mit dieſem zugleich ab. Das oben Geſagte theilſt du niemand mit, es kann nichts helfen; denn die Deutſchen werden ſich mit ihrem Unabhängigkeitsgefühl noch eine Weile abquälen.

Die Fortſetzung folgt. Röſels Blättchen liegt bey.

angehörig

W. d. 1. Sept. 1827. Goethe.

[Beilage.]

Bey jedem neuen Anblick ſcheint es lebendiger zu werden, geiſtig bedeutender ſich auszuſprechen. Der abgebildete, nicht zu verkennende Würdige horcht auf, er hört zu mit Vergnügen und Befriedigung; doch gibt er ſich dem Genuß nicht hin, ſondern er iſt zugleich Richter; er hebt unwillkürlich den Zeigefinger der rechten Hand, die obwaltenden Töne begleitend,

auch allenfalls einzugreifen, wo der Chor ſchwanken ſollte. In dieſem Sinne ſcheint der dargeſtellte Meiſter ſich vorwärts zu neigen, und ſich doch wieder zurückzuhalten, woraus wirklich für den Blick eine Art von Bewegung entſteht. Aufmerkſamkeit und Behagen ſpricht ſich aus in den verjüngten liebenswürdigen Geſichtszügen des erfahrnen, durch und durch gebildeten Mannes; hiezu harmoniren alle Glieder, Formen und Umriſſe.

37.

An C. F. Zelter.

|: Fortſetzung. :|

Eben ſo muß man von der andern Seite die Schweizer und alle, welche durch Multiplication große Kunſtwirkungen hervorbringen wollen, ihren Gang gehen laſſen. Freylich wirkt die Maſſe viel, beſonders eine Maſſe von Canonen und Zuſchlagenden; in den Künſten aber, wenn man es genau beſieht, wirken die Maſſen zuletzt auch nur ſtoffartig, und wer ſich dabey verklärt fühlt, der weiß doch nicht, was dem Menſchen zugetheilt und erlaubt iſt, auch nicht, was er in dieſer Art vertragen und ertragen kann.

Was du über die Molltonleiter im Sinne haſt, bringe ja zu Papiere, es käm gerade zur rechten Zeit; ich habe mit Riemern auch darüber etwas ausgeſonnen, das will ich dictiren, zuſiegeln und deine Sendung

abwarten, alsdann aber ſogleich abſchicken. Es wäre ſehr ſchön, wenn wir auf verſchiedenen Wegen zu demſelben Ziel gelangten.

Den Berlinern werde ich nun wohl Schlegels Vorleſungen abandonniren müſſen. Sie halten freylich bey näherer Prüfung nicht Stich. Die erſten Blätter leſend, war ich zufrieden, das Alte zu hören, weil mir das Neue gar zu oft ärgerlich wird. Freylich aber will man das Alte immer vollſtändiger haben, geordneter, zuſammengefaßter, überſichtlicher, und das iſt denn hier nicht geleiſtet. Und wie will auch einer eine Geſchichte ſchreiben deſſen, was nicht ſein Metier iſt? Ich hab es oft bemerkt: wenn ich etwas zu redigiren hatte, was ich nicht von Grund aus verſtand, ſo mußte ich Phraſen machen, es mochte mir Ernſt ſeyn wie es nur wollte.

Dein: O Jemine! möcht ich wohl, wenn wir mündlich zu verhandlen hätten, als Text einer langen bedeutenden Predigt unterlegen. Ich habe die Vermuthung, daß allem und jedem Kunſtſinn der Sinn für Muſik beygeſellt ſeyn müſſe; ich wollte meine Behauptung durch Theorie und Erfahrung unterſtützen.

Eure theatraliſche Überfülle bewundre höchlich. Meine alte Überzeugung wird durch jene jungen Auftretenden beſtärkt. Mimiſche Talente werden immer geboren, und zu unſerer Zeit haben ſie eine viel leichtere und bequemere Entwickelung: die Muſik hält ihre Schüler zuſammen, ſie dürfen aus Ton und

Maaß nicht weichen. Der recitirende Schauſpieler dagegen muß durch Übung nach und nach zu einer gewiſſen Einheit ſeiner ſelbſt gelangen und ſich ohne Wiſſen und eigentliches Wollen, ſo weit ſeine Natur verſtattet, hervorbilden. Wenn wir nehmen, was für wunderbare Dinge eine deutſche Schauſpielerin durcharbeiten muß, ſo würde ſie zuletzt ganz aus einander fallen, wenn ihr Innerſtes nicht zuſammenhielte. Und ſo iſt denn auch, wegen des angebornen Eigenſinns, von Frauen in dieſem Fach immer mehr zu hoffen als von Männern, die gar leicht Pedanten oder Phantaſten werden.

So weit gelangte ich vor meinem Geburtstag, wo ſich werthe Freunde, wie mir wohl bekannt war, zu . . . . . u. s. f. wie 41, 13 — 42, 17 . . . . . die Verſicherung daß es kein Traum geweſen.

Und ſo ſey dir dieſes meinem mehr als jemals nahen Freunde gewidmet, deſſen Bildniß all und überall gegenwärtig blieb.

W. d. 6. Sept. 1827. Goethe.

38.

An Eduard Joſeph d'Alton.

Für die mir neuerdings überſendeten Hefte meinen freudigen Dank auszuſprechen will ich nicht länger ſäumen! Wie ſehr kommen mir nicht meine frühern Bemühungen zu ſtatten, da ich mich dadurch befähigt ſehe, als treuer Liebhaber und redlicher Dilettant

mein Verhältniß zum Meiſter zu empfinden. Vor allem aber will ich Ihnen Glück wünſchen, daß Sie an Ihrem werthen Sohne einen ſo glücklichen Mitarbeiter gefunden haben; auch gebe ich vollkommenen Beyfall, daß Sie ihn nach Paris geſendet. Ein geſelliges Beſtreben fördert den Franzoſen auf die ſchönſte Weiſe, welches von den Deutſchen nicht zu erwarten iſt; ihre Vereine gehen zwar auf löbliche, aber auf ſolche Zwecke hinaus, wo ein jeder mitwirken kann, er ſey, wer er wolle, der König und der Vagabund, der Gelehrte wie der Schüler, der Greis wie das Kind, alle können ihr Gold, Silber und Kupfer, wie ſie es vermögen, auf Wohlthätigkeit, Monumente und fromme Stiftungen gleich willig hergeben; aber die höheren Zwecke, wozu Geiſt und Kraft nöthig iſt, in den Regionen der Wiſſenſchaft und Kunſt muß jeder für ſich allein zu erreichen ſuchen; es kommt ſelten der Fall, daß er wahrhaft gefördert werde. Dagegen fühlt ſich wohl ein jeder gehindert durch Engherzigkeit ſeiner Zeitgenoſſen und durch Anmaßlichkeit ſeiner Nachfahren.

Doch wollen [wir] uns darüber nicht beklagen, das mannichfaltige Gute, das uns geboten wird, im Stillen zu nutzen trachten und uns ſolcher Mitwirkungen erfreuen, wie die Ihrige mir jederzeit geweſen iſt. Möge das, was noch fernerhin von mir ausgeht, auch Ihnen Freude bringen und ſich Theilnahme gewinnen.

So weit gelangte ich vor meinem Geburtstag, wo ſich werthe Freunde, wie mir wohl bekannt war, zu . . . . . u. s. f. wie 41, 13—42, 17 . . . . . die Verſicherung daß es kein Traum geweſen.

Soviel alſo für diesmal, in treuſter Theilnahme

W. d. 6. Sept. 1827. Goethe.

39.

An Johann Sulpiz Melchior Dominicus Boiſſerée.

Es iſt ſehr ſchön und läßt eine ahnungsreiche Gemüthlichkeit glauben, daß ich gerad heute früh, Sonntag den 26. Auguſt, Ihren lieben Brief empfange, eben da ich mich eingeſchloſſen hatte, um verſäumte Pflichten nachzuholen und mich bey Ihnen um Ihre näheren Zuſtände zu erkundigen. Das Schreiben vom 9. Juli hab ich nicht erhalten, auch den engliſchen Mahler nicht geſehen, mich aber über alles beruhigt, was Sie unternehmen und was Ihnen begegnen könnte, da ich Ihre Handelsweiſe kenne, obſchon das Unternehmen einer ſolchen Umſiedelung bedenklich genug war.

Mir in meiner Einſiedeley macht der gegenwärtige Münchner Zuſtand wirklich bange, doch werden Sie auf dieſem Elemente ſich zu bewegen daraus die erwünſchten Vortheile ziehen und in das Ganze wirken. Ich freue mich zum voraus auf gute Nachrichten von Zeit zu Zeit.

So weit gelangt ich vor meinem Geburtstag, wo ſich werthe Freunde, wie mir wohl bekannt war, zu . . . . . u. s. f. wie 41, 13—42, 17 . . . . . die Verſicherung daß es kein Traum geweſen.

Hiermit aber ſey für heut geſchloſſen; ſagen Sie mir bald ein freundliches Wort; ſobald ich zu einiger Beſinnung komme, gebe ich Ihnen eine Art Recapitulation meines bisherigen Lebens, da ſich denn auch die nähere Urſache meines bisherigen Schweigens entwickeln wird.

treu anhänglich

W. d. 6. Sept. 1827. Goethe.

40.

An C. G. D. Nees von Eſenbeck.

[Concept.] [6. (?) September 1827.]

Fortſetzung.

Zu großer Freude und lebhafter Anregung, mich naturwiſſenſchaftlichen Betrachtungen eine Zeitlang zu widmen, war die Gegenwart des Herrn Grafen Sternberg. Es iſt bewundernswürdig, wie dieſer Treffliche mit Ernſt und Bedacht in dieſen Studien fortfährt und, indem er zu Hauſe auf's kräftigſte in Fortbildung und Einigung wirkt, ſich von Zeit zu Zeit im Auslande umzuſehen weiß und von da den ſchönſten Gewinn wieder zurückbringt. Ich habe ein

Schreiben von demſelben, das er, zurückgelangt, aufſetzte, worin er von ſeinen Unterſuchungen der Köſtritzer Knochenbreccie an Ort und Stelle ſpricht und Nachricht gibt von ſeinem Aufenthalt in Halle, beſonders auch in Berlin, von welchem letzten Orte er ſich mit höchſter Zufriedenheit äußert. Er wird den Münchner Congreß beſuchen, und wenn die Monatſchrift der Geſellſchaft des Vaterländiſchen Muſeums in Böhmen, wovon jetzt ſechs Hefte in meinen Händen ſind, noch nicht zu Ihnen gekommen ſeyn ſollte, ſo widmen Sie ihr einige Aufmerkſamkeit. Man blickt in den Kreis eines mäßigen, verſtändigen, für Ort und Zeit wohl paſſenden Unternehmens. Wie es denn überhaupt ſonderbar genug iſt, daß in den öſtreichiſchen Staaten, die wir ſo gern als ein europäiſches China darſtellen möchten, im Inneren eine weit zweckgemäßere Cultur ſtatt findet als anderer Orten, wo man nicht immer das Was und Wozu recht bedenken mag. Hat doch Dupin zuletzt ausgemittelt, daß der Elementarunterricht in dieſen Reichen weiter ausgebreitet und ernſtlicher eingeleitet ſey als in manchen andern, nach außen viel glänzenderen Erdſtrichen, deshalb ich mich denn der Kürze halber auf den Globe beziehe: Tome V. Nr. [56], ein Blatt, wo Sie es wahrſcheinlich ſchon geleſen haben.

In Meteorologicis fördert der edle Mann mich auch, und das iſt der einzige Punct, wo ich nach ſeiner Abreiſe noch im Beobachten, Denken und Über-

legen fortfahre (wie ich denn incidenter bitte, mir den Barometerſtand vom 4. Auguſt bis 4. September aufzeichnen zu laſſen, wobey ich den Mittelſtand Ihres Queckſilbers bemerkt wünſchte).

Übrigens hat die Sorge für die neue Ausgabe meiner Werke mich bald wieder ergriffen; ſie iſt nicht gering, da ich, wie Sie aus der erſten Lieferung ſehen, nicht allein das Frühere, Bekannte wiederbringen, ſondern manches Nahvollendete doch noch abſchließen und mittheilen möchte, wobey mein Wunſch iſt, entfernteren Freunden immer gegenwärtig zu bleiben und gegenwärtiger zu werden.

41.

An Gerhard Friedrich Ludwig Wagener.

Sie haben mich an einen alten werthen Bekannten erinnert, mit dem ich in andern Tagen vielen brieflichen Verkehr gehabt habe, und bey genauem Nachſuchen finde ich unter mehreren Briefen von ihm auch ſeinen letzten vom 19. April 1804, der von mir unbeantwortet geblieben iſt. Ich bitte Sie, verſöhnen Sie mir den braven Mann und überliefern Sie ihm zugleich die Anlage, die ihm ein Beweis ſeyn möge, daß ich ihn, wie vormals, herzlich ſchätze. Ihnen Dank für Mühe und Aufmerkſamkeit.

[Weimar] den 7. September 1827. Goethe.

42.

An Friedrich August Freiherrn v. Fritsch.

[Concept.]

Ew. Hochwohlgeboren

verzeihen freundlichst, wenn ich meine Gevatterpflichten so schlecht erfülle; das Blättchen worauf die Namen aufgezeichnet waren wüßte im Augenblick nicht zu finden, eben so wenig will mir das Gedächtniß nachhelfen. Indessen werde ich mich für eine neue Generation vorbereiten, die doch auch nicht ausbleibt und wozu ich alles Glück wünsche.

Mit den bekannten treuen Gesinnungen.

Weimar den 8. September 1827.

43.

An Carl Ernst Schubarth.

[Concept.]

Hier kommt, mein Wertheſter, das Concept Ihres Bittschreibens wieder zurück. Beliebter Kürze wegen habe den Anfang und das Ende desselben mit einiger Einschaltung zusammengerückt. Das zwischen den rothen Strichen, fol. 1 und 5, Verfaßte wäre als Beylage zu behandeln, wie etwa das curriculum vitae bey sonstigen akademischen Angelegenheiten. Fertigen Sie nun das Mundum aus, legen die ausführlichen Attestate bey und halten alles bereit, bis ich wieder schreibe.

Des Herrn Miniſter von Altenſtein Excellenz ſind noch auf einer Sommerreiſe begriffen; die Rückkunft deſſelben, wovon ich alſobald Nachricht ertheile, iſt abzuwarten.

Guten Erfolg dieſer Schritte wünſchend und hoffend, füge ich die beſten Segnungen hinzu, in der Ausſicht, auch zunächſt gedeihliche Wirkungen zu erfahren.

Weimar den 9. September 1827.

44.

An C. G. Börner.

[Concept.]

Ew. Wohlgeboren

erwidere auf das neuerliche Schreiben vom 22. Auguſt Folgendes: Wenn ich ſchon in meinen Angelegenheiten möglichſt Ordnung zu halten ſuche, ſo fällt doch manchmal ein kleiner Irrthum vor, der jedoch wie der gegenwärtige leicht zu heben iſt. Die von Ihnen vermißten Blätter hatte beſonders gelegt, um ſie einem auf Reiſen befindlichen Freunde vorzuzeigen. Dieß zu melden war bey'm Abſenden der übrigen vergeſſen worden, weshalb ich mich gern zu dem bey mir ſchon notirten Betrage von 11 rh. 4 gr. als Schuldner bekenne.

Außer denen in meinem Vorigen bezeichneten Blättern, die ich aus der eröffneten Auction wünſche, wüßte nichts anzugeben. Erſtehen Sie jedoch einiges

Wohlfeile nach eigenen Zwecken, ſo bitte, mir ſolches zur Auswahl zuzuſenden.

Auch iſt mir ein Katalog zugekommen einer Auction von dergleichen Kunſtwerken aus der Stöckel'ſchen Verlaſſenſchaft, welche Montags den 15. October angehen ſoll. Hievon würde daſſelbige gelten, nur daß ich die Hackert'ſchen Handzeichnungen pag. 119 von 88 bis 93 incl. wo nicht ſämmtlich, doch wenigſtens die vorzüglichſten, wenn ſolche um einen billigen Preis weggehen, zu beſitzen wünſche.

Möchten Sie mir, da noch Zeit bis dahin iſt, Ihre Meynung ſagen, wieviel man allenfalls daran wenden müßte, ſo könnte ich meinen Auftrag näher und ſicherer ſtellen.

Alles Gute wünſchend, mich zu geneigtem Andenken empfehlend.

Weimar den 11. September 1827.

45.

An Heinrich David Auguſt Ficinus.

[Concept.]

Ew. Wohlgeboren

ſchätzbares Werk habe mit Vergnügen erhalten und zwar bis jetzt nur flüchtig überlaufen können, dabey jedoch ſoviel erſehen, daß ich Ihnen allen Dank ſchuldig bin, auf meine naturwiſſenſchaftlichen Bemühungen ſoviel Aufmerkſamkeit gerichtet und dasjenige

was ich für wahr und nützlich halte aufgenommen und andern mitgetheilt zu haben. Sie benutzen den großen Vortheil eines Lehrvortrags, wodurch wir genöthigt werden, dasjenige was uns intereſſirt immer mehr zu bearbeiten, die Erfahrung vollſtändiger, die Methode reiner und überſichtlicher zu machen. Und ſo werden Sie gewiß eine höchſt erfreuliche und in ihren Anwendungen Vortheil bringende Lehre auch fernerhin befördern.

Dringende Obliegenheiten hindern mich, gegenwärtig in dieſem mir höchſt werthen Felde zu verweilen. Sobald es mir möglich wird, meine Aufmerkſamkeit wieder dahin zu lenken, gedenke ich auch Ihr Werk näher zu betrachten und meine Gedanken darüber zu eröffnen. Verharren Sie auf dieſem Wege, umgeben Sie ſich mit den Phänomenen wie ich es auch thue, denn auf dieſe Weiſe kommt man oft unvermuthet in den Fall, der ewig unerſchöpflichen Natur immer wieder einmal eine Seite des Millionecks abzugewinnen, die ſich uns gerade in einem gewogenen Augenblicke zuwendet.

Möge Sie in dieſem ſo wie in allen übrigen Geſchäften Geiſt und Glück begünſtigen!

Weimar den 11. September 1827.

46.

An Henriette Ottilie Ulrike Freifrau v. Pogwisch, geb. Gräfin Henckel v. Donnersmarck.

[Concept.]

Wenn ich nicht irre, so habe ich Frau v. Pogwisch ersucht, auf den Wiederabdruck der beiden ersten Bände des Le Globe zu subscribiren. Bey wem ist es geschehen? Sie sind nunmehr herausgekommen; wo müßte man anfragen? woher sie beziehen? und wohin das Geld senden?

Auch frag ich an, ob Frau v. Pogwisch nicht wollte das wichtige Werk von Dupin, Sur les forces productives et commerciales de la France kommen lassen, auf die bekannten Bedingungen, die Hälfte zu erstatten; es sind zwey Bände in 4° mit Kupfern und Atlas; der Preis 25 Franken.

Weimar den 11. September 1827.

47.

An Friedrich v. Müller.

Auf Ew. Hochwohlgeboren gestrige Anregung habe nachsehen lassen und es findet sich, daß ein Exemplar Velin der ersten Ausgabe in zwanzig Bänden abzugeben wäre. Es könnte dieses gegen den Subscriptions- und Ladenpreis 46 rh. 8 gr. sächsisch um so lieber geschehen, als mir eben ein Kunstwerk für eben diese

Summe vorliegt, auf deſſen Beſitz ich ſonſt verzichten müßte. Machen Sie hievon beliebigen Gebrauch und disponiren über das Angebotene zu jeder Stunde.

gehorſamſt

Weimar den 15. September 1827. J. W. v. Goethe.

48.

An die Cottaiſche Buchhandlung.

Ew. Wohlgeboren

Anfrage erwidere ſogleich mit Folgendem: Die Vermuthung, daß Fauſt nicht im Laufe der angezeigten Bände herauskommen werde, iſt dadurch entſtanden, wie ich auf beyliegendem Blättchen bemerke, daß zwiſchen Fauſt und Puppenſpiel das Komma fehlt. Sie werden alſo die Gefälligkeit haben, der anfragenden Handlung zu erwidern: daß nicht allein der erſte Theil des Fauſt wie er bekannt iſt in der nächſten Lieferung zum Vorſchein kommen werde, ſondern daß ich auch geneigt ſey, den Anfang des zweyten Theils unmittelbar in demſelben Bande folgen zu laſſen, wodurch ich das Publicum nicht wenig zu verbinden glaube.

Mich geneigtem Andenken beſtens empfehlend.

ergebenſt

Weimar den 17. September 1827. J. W. v. Goethe.

49.

An W. Reichel.

Ew. Wohlgeboren

habe hiedurch noch zu vermelden, daß die letzte Sendung, datirt vom 2. September, seiner Zeit glücklich angekommen, wobey denn abermals zu danken habe, daß Ihre Aufmerksamkeit einige eingeschlichene Fehler des Originals zu tilgen gewußt.

Anbey sende die Austheilung der verschiedenen poetischen Arbeiten in die fünf Bände der dritten Lieferung; das meiste ist nun schon in Ihren Händen, das Original zum XIV. und XV. Bande folgt nächstens. Die beiden ungedruckten Anfügungen zum XII. und XV. Band sende später. Besonders wünschte den Anfang von Faustens zweytem Theil am längsten zu behalten. Da es gleichgültig ist, welcher Theil zuletzt gedruckt wird, so wünschte, daß Sie die Einleitung träfen, diesen erst gegen das Ende vorzunehmen. Haben Sie bey der von mir intentionirten Eintheilung noch irgend etwas zu erinnern, so bemerken Sie solches gefällig.

Der ich diese Angelegenheit Ihrer ferneren Theilnahme auch hiermit zum besten empfohlen haben will.

Ew. Wohlgeb.

ergebenster Diener

Weimar den 18. September 1827. J. W. v. Goethe.

50.

An Johann Friedrich v. Cotta.

Ew. Hochwohlgeboren

auf's freundlichſte begrüßend und das beſte Wohlſeyn bey ſo vielen wichtigen Geſchäften wünſchend, überſende die ſeit einigen Jahren wegen Kunſt und Alterthum obwaltende Rechnung mit dem Erſuchen, ſie mit Ihren Büchern zu vergleichen und, inſofern unſere beiden Anſätze übereinſtimmen, dasjenige was ich ſchuldig bleibe von dem dießmaligen Termin abzuziehen und die nöthige Ordre deshalb an Herrn Frege zu ſtellen.

Zugleich liegt der Inhalt der dritten Lieferung bey, wie ſolche nach Ew. Hochwohlgeboren Wunſch eingerichtet worden. Meine Abſicht iſt, wie Sie erſehen werden, durch einiges bedeutende Neue derſelben einen höheren Werth zu geben.

Das Meiſte des Originals iſt ſchon in den Händen des Herrn Factors bis auf den Inhalt der zwey letzten Bände, welcher ſo eben an denſelben abging.

Die folgenden fünf Bände liegen auch zur Abſendung bereit, wenn ſie gleich erſt Oſtern nothwendig ſeyn dürften. Bey dieſer vierten Lieferung iſt jedoch zu bemerken, daß die fünf Bände ungetheilt und ungetrennt abzudrucken ſind und alſo die Bogenzahl ſtärker werden müßte. In den folgenden Lieferungen

würde man Ihren Abſichten ſich wieder nähern können, wie ich ſchon vorläufig überdacht habe.

Einer geneigten Erwiederung entgegenſehend

Ew. Hochwohlgeb.

gehorſamſter Diener

Weimar d. 18. Sept. 1827. J. W. v. Goethe.

[Beilage.]

Dritte Lieferung
von Goethe's Werken.

XI.

14	Jery und Bätely.
	Lila.
	Die Fiſcherin.
	Scherz, Liſt und Rache.
	Der Zauberflöte zweyter Theil.
8	Paläophron und Neoterpe.
	Was wir bringen.
	Was wir bringen.
	Theaterreden bis Eſſex.
22	

XII.

15	Fauſt, erſter Theil.
5	Fauſt, zweyter Theil, Anfang.
20	

XIII

12 Puppenſpiel bis Ende des IX. Bandes voriger Ausgabe.
3 Maskenzüge.
3 Carlsbader Gedichte.
Epimenides Erwachen.

18

XIV.

20 Triumph der Empfindſamkeit.
Die Vögel.
Der Groß-Cophta.
Der Bürgergeneral.

20

XV.

5 Die Aufgeregten.
11 Die Ausgewanderten.
2 Die guten Weiber.
4 Die Novelle.
(letztere noch ungedruckt.)

22

51.

An Alfred Nicolovius.

[Concept.]

Dir, mein lieber Neffe, nicht blos mit Worten, ſondern auch einiger That zu danken war bisher meine Abſicht; ich wollte dir, mein Theurer, für die merkwürdige Gabe gehaltig danken, womit du meinen

Geburtstag verſchönt haſt. Zwar mußte ich deine Sendung in dieſen Augenblicken bedenklich finden, indem ſie die Betrachtung erregte, wie im Leben ſich alles ausgleicht und daß man alle Urſache hat, zufrieden zu ſeyn, wenn der Verdruß, den uns Feinde zu machen belieben, durch edle Freunde abgewendet und getilgt wird.

Die letzten vierzehen Tage waren ſo ſtürmiſch, daß ich ſelbſt jetzt mich zu beſinnen Mühe habe. Durch mannichfaches Intereſſe hin- und hergezogen und zerſtreut, muß ich mich erſt wiederfinden, ehe ich leiſten kann, was ſchon gethan ſeyn ſollte. Lebe daher wohl mit dem Gefühl, daß deine Freunde mit ſoviel Neigung und Artigkeit alle Urſache haben, ſich immerfort deiner dankbar zu erinnern.

Empfiehl mich deinem Herrn Vater auf's angelegenſte und laß von Zeit zu Zeit vernehmen, daß dir's wohl geht.

Wenn du einem jungen Mahler, Herrn Zahn aus Caſſel, begegneſt, ſey ihm freundlich und dienſtlich; es iſt ein guter, angenehmer, geſchickter und fleißiger Mann, wie er ſich dir perſönlich gar bald legitimiren wird.

Lebe wohl und bleibe mir gleichgeſinnt!

Weimar den 18. September 1827.

52.

An Christian Daniel Rauch.

Ew. Wohlgeboren

Geneigtheit gegen die hübſche, kunſtreich geborene Facius thut ſich ſehr klar aus der eingeſendeten Büſte hervor und man ſieht gar deutlich, wie ſie das Glück hat, ſich einem reichen Kunſtelemente zu nähern und von des Meiſters belebender Sonne erleuchtet und gefördert zu werden. Nehmen Sie auch von meiner Seite den ſchönſten Dank dafür, ſo wie für manches andere, das durch Ihre ausgebreitete Thätigkeit auch auf mich Einfluß hat, ohne daß es Ihnen gerade ſelbſt bekannt würde.

Nun aber habe noch in einem ähnlichen Falle mich an Ihre Gefälligkeit zu wenden und Ihnen, wär es auch nur zum Überfluß, den Sohn eines Freunds zu empfehlen, der Ihnen, ſoviel ich weiß, ſchon angemeldet iſt und den Sie, wie ich vermuthen darf, in Ihre lebens- und kunſtreiche Umgebung gern aufnehmen werden.

Es iſt nämlich der Sohn des Herrn Regierungsrath Dr. Nicolaus Meyer aus Minden, von welchem ich ſchon einige Jahre her zwar unzulängliche und unbehülfliche Bemühungen in Umriſſen und ſonſtigen Zeichnungen mitgetheilt erhielt, woraus mir aber doch ein entſchiedenes Talent für bildende Kunſt hervorzugehen ſchien.

Dieſen ſeinen Sohn wünſcht mein Freund nach Berlin, ganz eigentlich zu Ihnen zu ſenden; er hat den Knaben ſchon angemeldet, glaubt aber in dem Grade an Ihr Wohlwollen für mich, daß er ſich überzeugt hält, eine Erwähnung von meiner Seite könne ſeinen Wünſchen und Hoffnungen vortheilhaft ſeyn. Wäre es daher Ihren übrigen Zuſtänden und Geſchäften angemeſſen, ſo würde ich bitten, ſich dieſes jungen Mannes gefällig anzunehmen und ihn zu prüfen, da ſich denn freylich das in ihm wohnende Talent noch ſehr unentwickelt zeigen würde. Der ältere Bruder befindet ſich ſchon als Studierender auf der Berliner Univerſität und ich kann dem zwar wohlhabenden, aber durch eine ſtarke Familie bedingten Hausvater nicht verargen, wenn er ſich von der ökonomiſchen Seite einigermaßen erleichtert zu ſehen wünſchte, wozu Ew. Wohlgeboren bey Ihrem weitumfaſſenden Wirkungskreis einige Rückſicht zu nehmen vielleicht die Geneigtheit hätten.

Ich würde Dieſelben bey ſo vielen wichtigen Obliegenheiten nicht mit einem ſolchen Anſinnen behelligen, wenn nicht eben eine ausgebreitete Thätigkeit den wohlwollenden Mann gerade in den Fall ſetzte, dasjenige, was in beſchränkteren Umſtänden nicht geleiſtet werden könnte, zu überſchauen und zu bewirken.

Schließen aber kann ich nicht ohne wiederholten Dank für die Begünſtigung unſrer jungen Künſtlerin, wozu ich die Bemerkung füge, daß bey meinem dieß-

maligen Geburtsfeſt unter manchen andern köſtlichen Gaben mir auch ein höchſt gelungenes Porträt meines vortrefflichen Zelter zugekommen, worin ich das bedeutende Künſtlerverdienſt des Herrn Begas entſchieden anzuerkennen und mich meines vielfach ſchönen und glücklichen Verhältniſſes zu Berlin auf neue Weiſe in täglicher Anſchauung zu erfreuen habe.

Eben da ich ſchließen will, verläßt uns nach einem Beſuche von einigen Tagen, um nach Berlin zu gehen, Herr Zahn aus Caſſel. Sie werden ſich mit allen Kunſtfreunden ergötzen, wie wohl er ſeinen Aufenthalt, beſonders in Pompeji, zu nutzen gewußt, und ſicher wird er dort wie hier durchaus wohl aufgenommen ſeyn.

Mich fernerem geneigtem Wohlwollen empfehlend, in aufrichtigſter Theilnahme

Ew. Wohlgeb.

ergebenſter Diener

Weimar den 18. September 1827. J. W. v. Goethe.

53.

An C. F. Zelter.

Dießmal nur mit wenigen Worten empfehl ich den ſich ſelbſt empfehlenden Herrn Zahn, Mahler aus Caſſel, welcher ſeinen Aufenthalt in Italien, beſonders Neapel und Pompeji, eifrigſt zu nutzen gewußt hat. Nimm an dem Schönen und Guten Theil, deſſen er

vieles des Wünſchenswertheſten mit ſich führt. Laß ihn dagegen an dem Beſten Theil nehmen, welches du ſo reichlich ſpendeſt.

Gedenke mein und laß bald wieder etwas vernehmen.

Der Deine

Weimar den 18. September 1827. J. W. v. Goethe.

54.

An den Grafen Carl Friedrich Moritz Paul v. Brühl.

Laſſen Sie mich, verehrter Freund, wieder einmal eine Gelegenheit ergreifen, Sie auf's herzlichſte zu begrüßen und zugleich auf's lebhafteſte Glück wünſchen, des glänzenden Zuſtands gedenkend, in welchen Sie die nächſt vergangene Zeit her Ihre Theater zu ſetzen gewußt. Fürwahr man konnte von der reichen Mannichfaltigkeit Ihrer vielfachen Darſtellungen durch öffentliche Nachrichten und vertrauliches Melden ſo vieles und Vorzügliches nicht vernehmen, ohne den Wunſch zu empfinden, man möge an ſolchen Genüſſen auch ſeinen Theil freudig genommen haben.

Den Überbringer des Gegenwärtigen habe eigentlich nicht zu empfehlen; es iſt ein Mahler, aus Caſſel gebürtig, namens Zahn, von angenehmer Gegenwart, welcher Zeugniſſe genug vorlegen kann, wie gut er ſeinen Aufenthalt in Italien, beſonders in Neapel und

Pompeji, genutzt hat. Und wer wüßte mehr als mein verehrter Freund zu ſchätzen, wie hoch man die Bemühung eines jungen Künſtlers anzuſchlagen habe, der über Zeiten und Räume uns in die fremdeſten Zuſtände hinauszuführen weiß. Iſt dieß nicht auch der ſchöne und edle Zweck unſrer theatraliſchen Bemühungen?

Hiemit ſey mir vergönnt zu ſchließen, mich Ihnen und den theuren Ihrigen zu empfehlen und mich wie immer treu-angehörig zu nennen

unwandelbar

Weimar den 18. September 1827. J. W. v. Goethe.

55.

An Sulpiz Boiſſerée.

Um abermals den Grund zu einem Briefe an Sie, mein Theuerſter, zu legen, muß ich mich entſchließen auszuſprechen, daß zwey angefangene Schreiben in dieſer Zeit zum Feuer verdammt worden; ich hatte mich über das verlegeriſche Betragen unſeres würdigen Freundes zu beſchweren, der mich durch eine Art von Überraſchung nöthigte, die einmal beliebte und angekündigte Ordnung der Ausgabe meiner Werke durchaus abzuändern, wobey derſelbe die Einleitung zu treffen wußte, daß meinen Entſchluß mit umgehender Poſt zu eröffnen nöthig ward. Hierüber druckte ich mich in den erſten Tagen vertraulich gegen Sie allzu

lebhaft aus, ward aber nachher durch den alten Spruch: „man ſolle keinen Verdruß über Feld ſchicken“, wieder beſchwichtigt; denn wir beunruhigen nur die Freunde zu einer Zeit, wo wir ſelbſt ſchon wieder beruhigt ſind. Auch hab ich überhaupt gegen jenen nicht dergleichen gethan, um der Angelegenheit den möglichſt ſchicklichen und wenigſt auffallenden Gang zu erhalten. Nun aber iſt mir bey dieſer Sache nichts unangenehmer, als daß dieß Zwiſchenſpiel gemeldeterweiſe unſere Mittheilungen unterbrach.

Für Sie alſo, mein Wertheſter, immer in gleichem Sinn und wahrhafteſtem Antheil verharrend, möchte gegenwärtigen Blättern einigen Gehalt geben, welches nicht beſſer zu bewirken wüßte, als wenn ich hiſtoriſch verfahre.

Am 22. April alſo, als dem Datum meines vorletzten Briefes, beſuchte uns Herr Ampère der Jüngere, von Paris kommend, der ſchönen Literatur befliſſen, zu den raſchen und umſichtigen Männern gehörend, welche ſich, am Kreiſe des Globe theilnehmend, lebhaft und kräftig genug bewegen. Er ward gut aufgenommen und wenn er nach ſeinem Abſchiede durch eine kleine Indiscretion unſer Publicum verletzte, ſo war das bald wieder geheilt und er würde, von Norden, wohin er ſich begab, wieder zurückkehrend, auf alle Weiſe gern geſehen ſeyn.

Mit ihm vertraulicher converſirend, ſah man ſich in dem Falle, in jenen Kreis etwas tiefer hineinzublicken

und gewiſſe Verhältniſſe mit mehr Sicherheit anzuknüpfen. Kurz nachher, zufällig von anderer Seite her, kam die zweyte Auflage von des Baron Charles Dupin Reiſe nach England, die ich wirklich nach vierzehn Tagen von meiner Seite verbannen mußte, um nicht in ein meinen gegenwärtigen Pflichten ganz entgegengeſetztes Intereſſe gezogen zu werden. Von Zeit zu Zeit nehm ich wieder ein Capitel vor, das mir den Vortheil gewährt, eine glückliche und nützliche Geſprächs-Unterlage zu finden mit Reiſenden, deren ich dorther gar viele zu ſprechen habe.

Ich arbeitete indeſſen anhaltend an den Wanderjahren, deren höchſt verſchiedene Capitel ich mitunter als ungezogene Kinder anzuſehen habe, mit denen man ſich liebend abgibt, vielleicht eben deswegen, weil ſie einiger Erziehung bedürfen.

Herrn v. Schlegels Gegenwart eröffnete uns manchen Ausblick nach Indien; und ich will gern geſtehen, daß ich mich nicht unwillig wohl einmal dort hinüber führen laſſe; wenn ich mich auch mit den leidigen hochmüthig-häßlichen Frömmlingen ſo wie ihren vielköpfig-vielarmigen Göttern keineswegs befreunden kann, ſo ſind doch ihre Apſaren in dem Grade liebenswürdig, daß man ſie gern mit den Augen verfolgt, wo nicht gar wie ihre himmliſchen Bewunderer um ihretwillen ganz zu Auge werden möchte.

Nun ward ich zufällig der bildenden Kunſt, beſonders der Mahlerey wieder zugeführt. Der Reſtau-

rator Palmaroli arbeitete in Dresden mit großem Beyfall; Ihro Königliche Hoheit der Großherzog befahl, den hiesigen Mahler und Zeichenmeister, namens Lieber, hinzusenden, einen genauen und man möchte sagen eigensinnigen Künstler. Dieser gewann des Italiäners Gunst, welcher ihn mit in sein Quartier nahm und ihm von den Kunstgriffen dieser artistischen Technik, wie wir uns überzeugen konnten, manches offenbarte; sogar das Übertragen eines Ölbildes von der alten Leinwand auf eine neue ist glücklich gelungen. Mehrere Bilder von verschiedenem Werth in dem schlechtesten Zustande wurden hingesendet, deren wir uns bey

|: Die Fortsetzung nächstens. :|

Weimar d. 21. Sept. 1827. G.

56.

An J. F. v. Cotta.

Ew. Hochwohlgeboren

verfehle nicht zu melden, daß kurz nach Abgang meines letzten Briefes ich Gelegenheit gefunden, hier am Orte die mir zukommende Summe mit Bequemlichkeit und Vortheil zu beziehen, weshalb ich denn eine Assignation auf die Herren Frege in Leipzig von 7400 rh. sächsisch ausgestellt habe, 100 rh. zu Berichtigung meiner in übersendeter Rechnung bemerkten Schuld zurücklassend.

In der Überzeugung, daß dieſes Ihnen auch genehm ſeyn möchte, habe die Ehre, mich wie immer hochachtungsvoll zu unterzeichnen

Ew. Hochwohlgeb.

gehorſamſten Diener

Weimar den 21. September 1827. J. W. v. Goethe.

57.

An Frau Dreyßig.

[Concept.]

Sie haben, meine Wertheſte, durch Überſendung eines ſchönen Blumenſtockes zu meinem dießmaligen Geburtstage mir ein beſonderes Vergnügen gemacht, und nachdem ich mich daran mit mehreren Freunden dieſe Zeit her ergötzt, ſo ſende den verblühenden nunmehro dankbar zurück. Es geſchieht deshalb, weil ich nur Ihnen die fernere Pflege deſſelben anvertrauen möchte. Habe ich das Glück, jene Epoche im nächſten Jahre wieder zu erleben, ſo erbitte mir ſolchen abermals als ein Zeichen Ihres geneigten Andenkens. Bewahren Sie indeſſen beykommende Medaille zu meinem Gedächtniß und fahren in Ihrem lebhaften Geſchäfte fort, andern und ſich ſelbſt angenehm und nützlich zu wirken.

Weimar den 23. September 1827.

58.

An Martin Christian Wilhelm Töpfer.

[Concept.]

Ew. Wohlgeboren

nehme mir die Freyheit um eine kurze Notiz zu ersuchen.

In einem der Eisenachischen Ämter steht ein runder Thurm von guter Bauart, ziemlichem Umfang und geringer Höhe, den ich früher gesehen und für römisch gehalten. Vielleicht erinnern sich Dieselben des Amtes und Dorfes, wo derselbe zu finden, oder könnten doch durch Ihre Eisenacher Freunde das Nähere erfahren, wodurch Sie mich besonders verbinden würden.

Geneigtem theilnehmendem Andenken mich bestens empfehlend.

Weimar den 23. September 1827.

59.

An Carl Wilhelm Lieber.

Frau Räthin Vulpius ist avertirt daß H. Lieber bey ihr einsprechen und wegen des Quartiers das weitere bereden werde.

Montag d. 24. Sept. 1827. G.

60.

An Sulpiz Boiſſerée.

Rückſendung zu erfreuen hatten; und ſo kann nach ſeiner Wiederkehr an gar manchem im öffentlichen und Privatbeſitz vorhandenen guten Bilde die nöthige Nachhülfe geſchehen.

Von den Wirkungen meiner Farbenlehre erfahr ich manches Merkwürdige, aber nicht durchaus Erfreuliche. Die alte ariſtokratiſche Stockung der Zunftgenoſſen dauert wie billig fort; ſie wiederholen ihr Credo wie es zu erwarten iſt. Dieſes Geſchlecht muß ausſterben und zwar in gewiſſer Zeit, wie Charles Dupin ausgerechnet hat. Den wohlmeynend-ſtrebenden jüngeren Männern ſteht zweyerley entgegen: die herkömmliche Terminologie, die ſie wenigſtens theilweiſe fortbrauchen müſſen, ſogar wenn ſie es auch ſchon beſſer verſtehen, weil ſie ſich doch der Mitwelt verſtändlich machen und es mit der Zunft nicht ganz verderben möchten. Das zweyte Hinderniß liegt in der unbezwinglichen Selbſtigkeitsluſt der lieben Deutſchen, ſo daß jeder in ſeinem Fache auch auf ſeine Weiſe gebahren will. Niemand hat einen Begriff, daß ein Individuum ſich reſigniren müſſe, wenn es zu etwas kommen ſoll; da iſt denn nicht leicht ein Begleiter, der nicht rechts und links abweiche und ſo wie vom Weg auch vom Ziel abkäme.

Professor v. Henning in Berlin ist bey der Klinge geblieben und hat in dem rein gezogenen Kreise einige schöne Entdeckungen gemacht, Lücken ausgefüllt, Vollständigkeit und Fortschritt bewirkt. Er trägt unsere Chromatik diesen Sommer abermals vor. Einige seiner Schüler haben sich in Jever an der Nordsee niedergelassen und haben als dort Angestellte einen Kreis gebildet, worin sie diese Studien sehr glücklich und gehörig fortsetzen. Das mag sich denn so in der Folge fort- und ausbilden, bis es einmal greift und Mode wird; worauf aber alles ankommt ist, daß man gewahr werde, welche praktische Vortheile aus dieser Ansicht und Methode sich entwickeln.

Die Verlobung unserer Prinzeß Maria ward uns vielbedeutend und aufregend [durch] das öftermalige Erscheinen des hohen Bräutigams und seiner königlichen Brüder, mir besonders [durch] das Wohlwollen Ihro Königlichen Hoheit des Kronprinzen, der mir durch Übersendung einer sehr schön gearbeiteten Copie eines kleinen Jupiters in Bronze, der sich in den Oderbrüchen gefunden hatte, die zarteste Aufmerksamkeit bewies. So kam der May heran und ich ward gelockt in den Garten am Park zu ziehen, wovon ich großen Nutzen hatte; denn ich förderte manches Alte, ergriff einiges Neue und gewann gar vieles von einer reineren, obgleich auch öfters unterbrochenen Ruhe.

Indessen näherte sich die Abreise unserer geliebten Prinzeß, die ich mit ihren hohen Eltern an einem

ſchönen Tage nochmals in meinem Garten ſah und nachher bey ihrer feyerlichen Abfahrt in der Allee des Webichts, durch herzlichen Trieb dorthin geführt, begrüßte. Dieß geſchah den 22. May und ſo zog denn dieſes liebe Weſen von uns in einen neuen Zuſtand, wo es ihr, wie wir durchaus vernehmen, wohl und erfreulich geht.

Indeſſen war mir aus Edinburg eine Sendung zugekommen, mit einem Schreiben von einem Manne, der im mittlern Alter ſeyn mag und ſich mit der deutſchen Literatur auf eine wunderſam-innige Weiſe bekannt gemacht hat. Eine Biographie Schillers zeugt von dem reinſten Antheil, von einer warmen und zugleich einſichtigen Verehrung dieſes außerordentlichen Mannes.

Ein Werk in vier Bänden eben dieſes Herrn Thomas Carlyle, German Romance, liefert Überſetzungen aus den Werken unſerer deutſchen Erzähler: Muſäus, Tieck, La Motte Fouqué, Hoffmann, mit kurzen Lebensnotizen von dieſen ſämmtlichen; der vierte Band enthält meine Wanderjahre und von meinem Leben eine freundliche Darſtellung.

Überhaupt iſt hier zu bemerken, was ſchon früher von der Schilleriſchen Biographie dieſes Verfaſſers geſagt worden; alle dieſe kurzen Biographien ſind mit Neigung, aber mit Klarheit geſchrieben; was er als Mängel ſeiner Autoren tadeln könnte, das behandelt er als Eigenſchaften und Eigenheiten, und ſo entſteht

doch zuletzt das Bild eines lebendigen, wenn auch nicht durchaus lobenswürdigen Menschen.

So endete der May, Junis Anfang soll nicht außen bleiben. Alles treulichst zu melden bestrebt.

W. 25. S. 1827. Goethe.

61.

An den Großherzog Carl August.

[Concept.]

Ew. Königlichen Hoheit

höchst erwünschter Anordnung gemäß wird das bewußte theure Haupt zur Form genommen. Sobald von unserer Seite das Nöthige und Schickliche geschehen, vermelde solches alsobald mit Bitte, die weitere Verfügung an das Hofmarschallamt gnädigst ergehen zu lassen.

Zu dem schönen Jagdwetter, woran auch gestern in Berka und Tonndorf Theil zu nehmen schnelle Resolution faßte,

Mich zu ferneren Gnaden und Hulden angelegentlichst empfehlend.

Weimar den 25. September 1827.

62.

An Carl Jacob Ludwig Iken.

Ew. Wohlgeboren

auf Ihren freundlichen Brief zu antworten habe bisher gezögert, weil ich die Ankunft der beiden ver-

kündeten Werke vorerst erwartete. Da sie aber wahrscheinlich später mit Meßgelegenheit ankommen, so benutze einen freyen Augenblick, vorläufig schönstens zu danken und einiges zu vermelden. Zuerst also lege die gewünschte Erklärung zweyer Ausdrücke bey, welche, seltner vorkommend, allerdings einiger Auslegung bedürfen. Ich thue dieses gegenwärtig um so lieber, als das nächste Stück von Kunst und Alterthum sich verzögern wird. Die Ausgabe meiner Werke erfordert viele Aufmerksamkeit, besonders da ich in der Folge manches Neue fernerhin zu geben gedenke.

Lassen Sie mich nun zuerst das Vergnügen ausdrücken, welches Sie durch den Antheil an Helena mir gewährt haben. Bey der hohen Cultur der Bessern unsres Vaterlandes konnte ich zwar ein solches beyfälliges Eingreifen gar wohl erwarten, allein die Erfüllung solcher Hoffnungen und Wünsche bleibt doch immer das Vorzüglichste und Nothwendigste. In solcher Aussicht habe ich denn diese längst intentionirte und vorbereitete Arbeit vollendet und den Aufwand von Zeit und Kräften, das strenge Beharren auf diesem einen Puncte mir schon während der Arbeit zum Gewinn gerechnet.

Ich zweifelte niemals, daß die Leser, für die ich eigentlich schrieb, den Hauptsinn dieser Darstellung sogleich fassen würden. Es ist Zeit, daß der leidenschaftliche Zwiespalt zwischen Classikern und Roman-

tikern ſich endlich verſöhne. Daß wir uns bilden iſt die Hauptforderung; woher wir uns bilden wäre gleichgültig, wenn wir uns nicht an falſchen Muſtern zu verbilden fürchten müßten. Iſt es doch eine weitere und reinere Umſicht in und über griechiſche und römiſche Literatur, der wir die Befreyung aus mönchiſcher Barbarey zwiſchen dem 15. und 16. Jahrhundert verdanken! Lernen wir nicht auf dieſer hohen Stelle alles in ſeinem wahren, ethiſch-äſthetiſchen Werthe ſchätzen, das Älteſte wie das Neuſte!

In ſolchen Hoffnungen einſichtiger Theilnahme habe ich mich bey Ausarbeitung der Helena ganz gehen laſſen, ohne an irgend ein Publicum noch an einen einzelnen Leſer zu denken, überzeugt, daß wer das Ganze leicht ergreift und faßt, mit liebevoller Geduld ſich auch nach und nach das Einzelne zueignen werde. Von einer Seite wird dem Philologen nichts Geheimes bleiben, er wird ſich vielmehr an dem wiederbelebten Alterthum, das er ſchon kennt, ergötzen; von der andern Seite wird ein Fühlender dasjenige durchdringen, was gemüthlich hie und da verdeckt liegt:

Eleusis servat quod ostendat revisentibus

und es ſoll mich freuen, wenn dießmal auch das Geheimnißvolle zu öfterer Rückkehr den Freunden Veranlaſſung gibt. Hiebey darf nicht unerwähnt bleiben, daß ich mit der vierten Lieferung meiner Werke zu Oſtern die erſten Scenen des zweyten Theils von Fauſt mitzutheilen gedenke, um auf manche Weiſe ein friſches

Licht auf Helena, welche als der dritte Act des Ganzen anzuſehen iſt, zurückzuſpiegeln.

Auch wegen anderer dunkler Stellen in früheren und ſpäteren Gedichten möchte ich Folgendes zu bedenken geben: Da ſich gar manches unſerer Erfahrungen nicht rund ausſprechen und direct mittheilen läßt, ſo habe ich ſeit langem das Mittel gewählt, durch einander gegenüber geſtellte und ſich gleichſam in einander abſpiegelnde Gebilde den geheimeren Sinn dem Aufmerkenden zu offenbaren.

Da alles, was von mir mitgetheilt worden, auf Lebenserfahrung beruht, ſo darf ich wohl andeuten und hoffen, daß man meine Dichtungen auch wieder erleben wolle und werde. Und gewiß, jeder meiner Leſer findet es an ſich ſelbſt, daß ihm von Zeit zu Zeit bey ſchon im Allgemeinen bekannten Dingen noch im Beſonderen etwas Neues erfreulich aufgeht, welches denn ganz eigentlich uns angehört, indem es von einer wachſenden Bildung zeugt und uns dabey zu einem friſchen Gedeihen hinleitet. Geht es uns doch mit allem ſo, was irgend einen Gehalt darbietet oder hinter ſich hat.

Die angekündigten Werke ſollen mir willkommen ſeyn, um ſo mehr als Ihre frühere ſchriftliche Sendung mir genugſames Intereſſe abgewonnen. Leider, nach ſo vielen Seiten hingezogen, ja hingeriſſen, verſäumt ich in Kunſt und Alterthum daran zu gedenken; in einem nächſten Stücke, deſſen Erſcheinung ich möglichſt zu beeilen gedenke, kann es dagegen im Zuſammen-

hange geſchehen. Die Aufſchlüſſe die uns das intereſſante Werk: Cours de la littérature grecque moderne, par Jacovaky Rizo Néroulos, Genève 1827, verleiht, geben hiebey die beſte Richtſchnur.

Und ſo will ich mich denn für dießmal Ihrer ferneren geneigten Theilnahme beſtens empfohlen haben; denn durch das Mitwirken ſolcher jüngerer Männer kann ich allein aufgeregt werden, meine höhern Jahre, ſtatt in Ruhe und Genuß, mühſam und bewegt hinzubringen. Bey der Herausgabe meiner Werke hätte ich freylich vorausſehen ſollen, zu welchen Obliegenheiten ich mich verpflichtete, indem ich nicht nur das Bekannte zu wiederholen ſondern auch Unbekanntes hervor[zu]ſuchen und Unvollendetes zu vollenden unternahm. Indeſſen da es mir mit Helena geglückt iſt, daß dieſe Production auf den Gebildeten einen guten Eindruck macht und ſelbſt von ſcharfſichtigen Kritikern als aus Einem Guſſe hervorgegangen angeſprochen wird, ſo möchte es an dem Übrigen auch nicht fehlen. Ich habe ſo oft in meinem Leben auf ein für meine neuen Productionen ſtumpfes Publicum getroffen, daß es mich dießmal höchlich erfreut, ſo ſchnell und unmittelbar aufgefaßt worden zu ſeyn.

Und ſo ſey denn dieſes, durch mannichfaltige Zerſtreuung unterbrochene Blatt endlich geſchloſſen und unter Verſicherung wahrhafter Theilnahme fortgeſendet.

ergebenſt

Weimar den 27. September 1827. J. W. v. Goethe.

[Beilage.]

[Concept.]

Aureole iſt ein im Franzöſiſchen gebräuchliches Wort, welches den Heiligenſchein um die Häupter göttlicher oder vergötterter Perſonen andeutet. Dieſer kommt ringförmig ſchon auf alten pompejaniſchen Gemählden um die göttlichen Häupter vor. In den Gräbern der alten Chriſten fehlen ſie nicht; auch Kaiſer Conſtantin und ſeine Mutter erinnere ich mich ſo abgebildet geſehen zu haben. Hiedurch wird auf alle Fälle eine höhere geiſtige Kraft, aus dem Haupte gleichſam emanirend und ſichtbar werdend, angedeutet; wie denn auch geniale und hoffnungsvolle Kinder durch ſolche Flammen merkwürdig geworden. Und ſo heißt es auch in Helena:

Denn wie leuchtet's ihm zu Haupten? Was erglänzt iſt ſchwer zu ſagen,
Iſt es Goldſchmuck, iſt es Flamme übermächtiger Geiſteskraft.

Und ſo kehrt denn dieſe Geiſtesflamme, bey ſeinem Scheiden, wieder in die höhern Regionen zurück.

63.

An Marianne v. Willemer.

In Eile muß ich nur vermelden daß Herr v. Ekendahl und ſeine Verdienſte mir gar wohl bekannt ſind; daß er ein knappes Leben führt blieb mir nicht verborgen; haben Sie Dank daß Sie mir enthüllen,

auf welchen Grad. Wo ich etwas für ihn thun kann weiß ich nicht, es drängt ſich hier ſo viele Thätigkeit zuſammen, daß ſie ſich ſelbſt den Markt verdirbt; die Forderungen werden wie überall größer und größer, die Mittel aber ſchmäler und ſchmäler; ich habe Mühe, es in meinem Kreiſe am Nothwendigſten nicht fehlen zu laſſen. Auf alle Fälle den beſten Dank daß Sie mir Gelegenheit geben, mich näher nach dem Manne zu erkundigen und durch Erwähnung ſeines Verdienſtes an bedeutenden Orten ihm vielleicht nützlich zu werden.

Nun aber darf ich der koſtbaren küchlichen und kellerlichen Gaben nicht vergeſſen, die mir zu dieſen reiſeluſtigen Zeiten, wo mein Tiſch faſt täglich mit hin- und herwandernden Freunden beſetzt iſt, auf's erfreulichſte zu Hülfe kommen. Ob die Artiſchocken dieſes Jahr, durch die Witterung begünſtigt, beſſer ſind als je, oder ob es in der glücklichen Dispoſition der Gäſte liegt, will ich nicht entſcheiden; genug, man verſichert, von dergleichen Zartheit und Süßigkeit noch niemals genoſſen zu haben. Der Wein behauptet ſeine alten Vorrechte, und ſo ſteht alles zum beſten.

Da ich mich nun auch beſſer befinde als lange Zeit her, ſo will ich doch gern geſtehen daß ich lieber Gaſt in der waſſerreichen Mühle ſeyn möchte als Wirth in dem trocknen Thüringen. Ich fahre bey dieſem ſchönen Wetter öfter als ſonſt im Lande umher, blicke jedoch bey einer noch ſo weiten Ausſicht

von der Höhe des Ettersberges in ein fruchtbares, aber von keinem Waſſerſpiegel noch Rauſchbach belebtes Land, nach Südweſten hinüber, wo dergleichen reichlich zu finden iſt.

Sodann überzeugen Sie ſich gewiß, daß bey dem verunglückten Dampfſchiff bey Bingen ich lebhaft erinnert worden an die Freunde die vor kurzem jene leidigen Felſen glücklich vorbeygefahren; nicht ohne Art von nachgefühlter Bangigkeit: es hätte auch ihnen dergleichen begegnen können.

Da wir nun aber, Dank ſey es dem guten Geſchicke, auf dieſer, beſonders in gegenwärtigen ſchönen Herbſttagen höchſt erfreulichen Erde zuſammen wandeln: ſo laſſen Sie uns in Treue und Liebe auch fernerhin verharren und von Zeit zu Zeit freundliches Wort und Gabe, wie es die Veranlaſſung gibt, wechſelſeitig mittheilen.

treu angehörig

W. d. 27. Sept. 1827. J. W. v. Goethe.

64.

An C. F. Zelter.

Sey mir alſo auch dießmal in München gegrüßt, da deine Reiſen für mich durchaus immer ſo fruchtbar ſind. Deinen zweyten Brief erhielt ich am achten Tag und ſo wird auch dieſer dich auf's baldigſte finden.

Zuvörderſt alſo will ich dir Auftrag geben, die ſchönſten Grüße auszurichten, erſtlich an Herrn Director v. Schelling und ihm dabey für den herrlichen Brief zu danken, den mir Gräfin Fritſch von Carlsbad mitbrachte; ich ſchreibe ihm, ſobald ich zu einiger Faſſung komme; denn es wird immer bunter um mich her, je mehr ich wünſchen muß, mir ſelbſt und meinen Obliegenheiten zu leben. Sodann erneuere auf die freundlichſte Weiſe mein Andenken bey Herrn v. Martius, dem Botaniker und Braſilianer; du wirſt an ihm den herzlichſten trefflichſten Mann finden. Entſchuldige mein langes Schweigen, ich darf die Liebe zu der weiten und breiten Natur bey mir nicht aufkommen laſſen; erſuche ihn um einige Zeilen. Sodann wirſt du Herrn v. Cotta ſchönſtens grüßen; er iſt ſo beſchäftigt, daß man ſich mit ihm nur von Geſchäften unterhalten kann. Herrn v. Klenze ſage gleichfalls das Freundlichſte; auch verſäume es bey Herrn Cornelius nicht; und wo hätte ich überhaupt noch hinzublicken und hinzudeuten.

Gedenke meiner überall im Beſten. Wäre der Gruß eines Guelfen an den Ghibellinen nicht immer verdächtig, ſo würde ich dir auch einen an Herrn v. Buch auftragen. Wie du biſt, haſt du unter Menſchen eine gar ſchöne Stelle gefunden, verträgſt dich mit allen, wehrſt dich gegen alle, und ſo kömmſt du denn männlich durch Freud' und Leid.

Nun auch von mir einiges Bedeutende: Höchſt

erfreulich war mir die Ankunft des Herrn Geheimen Rath Streckfuß; ich machte mit ihm vor Tiſche eine Spazierfahrt; er ſpeiſ'te mit uns und Riemer, und da du ihn kennſt, ſo brauche ich nicht zu ſagen, wie ſeine Gegenwart höchſt wohlthätig geweſen. Die Schärfe und Beſonnenheit des Geſchäftsmanns, der als ſolcher an Welt und Staat durchaus Theil nimmt, die Milde eines poetiſch-praktiſchen Sinnes, der gerade nicht Stoff und Gehalt aus ſich ſelbſt nehmen, ſondern lieber dem vorhandenen Auswärtigen eine vaterländiſche Form geben und ſich und andere damit gründlich erfreuen will: dieſes, in einer Individualität zuſammen, macht den angenehmſten Eindruck und hinterläßt eine wohlthätige Erinnerung.

Wenige Zeit vorher war ein junger heſſiſcher Mahler namens Zahn aus Italien, beſonders aus Neapel und Pompeji zurückgekommen und brachte einen unglaublichen Schatz von Durch- und Nachzeichnungen der am letzten Orte neuerlich ausgegrabenen Gemählde mit. Frage hiernach in München, dort werden Umriſſe im Kleinen lithographirt, wie ſie Herr v. Cotta zu verlegen übernommen hat. Betrachte ſie ja ſämmtlich mit Geiſt und Ruhe; ſie halten ſich dem Sinne nach neben allem, was uns aus jenen Paradieſen übrig geblieben.

Haſt du dich dem Herrn Grafen Sternberg noch nicht vorgeſtellt, ſo thue es alſobald, und gedenke meiner zum ſchönſten; ſprich aus daß ich fortfahre,

dankbar zu ſeyn für die ſo höchſt wohlthätige und wirkſame Gegenwart, die er uns vor kurzem genießen ließ. Wenn man bey der Jugend ſoviel Anmaßlich-Fahriges, bey dem Alter ſoviel Eigenſinnig-Stockendes ſich muß gefallen laſſen, ſo iſt es erſt wahres Leben mit einem Manne, der mit ſoviel Maaß und Ziel, mit immer gleichem Antheil den edelſten Zwecken entgegengeht.

Merke doch ja auf andere in dieſer großen Verſammlung und melde, wer dir zuſagt, es ſey nun im Umgange oder im Vorleſen. Horche doch auch hin, wie ſie von einander denken, inwiefern ſie ſich vertragen, beſonders auch, inwiefern einer von dem andern etwas lernen möchte. Nicht weniger ſieh dich unter Proteſtanten und Katholiken um; es ſind ſoviel Elemente in München zuſammengerufen, daß nothwendig eine Gährung vorhergehen muß, ehe dieſer Moſt ſich zu Wein veredelt. Da ich alle Urſache habe, dem König das ſchönſte Gelingen zu wünſchen, ſo würdeſt mir mit jeder guten Nachricht die größte Freude machen.

Nun kehr ich zu mir in mein beſchränktes Weſen zurück und denke gern an meinen vierwöchentlichen Aufenthalt im Garten am Park. Wenn man gleich in frühere Zuſtände weder zurücktreten kann noch ſoll, ſo hätte ich, wenn ſchon vom Wetter keineswegs begünſtigt, dennoch ausgehalten und beſſere Tage erwartet, aber die Ankunft des Herrn Grafen veranlaßte

mich, in die Nähe der Societät wieder zurückzukehren; und ſo muß ich denn ſchon mit dem Gewinn der kurzen dort verbrachten Zeit zufrieden ſeyn. Davon wirſt du denn auch, wenn du, wie Fräulein Ulrike behauptet, auf der Rückreiſe zu uns kommſt, dein reichliches Theil dahin nehmen. Unter anderm wird zur Begleitung eines Liedes ein Chor von Aeolsharfen verlangt. Ob dergleichen ſchon ausgeführt worden, iſt mir nicht bekannt. Dieſe Gelegenheit aber, etwas Wunderſames hervorzubringen, ſollteſt du dir nicht entgehen laſſen.

Meine Schwiegertochter ſieht ihrer Entbindung, und wir mit ihr, um deſto ſehnſuchtsvoller entgegen, als ſie dießmal in ihrem Zuſtand mehr als billig zu leiden hat. Werden wir von dieſem Hauskreuz glücklich erlöſ't, und du kommſt zur rechten Zeit an, ſo könnten wir noch einmal einer chriſtlich-kirchlichen Function zuſammen beywohnen, welches doch auch ein ganz artiger passus in unſrer Lebensgeſchichte ſeyn würde. Und nun zum Schluß: ſchreibe viel und eilig, wenn du auch manchmal übereilte Stellen wieder auslöſchen ſollteſt, und ſende jedes Blatt einzeln wie es trocknet.

Alſo geſcheh es!

Der Deine

Weimar den 29. September 1827. J. W. v. Goethe.

65.

An J. H. Meyer.

Ich wünſchte wohl, mein Theuerſter, daß Sie wie Freund Zelter, welcher ſich gegenwärtig in München befindet, ein Tagebuch gehalten und mir geſendet hätten. Denn gerade durch dieſes Beyſpiel iſt mein Verlangen, zu wiſſen, wie es Ihnen geht, gar ſehr geſteigert worden. Setzen Sie mich davon, und wenn auch nur lakoniſch, in einige Kenntniß. Dieſes will ich beſonders verdienen dadurch, daß ich vermelde, daß die Frau Erbgroßherzogin, höchſt zufrieden mit ihrer Cur, von Carlsbad zurückgekommen, ſo wie kurz vorher unſer Soret, wirklich auch in bedeutend beſſerm Zuſtande als er abreiſ'te.

Mir iſt es auch dieſe Zeit her ganz wohl gegangen. Ein junger heſſiſcher Künſtler, namens Zahn, brachte die neuſtausgegrabenen Bilder aus Pompeji ſogar im Großen durchgezeichnet: Hercules und Telephus, ein älteres, mein Favoritbild, ganz unſchätzbar, in wirklicher Größe, auch eine kleine Copie in Öl, in einer ernſten Farbe, ſie ſey nun urſprünglich oder der braunrothe Hercules habe nachgedunkelt.

Das Opfer der Iphigenie in wirklicher Größe iſt eben ſo hoch zu ſchätzen, und manches andere, beſonders Kinder auf Delphinen u. ſ. w., Candelaber aus den Wanddecorationen, an denen, wie in den großen Laub-

werken, eine Art von Ahnung der Metamorphoſe zu beobachten war. Das bunte Fries aus dem Tempel der Iſis, über alle Begriffe anmuthig; das große Wandgemählde dorther, eine gräciſirende Parodie in's Schöne von Iſis, Oſiris, Typhon, Horus und dergleichen. Sodann viele Figuren in's Kleine gezeichnet, ein Reichthum aller Art. Die ſchönen Dinge, die wir Terniten ſchuldig ſind, und was wir durch Gell, Gandy, Goro und ſonſt erfuhren, alles ſehen wir dadurch vervollſtändigt und belebt. Das Velociferiſche des Jahrhunderts verläugnet auch hier ſich nicht.

Ich habe über dem Complex dieſer Dinge nachgedacht, um in Kunſt und Alterthum davon Rechenſchaft zu geben; bis ich mit dem was meines Bereichs iſt fertig werde, kommen Sie ja wohl zurück.

Herr Beuth hat mir vier Figuren aus der Apotheoſe des Homers geſendet; herrliche Dinge, welche zu neuer Betrachtung dieſes wunderſamen Kunſtwerks aufrufen. In welche Zeit wäre es wohl zu ſetzen? Über die Darſtellung glaube ich etwas Eignes, Neues gefunden zu haben.

Lieber iſt glücklich von Dresden zurück und in das Eckzimmer bey Frau Rath Vulpius eingezogen; auch ſind die letzten Bilder von Dresden angekommen, aber noch nicht eröffnet, und wird ſich nach und nach alles zeigen und weiſen, ich hoffe, zu Ihrer Zufriedenheit. Was die Schule betrifft, ſo geht ſie mit neuen Vorſchriften ihren alten Gang.

65.

An J. H. Meyer.

Ich wünſchte wohl, mein Theuerſter, daß Sie wie Freund Zelter, welcher ſich gegenwärtig in München befindet, ein Tagebuch gehalten und mir geſendet hätten. Denn gerade durch dieſes Beyſpiel iſt mein Verlangen, zu wiſſen, wie es Ihnen geht, gar ſehr geſteigert worden. Setzen Sie mich davon, und wenn auch nur lakoniſch, in einige Kenntniß. Dieſes will ich beſonders verdienen dadurch, daß ich vermelde, daß die Frau Erbgroßherzogin, höchſt zufrieden mit ihrer Cur, von Carlsbad zurückgekommen, ſo wie kurz vorher unſer Soret, wirklich auch in bedeutend beſſerm Zuſtande als er abreiſ'te.

Mir iſt es auch dieſe Zeit her ganz wohl gegangen. Ein junger heſſiſcher Künſtler, namens Zahn, brachte die neuſtausgegrabenen Bilder aus Pompeji ſogar im Großen durchgezeichnet: Hercules und Telephus, ein älteres, mein Favoritbild, ganz unſchätzbar, in wirklicher Größe, auch eine kleine Copie in Öl, in einer ernſten Farbe, ſie ſey nun urſprünglich oder der braunrothe Hercules habe nachgedunkelt.

Das Opfer der Iphigenie in wirklicher Größe iſt eben ſo hoch zu ſchätzen, und manches andere, beſonders Kinder auf Delphinen u. ſ. w. Candelaber aus den Wanddecorationen, an denen [illegible] den großen Laub-

Notiren Sie ja manches was zu Kunſt und Alterthum brauchbar wäre. Riemer treibt mich. Er und Eckermann wollen eingreifen mehr als bisher; mit dem Druck ſoll ich nicht beſchwert ſeyn u. ſ. f. Auf dieſe Weiſe ließe ſich wohl auf Weihnachten noch ein Stück ausgeben. Unſere Freunde, deren wir viele haben, beklagen ſich über den langſamen Gang; auch möchte mancher wo nicht gelobt, doch erwähnt ſeyn. Bringen oder ſenden Sie ja einen Beytrag.

Nun aber wünſcht ich meinem Sohne eine Freude zu machen durch einige Foſſilien aus der Schweiz und Umgegend. Sollte nicht bey ſoviel Naturluſtigen ſich ein Mineralienhändler in Zürch hervorgethan haben? Haben Sie die Güte, ſich umzuſehen und beſonders etwas von Verſteinerungen, welcher Art es auch ſey, zu ſenden oder mitzubringen. Beſonders wären einige ſchöne Fiſche von Öhningen am Bodenſee, auch anderes dorther, denn es kommt vielerley daſelbſt vor, höchſt willkommen. Jede Auslage erſetzte gern. Da mein Sohn auf dieſes Fach paſſionirt iſt und die vorhandene bedeutende Sammlung in der beſten Ordnung hält, ſo mag ich ihm gern nachhelfen.

Sonſt iſt noch manches Gute zu Genuß und Beſitz gekommen. Herr v. Reutern hat eine ſchöne kräftige Waldzeichnung zurückgelaſſen; ein merkwürdiges Bild von Carus drückt die ganze Romantik dem bewundernden Blick aus; ſo wie jener Hercules und Telephus vollkommen das Claſſiſche. Eine Durch-

zeichnung, Telephus mit der Ziege, in wirklicher Größe, hat mir der freundliche, freundlich empfangene Zahn zurückgelaſſen. Auch dieſe einzelne Gruppe ſtellt das ganze Alterthum dar.

Die erfreuliche Ankunft Ihres lieben Schreibens vom 20ten Sept. habe nur noch Zeit danckbar anzuzeigen.

treuverbunden

Weimar d. 30. Sept. 1827. Goethe.

66.

An A. Nicolovius.

[Concept.] [2. October 1827.]

Ich werde dir nun bald, mein lieber Neffe, und zwar nach und nach, einen gründlichen Dank für dein wunderſam unternommenes Werk ſagen können. Die hieſigen Freunde leſen es mit Aufmerkſamkeit und verſichern, du habeſt einen bedeutenden Beytrag zur deutſchen Literarkritik gegeben, indem du den Charakter der verſchiedenen Beurtheiler in deinem Werke an's Licht ſtellſt.

Sollteſt du nun nicht auch, zu eben dieſem Behufe, alles dasjenige ſammeln, was gegen mich geſagt iſt? wenn du es auch nur zu deiner und der Freunde Belehrung thäteſt. Die Menſchen haben viel, mit Recht und Unrecht, an mir getadelt, und da es ja hier darauf ankommt, mich und das Jahrhundert kennen zu lernen, ſo iſt eben ſo gut als das pro

auch das contra nöthig. Du siehst, daß ich dir und deiner Arbeitsluft gar vieles zutraue; doch macht es dir geringere Mühe als jedem andern, da du zu deinem Zweck doch immer die Werke durchgehen mußt, worin eines wie das andere enthalten ist.

Die Auction der Graf Lepel'schen Verlassenschaft ist zwar den 1. October schon angegangen, doch wird beyliegender Auftrag noch zeitig genug kommen. Kannst du nicht selbst gegenwärtig seyn, so laß es durch einen zuverlässigen Freund besorgen. Unmöglich wär es, den Preis der einzelnen Werke zu bestimmen. Keins ist worauf man einen unbedingten Werth legte; sind sie um mäßige Preise zu erlangen, so wird es angenehm seyn; man wünscht nicht mehr als 50 Thaler dießmal auszugeben, wodurch die Commission wenigstens einige Limitation erhält.

Der zweyte Termin ist an Herrn Reinhardt besorgt, welches du ihm melden wirst.

Empfiehl mich deinem Herrn Vater und erhalte mir ein freundlich-thätiges Andenken.

67.

An den Patriarchen von Venedig, Johann Ladislav Pyrker v. Oberwart.

[Concept.]

Verehrungswürdigster!

Vor einiger Zeit glaubte ich meinen Sohn, welcher eine Reise in jene herrlichen Gegenden zu unternehmen

gedachte, mit einem zuverſichtlich empfehlenden Schreiben an Ew. Excellenz ausrüſten zu können. Unvermuthet eingetretene Hinderniſſe jedoch beraubten mich des Vergnügens, Hoch Dieſelben auf dieſe Weiſe an mich und an die mir gegönnte Geneigtheit dankbar zu erinnern.

Nun aber ergreife die ſich mir darbietende Gelegenheit, durch eine ſo liebenswürdige als bedeutende Dame, die Frau Fürſtin Scherbatoff, jene Abſicht demohngeachtet zu erreichen, indem ich dieſelbe erſuche, die Verſicherung eines fortdauernden Andenkens und aufrichtiger Theilnahme dorthin zu befördern, wo ich am liebſten ſelbſt eine tief empfundene Verehrung in Perſon ausſprechen möchte. Ja ich wage die Bitte hinzuzufügen, daß auch künftighin Hoch Dieſelben nur um deſto geneigter bedeutende Perſonen nach gewohnter Güte und Neigung empfangen und aufnehmen mögen, wenn ſie zugleich die Verſicherung überbringen, daß ich unausgeſetzt ſey und verbleibe

Weimar den 2. October 1827.

68.

An J. J. Elkan.

[Concept.]

Herr Banquier Elkan wird hiedurch höflichſt erſucht, an Herrn Reinhardt, Hof-Baudepot-Verwalter in Berlin, abermals

50 Thaler preußiſch

gegen alsbaldige Erſtattung gefällig auszahlen zu laſſen.

Weimar den 2. October 1827.

69.

An Johann Georg Lenz.

Ew. Wohlgeboren

vermelde hierdurch mit Vergnügen, daß durch die Gefälligkeit des Herrn Grafen Alexander Stroganoff eine ſchöne Folge von ſibiriſchen Mineralien an Sereniſſimum eingelangt, welche nächſtens wieder einpacken und überſenden werde.

Haben Sie indeſſen die Gefälligkeit, ein Diplom als Ehrenmitglied unſerer Societät für dieſen Herrn auszufertigen und mir zu weiterer Beförderung zu überſenden.

Der ich alles was Ihren und unſern Geſchäften Gutes und Glückliches begegnet mit meinen beſten Wünſchen auch für die Fortdauer begleite und mit wahrer Theilnahme mich zu unterzeichnen erfreut bin

Ew. Wohlgeb.

ergebenſter Diener

Weimar den 3. October 1827. J. W. v. Goethe.

70.

An Carl Wilhelm Göttling.

Ew. Wohlgeboren

erhalten hiebey das Heldengedicht Rudolph von Habsburg, welches ich bitte mit Aufmerksamkeit zu lesen und sich dadurch zu einem Besuch bey dem Dichter zu bereiten, indem ich Ihnen bey Ihrer vorseyenden Reise ein Schreiben an den hochwürdigsten Verfasser mitzugeben gedenke, welches Ihnen und Ihrem werthen Weggenossen, wie ich hoffe, eine günstige Aufnahme bereiten soll.

Mit dem Wunsche, Sie bald wieder in unserm Familienkreise zu sehen,

ergebenst

Weimar den 3. October 1827. J. W. v. Goethe.

71.

An Justus Christian v. Loder.

Hochwohlgeborner,

insonders hochgeehrtester Herr.

Die Nachricht, daß Ew. Hochwohlgeboren Ihr Jubiläum vor kurzem glücklich feyerten, hat, wie sie zu uns gelangte, alle Ihre Freunde und Verehrer höchlich erfreut und an die schönen Tage erinnert, die wir zusammen in jugendlich-männlicher Thätigkeit höchst vergnüglich wirkend zugebracht. Glücklicherweise geht so eben ein Courier nach Petersburg ab, durch

welchen wir unſere aufrichtige Theilnahme ungeſäumt ausſprechen können.

Setzt uns das Glück, ein hohes Alter zu erleben, in den unvermeidlichen Nachtheil, ſoviel Würdige, Gute zu überleben, ſo finden wir es um ſo tröſtlicher, wenn wir noch manche werthe, hochgeachtete Freunde als auf dieſem Erdenrund mit verweilend begrüßen können.

Gern erging ich mich weiter über manches, was wir früher gemeinſchaftlich begonnen und was, verhältnißmäßig, bis auf die letzte Zeit getreulich fortgeſetzt worden; aber die Abreiſe des Boten, welcher Gegenwärtiges befördern ſoll, drängt zur Kürze, und ich eile nur, im Auftrag meines gnädigſten Herrn beykommendes Schreiben und Paquetchen, auch einiges von mir, zu geneigter Aufnahme mit wenig Worten zu begleiten, wobey ich, alles Gute wünſchend, mich wohlwollendem Andenken für die Folgezeit beſtens empfehle.

Verehrend wie vertrauend

gehorſamſt

Weimar den 6. October 1827. J. W. v. Goethe.

72.

An Chriſtoph Ludwig Friedrich Schultz.

Das werthe Schreiben aus Ems, verehrter Freund, hat mir eine ganz beſondere Freude gemacht; denn ich erhalte zwar von Berlin wöchentlich, ich möchte

manchmal ſagen täglich, die angenehmſten Mittheilungen, doch in den Fächern, in den wir uns begegneten, iſt durch Ihre Abreiſe eine Lücke entſtanden, die ſich ſchwerlich ausfüllen wird. Auch hat jedermann ſoviel mit den Obliegenheiten zu thun, die der Tag von ihm fordert, daß er weder rechts noch links hinſehen kann, ſondern ſich auf ſein eigentlichſtes Geſchäft beſchränken muß. Auch mich nöthigt die Herausgabe meiner Werke zu großer Sparſamkeit der Stunden; die dadurch entſtehenden Forderungen zu leiſten waren wohl nur jüngere Tage hinreichend. In Physicis und Chromaticis iſt mir manches aufgegangen, doch darf ich mich von den Anſichten nicht hinreißen laſſen und die Ausſichten nicht verfolgen.

Laſſen Sie mich an Ihren gegenwärtigen Betrachtungen und Studien Theil nehmen. Aphoriſtiſch ſage Folgendes: Der viereckte Thurm auf der Eger Citadelle iſt vielleicht das Feſteſte an Geſtein und Bauart; dagegen iſt mir der runde in Kinsberg als das Eleganteſte vorgekommen, was ich in dieſer Art geſehen habe. Eine Stelle aus meinem gedruckten Tagebuche ſtehe hier zu bequemerer Überſicht:

„Wir begaben uns auf das Schloß Kinsberg am Fuß der Höhe von Laurette; es iſt auf ſtark durchquarztem Thonſchiefer gegründet. Der ganz erhaltene, auf dem Fels unmittelbar aufruhende runde Thurm iſt eines der ſchönſten architektoniſchen Monumente dieſer Art, die ich kenne, und gewiß aus den beſten

römiſchen Zeiten. Er mag hundert Fuß hoch ſeyn und ſteht als prächtige toscaniſche Coloſſal-Säule, unmerklich kegelförmig abnehmend.

Er iſt aus Thonſchiefer gebaut, von welchem ſich verſchiedene Reihen gleichförmiger Steine horizontal herumſchlingen, der Folge nach, wie ſie der Bruch liefern mochte; kleine röthliche, die man faſt für Ziegel halten könnte, behaupten ringförmig die mittlere Region; graue plattenartige größere bilden gleichfalls ihre Cirkel oberwärts, und ſo geht es ununterbrochen bis an den Gipfel, wo die ungeſchickt aufgeſetzten Mauerzacken neuere Arbeit andeuten.

Den Diameter wage ich nicht zu ſchätzen, doch ſage ich ſoviel, daß auf dem Oberboden des anſtoßenden Wohnhauſes durch eine urſprüngliche Öffnung ſich in den Thurm nothdürftig hineinſchauen läßt, da man denn innerlich eine eben ſo ſchöne Steinſetzung wie außen gewahr wird und die Mauer ſchätzen kann, welche zehn Fuß Leipziger Maaß halten mag. Wenn man nun alſo den Mauern zwanzig Fuß zugeſteht und den innern Raum zu vierzig annimmt, ſo hätte der Thurm in der Mittelhöhe etwa ſechzig Fuß im Durchmeſſer; doch hierüber wird uns ein reiſender Architekt nächſtens aufklären: denn ich ſage nicht zu viel, ſtünde dieſer Thurm in Trier, ſo würde man ihn unter die vorzüglichſten dortigen Alterthümer rechnen; ſtünde er in der Nähe von Rom, ſo würde man auch zu ihm wallfahrten."

Kinsberg finden Sie auf jeder Charte und Sie werden bemerken, wie dieſer Thurm gerade auf der Gränze von Böhmen und Bayern ſtand. Vielleicht iſt Ihnen ſchon bekannt, was rechts und links, nach Franken und Bayern zu von dergleichen Befeſtigungswerken gebaut war. Ich habe verſäumt, mich hiernach zu erkundigen, doch wünſchte ich Ihre Andeutung, und werde mich wegen des letztern bey meinen böhmiſchen Freunden erkundigen.

Wie beurtheilen Sie die Arbeiten Dorows, beſonders ſein Werk über das Neuwieder Caſtrum? dieſes ſcheint ſehr früh angelegt und ſich lange erhalten zu haben. In welche Zeit würden Sie die Gründung deſſelben ſetzen?

Nun aber bitte um einige Andeutung: wie der Verdacht auf Pomponius Mela gefallen, daß das nach demſelben genannte Werk ein untergeſchobenes ſey? Wie verſchwinden ſo wunderbar die Autoritäten nach und nach oder werden wenigſtens zweifelhaft! Das Studium der Kunſtwerke ſcheint am Ende noch die größte Sicherheit zu gewähren, doch muß man es ſtill für ſich treiben, wie ſo manches Andere. Wie denn die neuere Zeit, ſtatt Theilnahme zu erzeugen, Widerſpruch ausheckt.

Vorſtehendes blieb länger liegen als billig, da ich Sie noch immer auf der Reiſe glaubte und ſolches, nebſt dem das vorige Mal zurückgebliebenen Stein, Fräulein Froriep mitgeben wollte. Nun aber möge

dieſes Sie zu Hauſe begrüßen, mir eine baldige Nachricht von Ihrem Befinden bringen, zugleich auch, ob Sie nach einer ſo langen Reiſe noch Luſt empfinden, uns im Laufe des Herbſtes zu beſuchen? Kein Zimmer kann ich Ihnen anbieten, aber in meiner Nachbarſchaft ſteht eine ganz artige Wohnung bereit. Wahrſcheinlich kommen Sie gerade zu Erneuung meiner Großvater-Würde.

Alles Gute und Erwünſchte!

treu verbunden

Weimar den 8. October 1827. Goethe.

73.

An Johann Wilhelm Schneider.

[Concept.]

Herr Staatsminiſter v. Goethe wünſcht

1) eine Gänſeleber-Paſtete von mittlerer Sorte in Fayence-Terrine;

2) ein Original-Körbchen Perigord-Trüffeln, mittlere Sorte;

3) Strachino di Lodi zur Probe.

Baldigſte Ankunft dieſer Beſtellung wünſchend.

Weimar den 9. October 1827.

74.

An Friedrich v. Müller.

Fürtrefflich

Geſtern Abend und heute früh

W. d. 10. Octbr. 1827. G.

75.

An Pierre Charles François Dupin.

[Concept.]

Monsieur le Baron.

Je ne saurois trouver des termes asses expressifs pour Vous peindre la sensation agreable que m'a causee Votre aimable épitre en ce qu'elle me fournit l'occasion tant souhaittée de Vous assurer directement que depuis bien des années, j'ai su apprecier vos ouvrages qui m'ont toujours eté d'une grande utilité. Il y a déjà plusieurs mois que la lecture de Votre vojage en Angleterre m'occupe, ouvrage d'autant plus precieux pour moi qu'il me dedommage de n'avoir pu visiter en personne cet interessant royome. Je ne passerai pas non plus sous silence Votre ouvrage le plus recent: „Force productive et commerciale de la France“ qui en repandant une vive lumiere sur les interets les plus importants de l'humanité, nous facilite la connoissance des mojens pour arriver au but le plus desirable.

Si, d'après Votre jugement, j'ose me flatter que mes ecrits ont aussi contribué en partie a realiser l'objet des voeux et de l'esperance des ames honetes, je me trouve plus que recompensé d'avoir suivi d'un pas ferme ce que, dès ma plus tendre jeunesse j'avois jugé digne d'etre entrepris.

Voudries Vous avoir la complaisance de faire noter a l'expedition du Globe ma souscription pour dix exemplaires a cinq francs pour la medaille intentionnee, je ne Vous en serois que plus redevable; me soussignant avec l'estime la plus sentie.

Weimar. 12. Octbr. 1827.

76.

An Sulpiz Boiſſerée.

Hiebey läßt ſich ferner die Bemerkung machen, daß dasjenige was ich Weltliteratur nenne dadurch vorzüglich entſtehen wird, wenn die Differenzen, die innerhalb der einen Nation obwalten, durch Anſicht und Urtheil der übrigen ausgeglichen werden.

Aufgeregt durch vorſtehende Werke, zugleich auch durch die mehrfachen Gedichte auf die Verlobung und Abſchied und Vermählung unſerer theuren Prinzeß kam mir der Gedanke, unſere lebenden weimariſchen Dichter auf gleiche Weiſe zu behandeln, und ich vergegenwärtigte mir ſchnell ihre Lebensgeſchichte, die allgemeine Tendenz, die beſondern Talente und die Fähigkeiten der Einzelnen; auch machte das wirklich ein hübſches, nicht ungünſtiges Bild und ſprach unſere Stellung zu dem jetzigen dichteriſchen Jahrhundert recht freundlich aus. Dieſer flüchtige Gedanke, der mich einige Tage beſchäftigte, konnte leider bey ſoviel Ablenkungen zu keiner weiteren Folge gelangen.

Hier hatte ich, durch manche Vorkommenheiten abgelenkt, den Auszug aus meinem Tagebuche ſtocken laſſen. Ihr lieber Brief vom 1. October, ſo manche vertrauliche Mittheilung enthaltend, regt mich wieder auf und ſo fahre fort.

Ende May und Anfang Juni war das ununterbrochene Regenwetter für meinen Gartenaufenthalt höchſt unerfreulich, doch hätte ich es überſtanden und beſſere Tage gehofft, wäre nicht die Communication mit der Stadt dadurch höchſt beſchwerlich geworden; da denn zuletzt die Ankunft des Herren Grafen Sternberg mich entſchied, wieder hineinzugehen. Dieſer treffliche Mann verweilte bey uns mehrere Tage und die mannichfaltigen Unterhaltungen mit demſelben, beſonders über naturhiſtoriſche Gegenſtände, waren höchſt förderlich. In unſerm Foſſilien-Kabinett hatte er die Gefälligkeit, eine ſchöne vorhandene Sammlung von Pflanzen der Urwelt in Ordnung zu bringen, wodurch ſie erſt ihren wahren Werth erhielt; auch über böhmiſche Angelegenheiten, alte und neue, hiſtoriſche und praktiſche, [gab er] gar vielfache Aufklärung.

Hierauf beſuchte uns Herr v. Matthiſſon und zeigte, zwar als kluger Reiſender, aber doch auch mit wahrem ſentirten Antheil, ſein Vergnügen an Helena.

Sodann kamen unzählige Engländer und Engländerinnen, die bey meiner Schwiegertochter gute

Aufnahme fanden, und die ich denn auch mehr oder weniger sah und sprach. Weiß man solche Besuche zu nutzen, so geben sie denn doch zuletzt einen Begriff von der Nation, ja so zu sagen von drey Nationen. Jüngere Männer aus den drey Königreichen leben hier in Pensionen, und so kommt man gar nicht aus der Gewohnheit, über sie nachzudenken. Eigentlich finden die Irländer in meinem Hause am meisten Beyfall.

Und so kam mir denn anfangs Juli des Baron Dupin Reise nach England sehr gelegen, ob mir gleich ein solches Werk mit gar zu großer Ableitung droht; auch mußte ich es wirklich bey Seite legen. The Prairies von Cooper führte uns in's westliche Amerika. Die französischen Werke: Les jours des barricades und Les états de Blois erinnerten an die verworrensten Zeiten. Ich aber ward durch eine Sammlung schottischer Balladen aufgeregt, einige zu übersetzen. So darf ich denn auch die schwedische Geschichte [zu erwähnen nicht vergessen], welche ein Hauptmann v. Ekendahl, jetzt bey uns gegenwärtig, höchst lobenswürdig geschrieben hat.

Was meine Werke betrifft, so arbeitete ich fort an den nächsten Lieferungen, besorgte die Correcturen der ersten zum Besten der Octavausgabe, arbeitete an den Wanderjahren und, was mehr ist, an Faust; da ich denn zur dritten Lieferung den Anfang des zweyten Theils zu geben gedenke. Die gute Wirkung

der Helena ermuthigt mich, das Übrige heranzuarbeiten; Helena beſtünde zuletzt als dritter Act, wo ſich denn freylich die erſten und letzten würdig anſchließen müßten. Das Unternehmen iſt nicht gering, das Ganze erfunden und ſchematiſirt; nun kommt es auf's Glück der einzelnen

Fortſetzung nächſtens.

treulichſt

W. d. 12. Oct. 1827. Goethe.

77.

An Nicolaus Meyer.

Ihr lieber Sohn, mein theuerſter Herr und Freund, traf recht zur guten Stunde bey uns ein. Er fand ſich mit Herrn Zelter im Schwan zuſammen; wir ſahen darauf beide zu Tiſch und ein ſchönes Verhältniß knüpfte ſich alſobald an. Möge alles dem guten jungen Mann gleicherweiſe gelingen, woran nicht zu zweifeln iſt, denn ſchon hier hat ſeine ſchöne Geſtalt und ſein anmuthiges Betragen ihm alle Herzen gewonnen. Da er, wie er mir ſagte, an Herrn Profeſſor Lichtenſtein adreſſirt iſt, ſo wird dieſer ihn vorerſt am beſten zu leiten wiſſen und ihm ſeine Studien tag- und ſtundenweiſe einrichten helfen. Vernehm ich in der Folge ſeine Stellung, ſo kann ich ihn auf manche Weiſe an wohlwollende und bedeutende Männer empfehlen. An Herrn Rauch habe

nach Ihren Wünſchen umſtändlich geſchrieben und man wird nun ſehen, wie ſich alles einleitet.

Der wegen ſeiner eigenen Darſtellung ſo werthe Ring hat ſich mir durch das zierlich-ſchmeichelnde Sonett nur um ſo werther gemacht, deshalb ich denn meinen Dank wiederholend verdoppele.

Das Sonntagsblatt und die Geſellſchaft für vaterländiſche Cultur gehen in ſchöner Eintracht zuſammen vorwärts. Mir iſt beſonders angenehm zu ſehen, daß Sie und Ihre Freunde umſichtig auf dasjenige wirken, was zunächſt erfordert wird, was Ihrer unmittelbaren Umgebung Nutzen bringt. Hierdurch unterſcheidet ſich Ihr Beſtreben von ſo manchen deutſchen Zeitblättern, die nichts Beſonderes, Eigenthümliches beabſichtigen, vielmehr in's Allgemeine gehen und dadurch einander völlig ähnlich werden, anſtatt daß ſie ſich zu wechſelſeitiger Einwirkung bemühen ſollten, ihren Charakter verſtehend, ihre Bedürfniſſe ſo wie ihre Leiſtungen anſchaulich zu machen.

Mich angelegentlichſt empfehlend

ergebenſt

Weimar den 15. October 1827. J. W. v. Goethe.

78.

An C. E. Schubarth.

[Concept.]

Ich ſäume nicht, mein Wertheſter, Ihnen anzuzeigen, daß des Herrn Miniſter v. Altenſtein Excellenz, nicht

weniger die Perſonen welche Ihre Angelegenheit begünſtigen, in Berlin wieder eingetroffen ſind, weshalb denn das projectirte Schreiben alſobald abzuſenden wäre.

In Hoffnung eines glücklichen Erfolgs ſpreche ich den Wunſch aus, daß Sie mir von dem ferneren Verlauf geneigte Nachricht ertheilen mögen.

Weimar den 17. October 1827.

79.

An C. F. Zelter.

Freylich, mein Theuerſter, iſt es eine ſtarke Aufgabe, wenn wir dem guten Tagemenſchen zumuthen, ſolche Gedichte zu ſingen und etwas dabey zu denken. Forderte man von mir einen Commentar, ſo würde ich mich erbieten, ein anderes Gedicht zu ſchreiben deſſelben Inhalts und Gehalts, aber faßlich und dem Verſtande zugänglich. Gelänge es mir, ſo würde ich dich erſuchen, es gleichfalls für die Liedertafel zu componiren und ſolches, ohne den Zweck zu offenbaren, gleichfalls in Gang zu bringen, alsdann aber die Aufgabe auszuſprechen, man möge ſich in dieſem Sinne jenes Abſtruſe zu verdeutlichen und zuzueignen ſuchen. Dergleichen heitere und doch im Grund nutzbare und bedeutende Verſuren könnte man ſich erlauben, wenn man zuſammenlebte; in die Ferne ſind ſolche Wirkungen kaum denkbar.

Ich erinnere mich nicht, daß zwischen uns von den serbischen Gedichten die Sprache gewesen; versäume nicht, dich mit diesen merkwürdigen, für uns auch nach und nach grünenden, blühenden, fruchtenden Productionen unsrer südöstlichen Nachbarn bekannt zu machen. Sagt dir eins oder das andere der kleineren Lieder zu, so gönn ihm deinen durchdringenden harmonischen Ausdruck. Überhaupt sind die östlichen Sprachen, die einen so ungeheuren Raum einnehmen, mit ihren Leistungen auf dem Wege uns zu interessiren. In Prag kommt eine Zeitschrift heraus, die mich mit Vergnügen in jene Zustände, die mich sonst so nah berührten, hineinblicken läßt. Es ist ein so männlich ruhiger Sinn in diesen Dingen, ein stilles Fortschreiten, Schritt vor Schritt, daß, wenn sie das Glück haben, noch zehn bis zwanzig Jahre auf dieselbe Weise fortfahren zu können, so gelangen sie zu philosophisch-literärischer Freyheit ohne Revolution und bewirken die Reformation im Stillen. Inzwischen verliert niemand dabey, denn ich kenne die hochcultivirten Männer die dieses bedächtig zu leiten wissen.

Wegen Ternite's farbigen Bildern habe ich mir nichts anders vorgestellt. Daß der Ankauf dortigerseits nicht geschehen, nicht entschieden sey, hatte ich von Herrn v. Müffling vernommen, das Nähere gibt mir dein und des Künstlers Schreiben. Ich sende daher alles nächstens zurück; mag er mir für guten Willen und nächste Erwähnung eine Copie von Phrixus

und Helle, auf dem famoſen Widder über den Helleſpont ſtrebend, zukommen laſſen, ſo werde ich es zum Andenken als ein Beyſpiel einer trefflichen Kunſtzeit werth halten und vorzeigen. Die zweyte Hälfte von Kunſt und Alterthum bringt unſre redliche Meynung; die an mich bisher geſchehenen Fragen werden dadurch erledigt. Es freut uns, ohne phraſenhafte Wendung das Beſte von dieſen Arbeiten ſagen zu können.

Weimar treulichſt
geſchrieben den 11. März, Goethe.
mitgetheilt den 17. October 1827.

80.

An E. J. d'Alton.

Sie haben, mein Theuerſter, mir einen ganz vorzüglichen Dienſt geleiſtet, indem Sie mein letztes Schreiben einem Freunde mittheilten, durch welchen daſſelbe unſerm allerhöchſten Gönner zur Hand gelangen konnte. Denn indem ich täglich und ſtündlich nachſinne, wie ich meine Dankbarkeit für ſo hohe Gaben auf eine ſchickliche, nicht anmaßliche Weiſe wiederholt ausſprechen möchte, ſo leiſtet durch Ihre Vermittlung ein in freyem und treuem Sinn ohne alle Abſichten geſchriebenes Blatt den beſten Dienſt, indem es bezeugt, daß ich nicht nur für mich jene hohe Wohlthat anerkenne, ſondern daß es mir auch zu Luſt und Freude gereicht, die wertheſten Freunde an meinen Empfindungen Theil nehmen zu laſſen.

Somit werde Gegenwärtiges eilig abgesendet, damit Sie jeder Sorge deshalb überhoben seyn mögen. Lassen Sie von Ihrer fortgesetzten schönen Thätigkeit auch mich fortwährenden Nutzen ziehen und bleiben überzeugt, daß ich in aufrichtigster Theilnahme verharre.

Zu edlen allgemeinen und besondern Zwecken treu mitwirckend

Weimar den 18. October 1827. J. W. v. Goethe.

81.

An das Postamt in Weimar.

[Concept.]

Sonnabend den 29. September ist ein Brief an Herrn Professor Zelter von Berlin, damals in München, dahin abgegangen, hat ihn aber, weil er früher abgereis't, nicht mehr getroffen. Da die bisher erwartete gewöhnliche Rückfendung dieses Schreibens nach Weimar nicht erfolgt ist, so ersucht man das löbliche Postamt, deshalb die nöthige Nachricht gefällig einzuziehen und die Rückfendung gedachten Briefes von München zu bewirken.

Weimar den 18. October 1827.

82.

An C. D. Rauch.

Daß Sie, theurer verehrter Mann, im Augenblick eines herben Schmerzens Ihre Gedanken mir zuwenden und, mit mir sich unterhaltend, einige Erleichterung

fühlen, dieß gibt die ſchönſte Überzeugung eines innig geneigten Wohlwollens, eines zarten traulichen Verhältniſſes, wie ich von je auch gegen Sie empfinde. Sie beweiſen dadurch, daß Sie gewiß ſeyen meines treuſten Mitgefühls, einer wahren Theilnahme an jenem Unheil, das eine geiſtreiche Thätigkeit, ein ſchönes edles Ausüben des glücklichſten Talents in ſeinen wertheſten Bezügen verletzt und in ſeinem tiefſten Grunde beſchädigt. Auch mir, bey dem ſchmerzlichſten Mitempfinden Ihres Kummers, will es eine Linderung ſcheinen, wenn ich ſogleich erwidernd Gegenwärtiges an Sie abgehen laſſe.

Auch mir in einem langen Leben ſind Ereigniſſe begegnet, die, aus glänzenden Zuſtänden, eine Reihe von Unglück mir in andern entwickelten; ja es gibt ſo grauſame Augenblicke, in welchen man die Kürze des Lebens für die höchſte Wohlthat halten möchte, um eine unerträgliche Qual nicht übermäßig lange zu empfinden.

Viele Leidende ſind vor mir hingegangen, mir aber war die Pflicht auferlegt, auszudauern und eine Folge von Freude und Schmerz zu ertragen, wovon das Einzelne wohl ſchon hätte tödtlich ſeyn können.

In ſolchen Fällen blieb nichts weiter übrig als alles, was mir jedesmal von Thätigkeit übrig blieb, abermals auf das regſamſte hervorzurufen und, gleich einem, der in einen verderblichen Krieg verwickelt iſt, den Kampf ſo im Nachtheil als im Vortheil kräftig fortzuſetzen.

Und ſo hab ich mich bis auf den heutigen Tag

[illegible] von dem höchsten Glück, das den Menschen über sich selbst erheben möchte, immer noch [illegible] Mißgeschicke beygemischt ist, welches mich von Stund zu Stunde mir selbst angehörig zu seyn ermahnt und nöthigt. Und wenn ich für mich selbst, um gegen das was man Tücke des Schicksals zu nennen berechtigt ist, im Gleichgewicht zu bleiben, kein ander Mittel zu finden wußte, so wird es gewiß jedem heilsam werden, der von der Natur zu edler, freyschaffender Thätigkeit bestimmt, das widerwärtige Gefühl unvorgesehener Hemmung durch eine frisch sich erprobende Kraft zu beseitigen und, insofern es dem Menschen gegeben ist, sich wieder herzustellen trachtet.

Vorstehendes aus eigensten Erfahrnissen Hergeflossenes möge bezeugen, daß bey dem traurigen Fall, der Sie betroffen, das Andenken früherer Leiden durchaus in meiner Seele rege geworden und daß zugleich alles, was mir hülfreich gewesen, mein Geist wieder hervorrief. Möge diese herzlichste Theilnahme Ihren Schmerz, den sie nicht heilen kann, wenigstens augenblicklich zu lindern das Glück haben. Mit Erwiderung aller freundlichen höchst willkommenen Grüße.

Von Künstlern und Kunstwerken, von Meistern, Gesellen und Schülern lassen Sie mich nächstens reden, und in manchen Anfragen, Wünschen und Hoffnungen meine Theilnahme aussprechen.

treulichst

Weimar den 21. October 1827. J. W. v. Goethe.

83.

An Christian Dietrich v. Buttel.

Ew. Hochwohlgeboren

verfehle nicht alſogleich zu vermelden, daß die angenehme Sendung, mit dem geneigten Schreiben vom 12. October, glücklich am 21. angekommen und mir wie meinem Sohne bey'm Auspacken eine heitere Stunde verliehen hat, nicht weniger, wie ſie jetzt geſondert und geordnet vor uns liegt, zu nicht geringem Vergnügen gereicht. Sodann fordert die höchſt anſchauliche Darſtellung des merkwürdigen Felſens, begleitet von ausreichenden Belegen, den lebhaften Dank der Naturfreunde, beſonders in der Mitte des Continents, von mir am meiſten, der ich nach klarer Anſicht ſolcher Dinge immer mehr Verlangen trage, je weniger ich mich vom Orte zu bewegen die Freyheit habe.

Zuvörderſt aber will ich bemerken, daß die mir früher zugekommene Notiz: als beſtehe die Inſel Helgoland aus Porphyr oder gründe ſich auf demſelben, ſich wohl aus einer flüchtigen Beſchauung des rothen Sandgeſteins herſchreiben mochte, wogegen Ihre genaue Beobachtung und Nachforſchung den Granit als Unterlage eines mergelartigen Sandgeſteins nunmehr höchſt wahrſcheinlich macht. Die wunderlich ausgeſpülte Weſtſeite, die ſanfter ſich abſenkende Oſtſeite, die kalkartige Vorlage, alles wird recht deutlich und anſchaulich. Beſonders werden die überſendeten Muſterſtücke dank-

barlichſt anerkannt, denn ich will nicht läugnen, daß in meinen geologiſchen Träumen ein Porphyr an dortiger Stelle mich einigermaßen incommodirte.

Die Reſte früherer Organiſationen des alten Oceans rufen immer zu neuen Betrachtungen auf; die verkieſ'ten Ammoniten, die umkieſ'ten Belemniten mit den gleichfalls mineraliſch ergriffenen Holzreſten deuten allerdings dahin, daß Eiſen und Schwefelſäure ſich ſo gern und heftig vermählen, wenn ſie nur irgend einen Thalamos finden, wo ſie ſich in einander fügen und geſtalten können.

Wie nun zu gleicher Zeit der ſaure Kieſelſtoff, ſich mit dem Kalk verbindend oder ſich davon ſcheidend, den Feuerſtein an und vor ſich, am liebſten aber an und in einem organiſchen Weſen hervorbringen mag; ſolches werden wir, wie vieles andere, ſehr gern mit Augen ſchauen, ohne es durchaus begreifen zu wollen.

Nehmen Sie ſodann den beſten Dank für die hinzugefügten organiſchen Gebilde, wo ſich Leben auf Leben erzeugt und vom Verlebten ſich nährt. So iſt denn auch das letzte Friſchlebendige, der wohleingepackte Igel, mit allen ſeinen Stacheln auf das vollkommenſte zu uns gelangt.

Manche Bemerkungen laß ich nun bey Seite, damit das Gegenwärtige nicht verſpätet werde, und gedenke nur, daß im Laufe dieſes Monats Herr v. Henning, ſodann Herr Profeſſor Hegel bey mir einſprachen, welche ich noch immer unter die thätigen chromatiſchen

Freunde rechnen darf, wie ſie denn mich auch dießmal auf einige bedeutende Phänomene aufmerkſam zu machen die Gefälligkeit hatten und mit Beyfall vernahmen, daß am Rande der Nordſee ſich gleiche Neigung unabläſſig bewähre.

Hierbey kommt mir in Gedanken, daß es einige Schwierigkeit hat, meine Farbenlehre im Buchhandel zu beziehen; deswegen hoffe ich, es wird dortigen Wohlwollenden nicht unangenehm ſeyn, wenn ich ein Exemplar überſende; es geſchieht irgend einem dortigen Freunde hierdurch wohl einiger Dienſt.

Überhaupt wenn Sie, bey Ihrer Entfernung von literariſcher Circulation, irgend etwas für Ihre Zwecke zu wünſchen hätten, ſo würde ſolches ſehr gern beſorgen. Ihr Käſtchen iſt in 12 Tagen zu mir gekommen, die Mittheilungen aus der Ferne werden immer ſchneller und leichter, und es ſollte mir ſehr angenehm ſeyn, für die übrige Zeit meines Lebens, für mich wie für Freunde, behenderen Genuß und bequemere Vortheile zu bewirken.

In treuer Theilnahme verharrend

Weimar den 23. October 1827. J. W. v. Goethe.

84.

An J. F. v. Cotta.

Ew. Hochwohlgeboren

danke zum allerbeſten daß Sie ausſprechen wollten, wovon ich zwar ſchon überzeugt war: daß Sie den

größten Antheil nehmen an der hohen Gnade, welche mir durch Ihren jetzigen Landesherrn geworden ist. Einem solchen außerordentlichen Manne an irgend einem Orte, auf irgend eine Weise persönlich aufzuwarten, wäre jederzeit ein erwünschter Vorzug gewesen. Die Art aber, wie ich mich Seiner Gegenwart erfreute, übertrifft doch alles was die kühnste Hoffnung und der verwegenste Wunsch sich hätten ausdenken können. Sie haben, wie ich höre, auf eine höchst bedeutende Weise den Antheil erklärt, den Sie an den Unternehmungen dieses merkwürdigen Herrn zu nehmen gedenken; ich erfreue mich darüber und wünsche den besten Erfolg auf's herzlichste.

Nun aber lassen Sie mich bey nochmaliger Durchsicht Ihres Schreibens vom 12. April aufrichtig eine Eigenheit, einen Fehler gestehen, über welchen man sich im Laufe meines Lebens öfters beklagt hat. Ich habe nämlich, wenn zwischen Freunden, nothwendig Verwandten und Verbundenen sich einige Differenz hervorthat, immer lieber geschwiegen als erwidert; denn in solchen Fällen bleibt ein jeder doch einigermaßen auf seinem Sinn, und so entstehen aus gewechselten Äußerungen neue Differenzen und die Mißverstände verwickeln sich anstatt sich aufzuklären. Dagegen habe ich gefunden, die Zeit sey die eigentlichste Vermittlerin; in derselben entwickeln sich Handlungen, die einzige Sprache, die zwischen Freunden giltig ist, um das wahre Verhältniß auszudrücken. In dem

gegenwärtigen Falle darf ich verſichern: daß wenn ich hätte vorausſehen können, Sie würden jene Äußerung, daß ein Mitwirken des lebenden Autors der Ausgabe ſeiner Schriften vortheilhaft ſeyn müſſe, ſich zu Gemüthe ziehen und als einen Vorwurf anſehen, [ich] ſie ſehr gerne zurückgehalten hätte und deshalb mit Ihnen vorher conferirt zu haben wünſchte. Daß ungünſtige Umſtände die Mängel jener ſo verſchrieenen Schillerſchen Ausgabe hervorgebracht, war ich längſt überzeugt.

Laſſen Sie alſo beiderſeitigen guten Willen fernerhin unſerm neuen Unternehmen zu Gute kommen; die veränderte Eintheilung iſt nach Ihren Wünſchen geſchehen, das Publicum ſieht ſich durch unerwartete Einſchaltungen überraſcht, und ich werde ſorgen daß die dritte Lieferung abermals etwas der Art enthalte. Der erſt bewieſene Unwille verliert ſich nach und nach, und ſo wird es mir angenehm ſeyn von Zeit zu Zeit zu vernehmen, wie ſich die gute Meynung auch durch reichlichere Subſcription auszeichnet.

Was von hieſiger Seite gegen den gothaiſchen Nachdruck geſchehen können, iſt erſichtlich aus beykommendem Wochenblatte. Leider iſt in Deutſchland hierüber ſobald noch nichts Allgemeines zu hoffen; Preußen und Hannover haben ein Specialcartell geſchloſſen, die Regierungen überhaupt ſind immer nur gewohnt, das Induſtriell-Techniſche was ihnen Nutzen bringt zu beachten, Autor und Verleger ſind dagegen wenig vermögend. Indeſſen werde eben beykommendes Publi-

candum zum Anlaß nehmen, bey dem Herzoglich Coburgiſchen Miniſterium geziemende Vorſtellung zu thun.

Herr Profeſſor Zelter welcher, von München kommend, höchſtvergnügt und geſtärkt bey mir einkehrte, dankt nochmals zum allerſchönſten für die freundliche Aufnahme und empfiehlt ſich mit mir zugleich Ihnen und Ihrer theuren Frau Gemahlin auf das allerbeſte.

So hochachtend als vertrauend

unwandelbar

Weimar den 24. October 1827. J. W. v. Goethe.

85.

An C. F. Zelter.

Wenn es gleich höchſt löblich und erfreulich iſt, daß alte Freunde ſich wieder begegnen und auf's neue vereinigen, ſo ſcheinen ſie doch gleich wieder unter Einfluß und Geſetzen des Tags zu ſtehen, ſo daß ſie gleichfalls der Nichtigkeit vorüberfliehender Stunden ausgeſetzt ſind. Dieſe Betrachtungen macht ich nach deiner Abfahrt, einigermaßen verdrießlich, im Bemerken, daß gerade das Wichtigſte mitzutheilen verſäumt worden. Die Reliquien Schillers ſollteſt du verehren, ein Gedicht das ich auf ihr Wiederfinden al Calvario geſprochen, ferner eine Novelle der eigenſten Art, kleiner Gedichte mancherley, drunter eine Samm-

lung mit der Rubrik: Chineſiſche Jahreszeiten, und was dieſem noch alles ſich hätte anſchließen können und ſollen.

Vielleicht iſt es nicht wohlgethan, daß ich dergleichen hinterdrein ſage und klage; warum ſollte man aber nicht auch des Verſäumten gewahr werden, wenn des Gewonnenen und Genoſſenen ſo viel iſt.

Erfolge dir alſo der beſte Dank für deine liebwerthe Gegenwart, daher mir manches Gute und Liebe geworden und geblieben iſt. Danke Herrn Hegel für ſeinen Beſuch, denn ich darf nicht ſagen, wie tröſtlich es mir erſcheint, daß mir, an meine Wohnung Geſeſſelten, von allen Orten und Enden her ſoviel Klares und Verſtändiges zu Theil wird; denn kaum iſt mir durch genannten Freund ſo manche Aufklärung über die Pariſer Zuſtände geworden, ſo trifft Herr Graf Reinhard ein, von Chriſtiania in Norwegen zurückkehrend, und überliefert mir einen hellen Begriff von jenen nordiſchen Zuſtänden. Von Weſten kommt mir zugleich eine Beſchreibung der Inſel Helgoland mit ſchönen Belegen unorganiſcher und organiſcher Natur, conſolidirte Reſte des Urlebens und noch ganz friſche Beweiſe des Fortlebens und Wirkens des ewigen Weltgeiſtes. Und ſo ward mir eine ſchöne Fortſetzung deſſen, was eure Gegenwart mir ſo reichlich gewährt hatte.

Und ſo bleibe Gegenwärtiges nicht länger zurück. Vermelde mir bald etwas von deinen Zuſtänden,

auch kläre mich auf über das Unglück was Rauchs betroffen hat; ich habe mir darüber als Welt- und Menſchenkenner einige Hypotheſen gemacht und bin neugierig, wie nah ich das Ziel berührt habe.

Eilig und treulich

Weimar den 24. October 1827. Goethe.

86.

An C. W. Göttling.

Ew. Wohlgeboren

bemerkten neulich, als ich das Vergnügen hatte, Sie bey uns zu ſehen, daß es wohl gerathen ſeyn möchte, wenn in Kunſt und Alterthum einiges über das hohe Verdienſt der zweyten Ausgabe der römiſchen Geſchichte von Niebuhr geſprochen würde. Ich bin derſelbigen Überzeugung, nur daß ich nicht im Stande bin, mich gegenwärtig auf den Grad zu ſammeln, um über dieſen Gegenſtand etwas wahrhaft Würdiges auszuſprechen. Nun haben aber Ew. Wohlgeboren als Meiſter dieſes Fachs gedachtes Werk gewiß ſchon durch und durch geſchaut und erprobt, und ich dürfte daher wohl die Gefälligkeit hoffen, daß Sie in Kürze zuſammenfaſſen möchten, was beſonders in dieſem Werke hervortritt, wovon Sie neulich ſchon einige Winke gaben, denn es wäre hier weder von Anzeige noch Recenſion die Rede. Auf Oſtern war meine Abſicht abermals ein Heft hervortreten zu laſſen in möglichſt

prägnantem Inhalt, und hiebey würde ein Aufſatz von Ihrer Hand gewiß willkommen ſeyn. Sie würden dadurch auch in Abweſenheit freundlich auf Ihr Vaterland einwirken.

Mich beſtens empfehlend und mir und den Meinigen geneigte Theilnahme auch forthin wünſchend.

Hochachtungsvoll

ergebenſt

Weimar den 24. October 1827. J. W. v. Goethe.

87.

An Friedrich Wilhelm Joſeph v. Schelling.

Gräfin Fritſch hat mir ſchon einigemal höchſt angenehme Gaben von ihren Reiſen mitgebracht, die letzte war höchſt erwünſcht, ein Schreiben von Ihrer Hand, mein theurer verehrter Freund. Denn ſeit den früheren Anfängen einer gemeinſamen Bildung ſah ich mich gar oft nach Ihrem Thun und Treiben um, woraus ich jederzeit eine freundliche und glückliche Anregung erfuhr. Lange haben Sie ſich vor uns verborgen gehalten, und es freut mich Sie nun wieder auftreten zu ſehen, berufen von einem Fürſten, der die Thätigkeit des Jahrhunderts zu beſchleunigen und zu benutzen weiß.

Wäre mir irgendwo das Glück bereitet geweſen, ihm perſönlich aufzuwarten, ſo hätte mir ſchon dieß zum größten Vortheil gereichen müſſen; nun aber

macht die Art, wie er ſich uns zu nähern geneigt war, eine Epoche in meinem Leben, glänzend wie die, welche ihm in der Weltgeſchichte bereitet iſt. Mehr darf ich nicht hinzufügen, als daß ich Sie glücklich ſchätze, zu ſeinen hohen Zwecken mitwirken zu können.

Willkommen iſt mir gar mancher Reiſende, der von Ihnen und Ihren Zuſtänden zu erzählen hat. Grüßen Sie zum allerſchönſten die theure Gattin, deren liebes Andenken in der Form ſchmackhaft vegetabiliſcher Gaben mir vor einiger Zeit höchſt angenehm geweſen und dankbarlichſt aufgenommen worden. Laſſen Sie mich von Zeit zu Zeit vernehmen, wie Sie in Ihrem Geſchäft fortſchreiten, damit die ſpätern Jahre den früheren ähnlich und die gemeinſame Wirkung erfreulich werde. Die ſchon früher angedeuteten und nun akademiſch angezeigten und zugeſagten Weltalter behalte ich ſehnſuchtsvoll im Auge.

Treuanhänglich
unwandelbar

Weimar den 26. October 1827. Goethe.

88.

An J. H. Meyer.

Mögen Sie, mein Theuerſter, durch Betrachtung des Homeriſchen Bildes, durch Leſung meines kleinen Aufſatzes ſich bewogen fühlen, Ihre früheren Notamina deshalb aufzuſuchen. Heute Mittag hoffe ich

Sie bey uns zu ſehen und das Weitere ſo wie manches Andere zu beſprechen.

treulichſt

Weimar den 26. October 1827. G.

89.

An Heinrich Carl Friedrich Peucer.

Ew. Hochwohlgeboren

haben mich durch Überſendung des für uns Weimaraner wichtigen Zeitungsblattes ganz beſonders verpflichtet; mein Dank jedoch würde ſich verdoppeln, wenn Sie mich vor dem androhenden Viertelduzend frauenzimmerlicher Tragödien beſchützen und dieſen Kelch ablenken wollten. In Hoffnung baldiger mündlichen Unterhaltung

gehorſamſt

Weimar den 26. October 1827. J. W. v. Goethe.

90.

An W. Reichel.

Ew. Wohlgeboren

vermelde ſchleunigſt die glückliche Ankunft der vollſtändigen zweyten Lieferung meiner Werke Sedezausgabe unter Kreuzband, ſo wie der begonnenen Octavausgabe.

Was Sie hie und da bemerkt und wie Sie nachgeholfen, erkenne durchaus dankbar. Den Mangel auf dem Titel habe freylich und ungern geſehen;

weil man aber in alten Tagen manches hingehen läßt, was man in jüngeren gerügt haben würde, so unterließ ich's anzuzeigen, und thut mir leid, daß auch ich in diesem Sinne Schuld an dem mehreren Aufwand habe.

Hiebey folgen noch einige Desiderata zu dem dritten Bande, Bemerkungen zu dem vierten, welche sich glücklicherweise auf wenig Druckfehler beziehen.

Für mich ist es große Beruhigung, diese Angelegenheit in Ihren Händen zu wissen; sie ist überhaupt von so bedenklicher Art, daß ich wohl wünschen darf, die noch übrigen drey Viertel mit Ihrem treuen Beystand durchgeführt zu sehen. Senden Sie mir doch auch, wie ein Band der Octavausgabe beysammen ist, ein Exemplar auf Schweizerpapier mit der fahrenden Post; ich würde es sauber binden lassen und vorzeigen. Es ist überall viel Nachfrage nach der Octavausgabe.

Mit den besten Wünschen und Hoffnungen, vertrauend fernerer Theilnahme, empfehle mich geneigtem Andenken.

Ergebenst

Weimar den 26. October 1827. J. W. v. Goethe.

91.

An Friedrich v. Müller.

Wenn schon Ew. Hochwohlgeboren dießmal nicht ganz aus freyem frohen Willen sich in München be-

finden, ſo begrüße doch Dieſelben daſelbſt auf's beſte und wünſche Glück, daß Sie in dem Falle ſind, Ihro Majeſtät dem Könige perſönlich lebhaft unſern Dank auszuſprechen; auszudrucken, wie ſehr wir empfinden, daß er durch theilnehmende Gnade unſer Thun und Streben auf's innigſte und kräftigſte gefördert und ſeinen ſo großen und herrlichen Wirkungskreis auf's neue weit und würdig ausgebreitet hat.

Durchdringen Sie ſich von allem dem was dort geſchieht, damit wir in der Ferne immer mehr einen klaren gründlichen Blick dorthin wenden, wo ſo vieles geſchieht was den größten Einfluß auf unſre hochbewegte Zeit hat und haben muß. Gar manches vernahm ich durch Vermittlung Zelters und anderer Freunde, und nun hoffe ich durch Sie, mein Theuerſter, eine recht vollſtändige Erfüllung. Können Sie mir das auf einem Beyblättchen bezeichnete Werk gefällig mitbringen, ſo geſchieht mir ein großer Dienſt; ich habe ſolches durch den Buchhandel bisher nicht erhalten können.

Übrigens war dieſe Tage her Ihre Gegenwart durchaus vermißt: die Herren Zelter und Hegel, der junge Meyer und ſonſtige bedeutende Gäſte hätten durch Ihre Gegenwart an Unterhaltung auf jede Weiſe gewonnen und dagegen auch manches wieder zu Gute gegeben. Wenn nun aber zuletzt Graf Reinhard mit Gattin und Sohn aus Norden eintraf, ſo ward der Mangel Ihrer Gegenwart erſt beſonders fühlbar.

Ihre Frau Gemahlin wird freundlich berichten, wie es bey dem frohen, leider einzigen Mittagsmahl zugegangen. Vater und Sohn haben zu Gattin und Stiefmutter ein gar zartes liebevolles Verhältniß, das sie alle Unbilden einer schweren und gefährlichen Reise gefaßt übertragen ließ. So hat auch das Kleeblatt bey Hof und durchaus den besten Eindruck gemacht. Ich habe nicht zu sagen, daß die Dame sich in Heiterkeit und Anmuth immer gleich bleibt und auf jede Umgebung günstig wirken muß.

Die zweyte Lieferung meiner Werke ist, wenigstens in Aushängebogen, angelangt; neue Forderungen aber entwickeln sich täglich; ein Heft von Kunst und Alterthum bereite vor, es soll mich freuen, wenn Sie mir irgend etwas auch zu diesem Zwecke von Süden zurückbringen. Hofrath Meyer ist wohl und munter aus dem Vaterlande in Weimar gern und mit Vergnügen eingetroffen; er gesteht, daß er sich dort wie ein erwachender Epimenides gefühlt, und ob er gleich alles lebendig, thätig und bestrebsam gefunden, doch gern in das Thüringen zurückgekehrt sey, wo das Industrielle zwar auch in Ehren, aber doch vom Geiste einigermaßen im Gleichgewicht gehalten wird.

Zwey Übersetzungen der Verlobten beschäftigen mich und Riemern an den herkömmlichen Abenden; wir vergleichen sie mit dem Original, welches durch diese Folien erst recht in seinen höchsten Glanz hervorgehoben wird. Von wieviel andern Dingen hätte

ich nicht noch zu ſprechen; da möge denn auch für die Rückkehr manches aufbewahrt ſeyn.

Gibt es die Gelegenheit, ſo wünſcht ich, Sie gäben eine meiner Medaillen an Herrn v. Martius mit meinen beſten Grüßen. Durch eine wunderliche Complication hat, ſoviel ich weiß, dieſer werthe Mann noch keine derſelben empfangen, da ſie ihm doch unter den erſten zugedacht war.

Nun aber, indem ich ſchließe, muß ich vermelden, daß Ottilie ſich noch in demſelben Zuſtand befinde, wie Sie ſolche verlaſſen haben. Vor alten Zeiten behauptete man, auf eine ſo langſame Weiſe würde ſich der Antichriſt in die Welt ſchleichen, und mir ſcheint bedenklich, daß das rationaliſtiſche Weimar ſie in dieſem Augenblick mit noch größerm Unheil bedrohen dürfte.

Möge allen alles gelungen ſeyn, wenn wir uns wiederſehen.

Eiligſt wie treulichſt

Weimar den 27. October 1827. J. W. v. Goethe.

Schließlich bemerke noch ausgeſprochener als im Vorigen: daß es ſehr ſchön wäre wenn Sie mir eine Correſpondenz daſelbſt in literariſch-artiſtiſchem Sinne einleiten könnten; was vor Weihnachten anlangt, kann in das nächſte Stück von Kunſt und Alterthum aufgenommen werden. Es ſollte mich freuen, etwas Angenehmes dorthin zurückklingen zu laſſen.

92.

An C. F. Zelter.

Du kannſt dir nicht vorſtellen, mein Theuerſter, welch einen hübſchen Abſchluß zu deinem harmoniſchen Reiſegeſang dieſe verdrießliche Coda zu genießen gibt; laß dich's nicht reuen wie ſo manches andere; wobey ich aber gern geſtehe, daß es mich doch einigermaßen gewundert hat, im Flor des neunzehnten Jahrhunderts einen Philoſophen zu ſehen, der den alten Vorwurf auf ſich lud, daß nämlich dieſe Herren, welche Gott, Seele, Welt (und wie das alles heißen mag was niemand begreift) zu beherrſchen glauben, und doch gegen die Bilden und Unbilden des gemeinſten Tages nicht gerüſtet ſind.

Inliegend*) ein Paquet an Herrn Geh. Rath Streckfuß. Nach einigen vorläufigen Notizen erſuche ich ihn um Beyträge zu Kunſt und Alterthum. Da mir ſo vieles an- und aufliegt und ich aufgefordert, ja gedrängt werde, dieſe Hefte fortzuſetzen, ſo habe ich alle Urſache, mich nach wackern Theilnehmern umzuſehen.

Haſt du irgend etwas das du dem Druck übergeben möchteſt, ſo theile es mit, ich werde es wie immer mit Ernſt und Fleiß durchſehen. Habe ich etwas dabey zu erinnern oder daran zu mäkeln, ſo

*) NB. Eine an dich gerichtete Sendung iſt auf die fahrende Poſt gegeben.

meld ich es zu fernerem Berathen. Bis Weihnachten haben wir Zeit, alsdenn denk ich abzuſchließen.

Laß mich nun auch von etwas Widerwärtigem ſprechen: Doris Brief an Ulriken gibt mir einen Blick in den traurigſten Zuſtand des ſchönen und guten Mädchens; hier iſt nicht an Heilung eines großen Übels, ſondern nur an Linderung zu denken, und du haſt wohl ſelbſt bey dem Verweilen in unſerm Kreiſe gefühlt, welches peinliche Stören und Entbehren aus Ulrikens gleich unheilbarem Zuſtande hervorgeht.

Aber was ſoll ich zu dem Rauchiſchen Falle ſagen? dieſer ſcheint ſittlich verletzend zu ſeyn und um deſto ſchlimmer zu erdulden. Ich empfinde ihn ſehr peinlich. Sage das Nähere!

Du thateſt wohl, die Welt einmal wieder in ihrer verwegenen Regſamkeit zu beſchauen, das geht denn immer fort und vorwärts wie eine Belagerung; niemand kümmert ſich, wer in den Tranchéen oder bey einem Ausfalle zu Grunde geht; was zuletzt erſtürmt wird wollen wir nicht genau erforſchen.

Daß mein Brief nach München zu dir gelangt iſt, freut mich ſehr; bey demſelben will ich nur bemerken, daß der Blut- und Circulations-Schulze ſich bey mir keineswegs empfohlen hat, indem er auf eine recht anmaßlich-jugendlich-ungeſchickte Weiſe meiner früheren Bemühungen im botaniſchen Fach gedenkt und mir zum Vorwurf macht: daß ich vor vierzig

Jahren nicht völlig gethan habe was bis jetzt noch nicht geleistet ist.

Andererseits hat euer Link, den ich nicht schelten will, weil du ihm gewogen bist, neuerlich [bey] einem gewissen Anlaß, wo er nothwendig meiner Metamorphose der Pflanzen hätte gedenken sollen, dieselbe mühsam verschwiegen und einen alten Linnéischen, zwar geistreichen aber nicht auslangenden Einfall wieder hervorgehoben. Es ist mir doch als wenn selbst gute und vorzügliche Menschen an gewissen Tagen, unter gewissen Umständen, nichts zu taugen verdammt wären.

Hätte ich mich nicht in die Naturwissenschaften eingelassen, so wäre ich nie zu dieser Einsicht gelangt; denn in sittlichen und ästhetischen Dingen läßt sich das Wahre und Falsche niemals so in die Enge treiben; im Wissenschaftlichen aber, wenn ich redlich gegen mich selbst bin, muß ich es gegen andere seyn, und so gereut mich die undenkliche Zeit nicht, die ich auf dieses Fach verwendet habe; denn nach meiner Behandlung muß jeder Tag, muß Gönner und Widersacher mich fördern, sie mögen sich stellen wie sie wollen.

In Eile treulichst.

Weimar den 27. October 1827. J. W. v. Goethe.

93.

An A. F. C. Streckfuß.

[Concept.] [27. October 1827.]

Ew. Hochwohlgeboren

angenehmes Schreiben drückt meine ganze Überzeugung aus: daß die persönliche Bekanntschaft, das Siegel eigentlich auf jedes wahre sittliche Verhältniß zu drucken, gefordert werde, und ich zweifelte nicht, daß Sie von mir mit gleicher Empfindung scheiden würden. Lassen Sie es fortan also bleiben und [uns] eine lebendige Thätigkeit gemeinsamlich befördern.

Sie haben in dem Försterischen Tagesblatt so wie in einem Briefe an mich über die Verlobten so rein und treulich gesprochen, daß man es Ihnen nachzuthun nicht hoffen darf. Mögen Sie mir für Kunst und Alterthum einen solchen Aufsatz zusenden, der die Verdienste dieses uns so werthen Romanes ausdrückte, so würden Sie mich sehr verbinden. Ich sammle zu einem neuen Stücke von Kunst und Alterthum, das ich recht prägnant machen möchte, und habe deshalb schon mehrere Freunde zu Hülfe gerufen.

Der erste Theil des Romans ist nun zweymal übersetzt in meinen Händen, von Leßmann und Bülow. Ich vergleiche nun Abends mit Riemer diese beiden Arbeiten mit dem Original; dieß ist eine der schönsten und fruchtbarsten Unterhaltungen. Wie Geschichtserzählung mit episch-dramatischer Darstellung sich im

Conflicte zeigt, iſt in dieſem Falle höchſt merkwürdig zu ſehen. Freylich wenn ein Werk wie dieſes, woran Manzoni einen großen Theil ſeines Lebens, ja man darf wohl ſagen, von Jugend auf gearbeitet hat, nun mit Verlegerſchnelle in ein fremdes Idiom hinübergetrieben wird, da iſt freylich das Höchſte nicht zu fordern. Möge das was wir darüber zu ſagen haben für eine zweyte Auflage zum Nutzen gebracht werden.

Zugleich ſende ein neues Trauerſpiel: Antonio Foscarini, welches angenehm ſeyn wird, wenn Sie es noch nicht kennen ſollten. Möchten Sie gleichfalls in einer kurzen Anzeige Ihre Gedanken über den Werth deſſelben ausſprechen, ſo geſchähe mir ein beſonderer Gefallen. Ich muß meine Gedanken jetzt anderer Orten zuſammenhalten und darf ſie auf nichts Fremdes, am wenigſten auf Tragödien hinwenden.

Haben Sie irgend ein Werk in ausländiſcher Literatur, worüber Sie mit wenigem Ihre Geſinnung ausſprechen möchten, ſo thun Sie es und geben mir Kenntniß davon. Die Producte der verſchiedenen Nationen gehen jetzt ſo velociferiſch durch einander, daß man ſich eine neue Art, davon Kenntniß zu nehmen und ſich darüber auszudrucken, verſchaffen muß. Können Sie ſich entſchließen, hieran Theil zu nehmen, ſo ſende den intentionirten Inhalt des nächſten Stückes, auf alle Fälle gegen Ende des Jahres. Wenn man auch nicht auf Univerſalität hinarbeitet, ſo ſcheint es mir im Augenblicke nöthig darauf hinzudeuten.

Mit den beſten Wünſchen und Hoffnungen vertrauend und theilnehmend.

Weimar den 26. October 1827.

94.

An Ernſt Fleiſcher.

[Concept.]

Ew. Wohlgeboren

ſowohl als Herrn Adolph Wagner bin ich viele Verpflichtung ſchuldig für die ſchöne Gabe die ich beiden verdanke. Möge Beyliegendes für Sie den Werth haben, daß Sie ſich gern dabey meiner und der Zuſtände erinnern, die mir in Ihrer Nachbarſchaft glückliche Tage gewährten, wie ich ſie allen Wohlwollenden von Herzen wünſche. Der ich, Ihrer ausgezeichneten Thätigkeit alle Begünſtigung des waltenden Geſchickes hoffend, geneigtem Andenken mich beſtens empfehle.

Weimar den 29. October 1827.

95.

An J. H. Meyer.

Hiebey ſende, mein Theuerſter, das verſprochene Büchlein mit der Bitte, die Seite zu bezeichnen, wo Sie den Namen Oudet, eines franzöſiſchen Kriegsmannes, mit Lob genannt finden. Es iſt auch ſonſt ſchon in manchem Sinne eine bedeutende Perſon. Vielleicht ſprechen Sie heute Abend auf ein Stündchen bey mir ein.

Weimar den 29. October 1827. G.

96.

An Gottlob Heinrich Adolph Wagner.

Indem ich mich, mein Wertheſter, nach irgend einem Zeichen umſehe, womit ich beſſer als mit Worten den freudigen Dank ausdrückte, welchen ich bey'm Anblick der herrlichen Gabe empfinde, die Sie mir verleihen wollen, fällt mir ein Gefäß in die Augen, welches mich zu mancherley Gedanken veranlaßt. Ich habe mich deſſen viele Jahre in Freude und Leid bedient und es erſcheint mir als ein Zeuge der vielfachſten Ereigniſſe.

Bedienen Sie ſich deſſelben gleichfalls und erfriſchen mein Andenken bey'm Genuſſe des Getränks, das ſo wohl als die Poeſie zu den ſchönſten Erzeugniſſen gehört, durch welche des Menſchen Geiſt und Witz die Natur zu überbieten trachtete.

Auch der köſtliche Gehalt in würdiger Umgebung, den ich Ihrer und Herrn Fleiſchers Freundlichkeit verdanke, bleibt mir ſtets zur Seite; es iſt eine vollſtändige Bibliothek, die wohl hinreichend wäre, ein ganzes Leben zu beſchäftigen und den vollſtändigen Menſchen auszubilden, daher ich Ihnen Glück wünſche, daß Ihre Thätigkeit bis in das Einzelne dieſer geheimnißvollen Schätze ſich zu verſenken den Muth hatte.

Für jetzt und künftig Ihrem geneigten Andenken mich empfehlend

ergebenſt

Weimar den 29. October 1827. J. W. v. Goethe.

97.

An Treutel und Würtz.

[Concept.] [30. October 1827.]

Ew. Wohlgeboren

erlauben daß ich in Nachſtehendem Deroſelben Gefälligkeit in Anſpruch nehme. Schon im Juli dieſes Jahrs vermeldete mir Sir Walter Scott, er habe Ihrer Handlung den Auftrag gegeben, mir ein Exemplar von dem Leben Napoleons zu überſenden, welches jedoch bis jetzt noch nicht bey mir eingelangt iſt. Herr Münderloh, hieſigen Orts angeſehener Kaufmann, übernimmt dieſe Angelegenheit in Erinnerung zu bringen und, inſofern ihm gedachtes Exemplar überliefert wird, es mitzunehmen und mir einzuhändigen.

Der ich, mich zu geneigtem Andenken beſtens empfehlend, die Ehre habe mich zu unterzeichnen.

Weimar den 29. October 1827.

98.

An Friedrich Johannes Frommann.

[Concept.]

Ew. Wohlgeboren

ſende hiebey die Probedrücke der beiden kleinen Gedichte dankbar zurück; mein Sohn iſt der Meynung, man möge die alten Überſchriften beybehalten, um jener frohen Epochen ſich jederzeit dabey zu erinnern. Durch weitere geneigte Beſorgung verpflichten Sie uns auf's neue.

Der letzte kurze Aufenthalt hat mir das werthe Jena wieder so frisch und lebendig vor Sinn und Auge gebracht, daß, wäre die Jahrszeit nur nicht so vorgerückt, Sie mich gewiß schon wieder gesehen hätten. Freundschaftliche Unterhaltung und reichliche Belehrung würden mich wie sonst zu fesseln ihre Kraft ausüben.

Mit den besten Empfehlungen mich unterzeichnend.

99.

An C. E. Helbig.

[Concept.]

Ew. Hochwohlgeboren

lege hiebey eine Rechnung vor über neuerlichst und schon früher eingesendete Boisserée'sche Hefte, welche von mir an das Großherzogliche Museum abgegeben worden, mit Bitte, deren Ausbezahlung gefällig zu besorgen, da solche auf frühere an Rath Haage eingereichte Rechnungen nicht erfolgt ist.

Mich zu geneigtem Andenken bestens empfehlend.

Weimar den 30. October 1827.

100.

An Alessandro Poërio.

Mit Vergnügen und Dank habe Ihr Schreiben, mein wertheſter Herr, vom 17. September mit beygelegter Tragödie durch Vermittlung des Herrn v. Savigny erhalten, auch Ihre frühere Sendung war

zu rechter Zeit angekommen. Ich zweifle nicht, daß bey der Aufführung die Verdienste des Antonio Foscarini mit Beyfall aufgenommen worden. Meine Freunde, die sich mit mir nach auswärtiger Literatur umthun, wissen das genannte Stück gleichfalls zu schätzen und ich hoffe, nächstens davon ein günstiges Zeugniß abzulegen.

Von den Promessi Sposi sind schon zwey Übersetzungen unter der Feder, ja die ersten Theile schon aus der Presse. Empfehlen Sie mich dem werthen Manne, wenn er sich noch in Florenz befindet; seine liebenswürdigen Arbeiten verbreiten sich auch in Deutschland immer mehr, sowohl durch den Abdruck der Originale als durch Übersetzungen.

Leben Sie recht wohl und geben mir manchmal Nachricht von sich und der neuen italiänischen Literatur. Glauben Sie daß Ihre Briefe richtig ankommen, wenn ich auch nicht immer alsogleich zu antworten im Stande seyn möchte. Auf alle Fälle werde ich von Ihren Mittheilungen den besten Gebrauch machen.

Das Beste wünschend

ergebenst

Weimar den 1. November 1827. J. W. v. Goethe.

101.

An C. D. Rauch.

Lassen Sie mich nun, theuerster Mann, von Künstlern und Kunstangelegenheiten das Weitere verhandeln:

Unſere junge Facius, die gewiß unter Ihren Augen am meiſten gewinnen und zunehmen kann, bleibe Ihnen wie bisher empfohlen. Nach Verlauf des Winters wird ſich ja ergeben, was für ſie und einen längern Aufenthalt in Berlin weiter geſchehen kann.

Der junge Meyer hat, wie Sie nun ſchon bemerkt haben, recht hübſche Anlagen; da er aber bisher ganz naturaliſtiſch, ohne eines gründlichen Unterrichts zu genießen, verfahren iſt, ſo wird er in Berlin für die erſte Zeit auf genauere Kenntniß des menſchlichen Körpers, auf inneres Verſtändniß der Glieder, die er von außen darſtellen will, geleitet werden und Sie ihn deshalb am beſten dirigiren können, wenn Sie ihn auch in Ihr Atelier aufzunehmen nicht im Fall wären. Er iſt an Herrn Profeſſor Lichtenſtein adreſſirt und mit dieſem könnte deshalb wohl auslangende Rückſprache genommen werden.

Von Herrn Brandt habe ich immer den beſten Begriff gehabt und nur an ihm eine gewiſſe Stetigkeit ſeiner Kunſtleiſtungen vermißt; wenigſtens bey der Medaille war zu bemerken, daß er das Vorliegende nicht ſowohl zu beſſern, als vielmehr immer etwas ganz Anders zu machen geneigt war; da denn freylich zuletzt ein höchſt Lobenswürdiges, aber gewiſſermaßen Unerwartetes zum Vorſchein kam.

Sie kennen ſein Verfahren Schritt vor Schritt und wiſſen es daher genauer zu beurtheilen. Hat er, wie gegenwärtig der Fall iſt, ein würdiges Vorbild,

von dem er nicht weichen noch wanken darf, ſo wird er gewiß etwas ganz Vorzügliches leiſten und ſich dabey wohl ſelbſt zu eigner Entſchiedenheit ausbilden. Was Sie mir irgend von ſeinen Arbeiten gefällig mittheilen mögen und können, ſoll mich auf eine höchſt angenehme Weiſe von den Fortſchritten Ihrer dortigen großen Anſtalten überzeugen.

Daß ferner Herr Tieck in angemeſſener Thätigkeit fortfährt, iſt ſeinem ſchönen entſchiedenen Talente ganz gemäß. Könnten Sie mir eins der bemerkten Modelle im Abguß zuſenden, ſo würde Gelegenheit finden, meinen guten Willen in Empfehlung ſolcher Arbeiten zu bethätigen.

Daß der Tod des Herrn v. Bethmann der Ausführung jener Statue nicht, wie ich befürchten mußte, gleichfalls ſchädlich, ja tödtlich ſey, ſcheint mir aus Ihren Worten, welche die Urſachen der Verzögerung angeben, klar hervorzugehen; und es ſollte mir freylich höchſt angenehm ſeyn, in dieſem Denkmal zugleich ein Zeugniß Ihres Kunſtverdienſtes und Ihres Wohlwollens zu erleben.

Daß ſo viele auf einander folgende Gußarbeiten dieſe Kunſt nach und nach in Berlin ſehr hoch ſteigern müßten, war vorauszuſehen; es erfüllt ſich aber im vollſten Maaße. Die Beſtrebungen des Herrn Beuth ſind mir durch die Freundlichkeit des werthen Mannes immerfort bekannt geblieben. Ich verdanke ihm die anmuthigſten Abgüſſe einiger Terracottas und einiger

Figuren aus der Vergötterung Homers. Haben Sie doch ja die Güte, mir auch manchmal irgend ein Kleines, welches in der Kunst niemals eine Kleinigkeit ist, gefällig zuzusenden zu einigem Trost für so viele Entbehrungen.

Nun aber von etwas Colossalem zu reden, so gestehe ich, daß ich den Kopf des Antinous von Mondragone, wie ihn Herr Kohlrausch zurückließ, gar gern besessen hätte. Sagen Sie mir auf folgende Frage ein trauliches Wort: Bey Ihren großen und herrlichen Besitzungen kann Ihnen dieser Kopf nicht wohl von solcher Bedeutung seyn, wie er mir wäre; könnten Sie mir ihn abtreten und um welchen Preis? Wo steht wohl das Original gegenwärtig? Ich habe es noch in Mondragone an Ort und Stelle gesehn und verwahre eine gelungene Zeichnung von Burt bis zum Maaß eines natürlichen Menschen verkleinert. Verzeihen Sie dieses Anmuthen, aber ich darf wohl sagen, es ist der einzige wahre Genuß der mir noch übrig blieb, mich an plastischer Kunst zu erquicken. Ich verdanke neuerlich den dortigen Anstalten die Abdrücke der Stoschischen Sammlung, die uns bequem in jene Zeiten versetzen, welche wieder herbeyzurufen die besten Kunstgeister unsrer Zeit beflissen sind. Und so erlauben Sie mir noch eine Frage: Wäre nicht irgend ein Abguß eines Theils Ihrer Basreliefe am Blücher'schen Monument zu erlangen?

Hier schließe ich ab, da unser Freund Alfred

Nicolovius ſo eben nach Berlin zurückkehrt. Die ſchönſten Empfehlungen an die werthen Freunde; die beſten Grüße Ihrer liebwerthen Tochter und die Verſicherung treuſter Anhänglichkeit und Theilnahme.

unwandelbar

Weimar den 3. November 1827. J. W. v. Goethe.

102.

An Peter Chriſtian Wilhelm Beuth.

[Concept.]

Ew. Hochwohlgeboren

hat, wie ich hoffen kann, der theure Zelter ſchon zu melden Gelegenheit gehabt, wie die Weimariſchen Kunſtfreunde durch Ihre gefällige letzte Sendung in Thätigkeit geſetzt worden. Um alles auf die Vergötterung Homers, in jenem wichtigen Marmor dargeſtellt, Bezügliche ſich vergegenwärtigen zu können, wurden die Nachbildungen des Santo Bartoli und Galeſtruzzi hervorgeſucht, nicht weniger was durch Pater Kircher, Cuper, Polenus und andern darüber ausgeſprochen worden, woraus denn ein kleiner Aufſatz entſtand, welchen ich in dem nächſten Heft von Kunſt und Alterthum mitzutheilen gedenke.

Der junge Mann namens Dinger, deſſen Geſchicklichkeit und Beförderung Sie mir anzeigen, iſt mir durch den ſchönen Abguß in Bronce, den ich der Gnade Ihro Königlichen Hoheit des Kronprinzen verdanke,

bekannt geworden, und ich wünſche ihm Glück, unter Ihrer Leitung ſeinen Weg zu gehen. Mehr als jemals hat man in dieſen Zeiten Urſache, ſogleich die rechte Schmiede zu kennen und zu ſuchen, wo ein Beſtreben das andere treibt und eine Geſchicklichkeit die andere zu überbieten trachtet. Ihre Reiſen und ein ununterbrochenes Ausüben ſetzen Sie freylich mehr als jeden andern in den Stand, das Vorzüglichſte gewahr zu werden und zu leiſten. Deshalb ich zu der großen Förderniß Glück wünſche, die Ihnen von Seiten Ihro Majeſtät des Königs zu Theil worden. Ich freue mich zum voraus, auch von den Früchten derſelben mitzugenießen.

Darf ich bitten, gelegentlich des gefällig zugeſagten kleinen Basreliefs Hawkins zu gedenken? der Wunſch, ſolches in der Wirklichkeit zu ſehen, war ſogleich lebhaft und die Hoffnung, die Sie mir gaben, ſolches zu beſitzen, höchſt erfreulich.

Da ich Ew. Hochwohlgeboren ſchon früher mit dem Wunſch, auch Thiergeſtalten von tüchtigen Künſtlern im höhern Styl ausgeführt zu ſehen, beynahe unbequem geworden bin, ſo überzeugen Sie ſich ohne weiteres, daß mir die Überſendung des ſo vorzüglich nachgebildeten Hundes höchſt angenehm geweſen; er hält nun bey den übrigen Gaben, die ich Ihnen verdanke, getreulich Wache.

Wo mag das Original jener köſtlichen Schale, worauf die göttlichen Wagenlenker zu ſehen ſind,

welche Sie in Ihren Muſterblättern mittheilten, zu finden ſeyn? Wer hat ſie zuerſt publicirt? Verzeihen Sie dieſe Fragen und fahren fort, mich von Zeit zu Zeit mit einiger Mittheilung zu erquicken.

Alfred Nicolovius, der mich ſo eben verläßt, um nach Berlin zurückzukehren, übernimmt, Gegenwärtiges zu überbringen; ich ergreife dieſe Gelegenheit um ſo lieber, als er mündlich bezeugen kann, wie ſehr Ihre Gaben zu der belehrenden Behaglichkeit beytragen, in der ich mich durch manche verſammelte Gegenſtände zu erhalten wünſche.

Weimar den 3. November 1827.

103.

An C. F. Zelter.

Alfred Nicolovius, welcher ſich eben hier befindet, hat nicht verfehlt, mir jene häßliche Novelle in ihren Einzelnheiten vorzutragen, die du nach meiner Überzeugung vollkommen einſichtig lakoniſch darſtellſt.

In meiner Biographie muß eine Stelle vorkommen, wo ich ausſpreche welche bange Wirkung mir, dem Jüngling, die Entdeckung ſolcher unterſchwornen und übertünchten Familienverhältniſſe gemacht; du haſt ganz Recht, daß ſolcher Art manches im Finſtern dahinſchleicht, bis einmal der Zufall oder wie hier eine Art Wahnſinn das Ungebührliche an's Licht ſchleppt. Daß unſer Bedauern dem Unheil gleich ſey

biſt du überzeugt. Habe Dank, daß du durch anmuthige Relation die Anmuth der zierlichen Sängerin auch mir haſt vergegenwärtigen wollen; mein Ohr iſt dieſer Genüſſe längſt entwöhnt, der Geiſt aber bleibt für ſie empfänglich. Die neuliche Vorſtellung der Zauberflöte iſt mir übel bekommen, früher war ich empfänglicher für dergleichen, wenn auch die Vorſtellungen vielleicht nicht beſſer waren. Nun kamen zwey Unvollkommenheiten, eine innere und äußere, zur Sprache, Anregungen wie das Anſchlagen einer Glocke die einen Sprung hat. Gar wunderlich; wollte ja auch die Wiederholung deiner geliebten Lieder nicht gelingen! Es iſt beſſer, dergleichen zu ertragen als viel davon zu reden oder gar zu ſchreiben.

Dagegen fährt die bildende Kunſt, beſonders die plaſtiſche, immer fort, mich glücklich zu machen. Die Abbildungen der Stoſchiſchen Sammlung unterhalten mich auf's beſte, auch Herrn Beuths höchſt gefällige Sendungen dienen mir und Meyern zu den beſten Entwickelungs- und Belehrungsgeſprächen. Wir ſtellen ein Heft Kunſt und Alterthum zuſammen, wobey ich denn immer auch zunächſt für dich zu arbeiten gedenke.

Die nähere Bekanntſchaft mit Zahn und ſeinen Arbeiten wird dir gewiß heilſam und erſprießlich ſeyn; ich für meine Perſon bin in dem Falle, daß mich das Anſchauen des Alterthums in jedem ſeiner Reſte in den Zuſtand verſetzt, worin ich fühle ein Menſch zu ſeyn.

Bey dem herzlichſten Wunſche, daß deiner Louiſe Mißgeſchick erſt durch Linderung möge gebeſſert und ſodann durch Jugendkraft wieder hergeſtellt werden, erwarte ſehnlichſt die Relation des Dr. Leo. Einige Recenſionen von ihm in der Hegeliſchen Zeitſchrift haben mir von ihm ein gutes Zeugniß gegeben.

Vorſtehendes lag einige Zeit. Nun kommt dein Werthes vom 30. October und ſo mag dieſes Papier nicht länger harren.

In meinem Hauſe leidet die Mutter, wie herkömmlich, an manchen Nachwehen, an verſchiedenen, in Übles und Böſes umſchlagenden Naturnothwendigkeiten. Das ſchöne Kind gedeiht. Ich fahre fort, an Fauſt zu ſchreiben, wie es die beſte Stunde gibt. Sonſt iſt mir manche literariſche Neuigkeit zugekommen, die mich aufregt, in Kunſt und Alterthum etwas darüber zu ſagen. Wie ich denn überhaupt dem nächſten Stücke einen beſondern Ton und eigne Behandlung der Dinge zu geben gedenke.

Auch recht hübſche Zeichnungen, um mäßigen Preis, ſind mir zugekommen und ich erwarte eine Sendung Majolika von Nürnberg; dieß iſt eine Art Thorheit, in die mein Sohn mit einſtimmt. Indeſſen gibt die Gegenwart dieſer Schüſſeln, Teller und Gefäße einen Eindruck von tüchtig-frohem Leben, das eine Erbſchaft großer mächtiger Kunſt verſchwendet. Und wie man denn doch gern mit Verſchwendern lebt, die ſich und uns das Leben leicht machen, ohne viel zu

fragen, woher es kam und wohin es geht; so sind diese Dinge, wenn man sie in Masse vor sich sieht, von der allerlustigsten Bedeutung. Wie kümmerlich sind dagegen unsere Porcellanservice, auf denen man Blumen, Gegenden und Heldenthaten zu sehen hat; sie geben keinen Totaleindruck und erinnern immer nur an Botanik, Topographie und Kriegsgeschichte, die ich nur im Garten, auf Reisen und [in] müßigen Stunden lieben mag. Du siehst, wie man seine Thorheiten zu beschönigen weiß, gepriesen aber sey jede Thorheit, die uns dergleichen unschädlichen Genuß verleiht.

Möge denn auch dieses Blatt den Weg antreten den ich so gerne selbst zurücklegte, und dich zu baldigem Erwidern freundlichst aufregen.

So sey und geschehe es

Weimar den 6. November 1827. Goethe.

104.

An J. J. Lechner.

[Concept.]

Ew. Wohlgeboren

vermelden mir, daß die in Ihrem Katalog angezeigte Majolika in zwey Kisten wohl verpackt sey und jeden Augenblick abgehen könne. Hierauf erwidere kürzlich: daß, wenn die Summe von hundertunddreyßig Thalern sächs., welche sich ganz nah an Ihre Forderung stellt, Ihnen genehm ist, Sie gedachte Kisten an den Handelsmann Herrn Carl nach Jena gefälligst absenden wollen.

Nach glücklicher Ankunft ſoll obgedachte Summe alſobald übermacht werden. Senden Sie mir noch einige Exemplare Ihres Katalogs, die ich an meine ſich freylich immer vermindernden Freunde der darin enthaltenen Curioſa mittheilen und Ihnen dadurch vielleicht einigen Abgang verſchaffen könnte.

Das Beſte wünſchend.

Weimar den 6. November 1827.

105.

An Friedrich v. Müller.

Ew. Hochwohlgeboren

wohlthätiges Schreiben vom 1. November gelangt zu mir am 7., eben als die nächſten Hausfreunde, zu der zweyten Wiederkehr dieſes Feſttags Glück wünſchend, ein heiteres Gaſtmahl bey mir einnehmen, wobey wir Sie abermals zu vermiſſen haben. Dagegen freylich ſchwelgen Sie noch in dieſem Augenblick an einer hohen und herrlichen Tafel, deshalb wir Sie allerdings beneiden. Hat Sie, theuerſter Freund, ein neuliches Brieflein meines Sohns vom [Lücke] in der Zwiſchenzeit angetroffen, ſo werden Sie mit Vergnügen erſehen haben, daß Ihr Wunſch erfüllt worden und ein anmuthiges geſundes Mädchen auf die Welt gekommen ſey. Daß die Mutter bey ihrer zarten Conſtitution an den natürlichen Folgen ſolcher Ereigniſſe mehr als andere zu dulden habe, müſſen

wir uns theilnehmend gefallen laſſen und dürfen es um ſo eher, als ihr wackerer Charakter auch in dieſen unangenehmen Zuſtänden treulich wirkſam iſt.

Wir fahren indeſſen fort zu arbeiten und zu ſinnen. Die Herren vom Globe nehmen treulich Notiz von uns und man muß trachten, hievon Vortheil zu ziehen. Ein Heft von Kunſt und Alterthum bereitet ſich vor, und wegen der Inſertion Ihres alle Anerkennung verdienenden Gedichtes wird ſich zunächſt verhandeln laſſen. Schon habe ich darüber gedacht, wie man es in allen ſeinen Theilen verſtändlich und anſchaulich machen könne. Noch neuerlich hat mich hierauf das Verfahren der Engländer aufmerkſam gemacht, das wir allerdings nachahmen ſollten, beſonders bey Gelegenheitsgedichten, wo alles darauf ankommt daß das poetiſch Dargeſtellte zugleich als wirklich vorhanden angeſchaut werde.

In Nürnberg können Sie mir einen großen Dienſt erzeigen; Herr Schmidmer, ſich auf ſein altes gutes Verhältniß beziehend, ſchickt mir ein großes Paquet zu vertheilender und verſchickender Subſcriptions-Anzeigen; die guten Menſchen bedenken nicht, daß ich in meinen hohen Jahren mich mit einem ſo complicirten Geſchäft nicht befaſſen, eine weitläufige Correſpondenz deshalb nicht führen kann. Hab ich doch kein zu ſolchen Zwecken eingerichtetes Comptoir, wie Zeitungs- und Tagesblätter ſich einrichten müſſen, was ihnen zukommt mechaniſch zu behandeln.

Da ich mit Herrn Rauch im beſten Verhältniß ſtehe, ſo werde ich zunächſt von jedem Vorſchritt eines ſolchen Geſchäftes unterrichtet; er wird ein treffliches Kunſtwerk leiſten und ich werde im Anfang und im Laufe der Arbeit das Beſte davon ſagen können. Von einem Zukünftigen zu ſprechen habe ich nicht leicht unternommen.

Von dem größten Werth iſt mir was Sie uns von München werden zu berichten haben. Da uns daran gelegen ſeyn muß, uns in jedem Sinne dorthin dankbar zu beweiſen und wir es bey ſo großem echten Unternehmen und kräftiger Behandlung auch redlich und einfach thun dürfen, ſo iſt es für uns ein großer Vortheil. Hiezu gehört aber die eigenſte Kenntniß, um nicht in Phraſen und Allgemeinheiten ſich zu ergehen und vielleicht durch etwas Falſches ein Unerfreuliches zu bewirken.

So viel ich noch zu ſagen wünſchte, muß ich ſchließen, um die Poſt nicht zu verſäumen.

treulichſt

Weimar den 7. November 1827. Goethe.

106.

An A. Nicolovius.

[Concept.]

Kaum biſt du, mein lieber Neffe, einige Stunden fort, ſo fällt mir ein, daß ich verſäumte, dich um einiges zu erſuchen, das den Abgang des Schwänchens,

das ich dir bereite, eigentlich nicht erwarten ſollte. Alſo bitte Folgendes geneigt zu beachten:

1) Als bey Reimer herausgekommen iſt angekündigt: Neues Ophthalmophantom. Erfunden und beſchrieben von Dr. Albert Sachs. Mit einer Kupfertafel. 5 Sgr. Sende mir dieſes, da es kein ſonderlich Volumen haben kann, durch die reitende Poſt.

2) Hab ich verſäumt, dir einen jungen Meyer aus Bremen zu empfehlen, der wenige Tage vor dir bey uns war. Er hat Anlage zum Künſtler, und in Berlin wird ſich's bald ausweiſen, inwiefern er ſich durchzubilden fähig iſt. Bey Rauch und Zelter biſt du ihm vielleicht ſchon begegnet.

3) Biete die Zahlung beykommender Rechnung Herrn Oberbergrath Krigar mit meinem ſchönſten Dank für das beſorgte kleine Geſchäft an, da er ſie in der Eiſengießerey bezahlt zu haben ſcheint.

4) Empfiehl mich deinem Herrn Vater ſchönſtens und entſchuldige beyliegenden beſcheidenen Vortrag.

[Beilage.]

Der Regierungs- [und] Medicinalrath in Minden Dr. Nicolaus Meyer meldet mir, daß er bey dem hohen Miniſterium der geiſtlichen, Unterrichts- und Medicinalangelegenheiten um die Conferirung der in Aachen erledigten gleichen Stelle geziemend nachgeſucht, und bittet mich hiernächſt geeigneten Ortes ſeiner zu gedenken. Da nun hier von eigentlicher Empfehlung nicht die Rede

ſeyn kann, indem die Beförderung in dem hohen Preußiſchen Staatsdienſte auf Prüfung und Anerkennung beruht, ſo will ich doch einem alten Freunde hierin nicht abſagen, damit bey glücklichem Gelingen ich auch mich der Erfüllung eines geäußerten Wunſches erfreuen könne.

Seit vielen Jahren iſt er mir als ein ſtrebſamer und thätiger Mann bekannt geworden und wenn ich ſeine ärztliche Wirkſamkeit nicht beurtheilen kann, ſo gab mir doch eine fortgeſetzte Correſpondenz mit ihm, beſonders auch die Redaction des Sonntagsblattes die Überzeugung, daß er den Welt- und Staatspunct, wo er hingeſetzt war, und das, was darin allernächſt zu thun ſey, einſichtig kannte und mit großer Mäßigkeit, jedoch unermüdet zu bewirken ſuchte. Von einer entſchiedenen menſchlichen und bürgerlichen Rechtlichkeit in allen Fällen haben mir vielfache Erfahrungen ſeit mehr als dreyßig Jahren das treuſte Zeugniß gegeben.

Soviel, um Verzeihung dieſes beſcheidenen Vortrags geziemend bittend.

7. Nov. 1827.

107.

An Carl Auguſt Varnhagen v. Enſe.

Ew. Hochwohlgeboren

machen mir durch meine früheren Briefe an den trefflichen Wolf, von Ihrer eignen Hand geſchrieben, ein gar ſchönes Geſchenk. Dieſe Blätter, wenn man

ſie auch nicht von beſonderer Bedeutung findet, geben doch Zeugniß von einem freyen heitern Daſeyn und einem reinen wechſelſeitigen Vertrauen. Nehmen Sie dafür meinen ſchönſten Dank und zeichnen mich unter Ihre Schuldner.

Über die Berliner Jahrbücher hätte ich wohl gern ein Wort geſprochen. Ganz ohne Frage iſt es ein großes Verdienſt Ihrer Zeitſchrift, daß die Recenſenten ſich namentlich bekennen; beſonders iſt dieſes mir gar ſehr viel werth. Denn da ich der fortſchreitenden Literatur in ihren Zweigen nicht durchaus folgen kann, ſo werden mir, kraft ſolcher Vermittlung, die bedeutenden Männer bekannt, die ſich jetzt in den verſchiedenſten Fächern hervorthun und ſowohl durch eignes Verdienſt als durch das Anſchließen an Ihren Kreis Aufmerkſamkeit erregen und Würdigung gewinnen.

Eine hiebey unvermeidliche Gefahr iſt jedoch nicht leicht abzulehnen, daß nämlich einer und der andere irgend etwas Falſches, zwar unter ſeinem Namen, aber doch in ſo guter und ſtattlicher Geſellſchaft vortragen und ſo auch das Verfängliche und Schädliche ſich Zutrauen und Beyſtimmung gewinnen könne. Wenn z. E. Purkinje ganz unbewunden und zuverſichtlich ausſpricht: daß man die wahre, dem Menſchen ſo nöthige Heautognoſie bey Hypochondriſten, Humoriſten, Heautontimorumenen lernen ſolle, ſo iſt dieſes eine ſo gefahrvolle Äußerung als nur irgend eine;

denn nichts iſt bedenklicher als die Schwäche zur Maxime zu erheben. Leidet doch die bildende Kunſt der Deutſchen ſeit dreyßig Jahren an dem Hegen und Pflegen des Schwach- und Eigenſinnes und des daraus hervorgehenden Dünkels und einer dadurch bewirkten Unverbeſſerlichkeit. Vor ſolchen ſchmeichelhaften Irrthümern fürchte ich mich, weil ich ſchöne Talente daran untergehen ſehe. Äußere ich dergleichen, ſo iſt dadurch Ihre Anſtalt nicht gemeint, ſondern namentlich der Recenſent. Verzeihen Sie das Geſagte, ich bin es dem ſchönen offnen Verhältniß zu Ihnen ſchuldig.

Wie glücklich aber habe ich Sie zu preiſen, daß Ihnen auf die Stimme Hegels und Humboldts dieſen Winter zu horchen vergönnt iſt. Die weimariſchen Freunde, die in aller Stille ſo gern Schönes und Gutes aufnehmen, werden ſich hoffentlich auf irgend einem Wege auch ihren Theil beſcheiden zueignen können.

Wiederholten Dank und die beſten Grüße der theuren Gefährtin Ihres Lebens.

treu theilnehmend

Weimar den 8. November 1827. J. W. v. Goethe.

108.

An C. G. Börner.

Ew. Wohlgeboren

erhalten hierbey zwey Berechnungen, die ſich zuſammen auf 51 Thaler belaufen; Sie werden durch Herrn Banquier Elkan den Betrag derſelben nächſtens er-

halten; doch wünſchte jede Summe beſonders quittirt, da ſie von verſchiedenen Liebhabern bezahlt werden. Das Verzeichniß der Kupfer habe durchgeſehen und finde bedeutende Blätter, aber auch zu ſehr hohen Preiſen; doch würde wohl einiges auswählen, wenn Sie mir die näher zu bezeichnenden zum Anſehen überſenden und den Betrag des alsdann zurückbehaltenen bis zur Jubilatemeſſe creditiren wollen.

Zu Ihren Geſchäften und Unternehmungen das Beſte wünſchend.

ergebenſt

Weimar den 8. November 1827. J. W. v. Goethe.

109.

An Carl Cäſar v. Leonhard.

[Concept.]

Ew. Hochwohlgeboren

haben mir durch die Sendung, welche ich aus den Händen der werthen Mademoiſelle Bardua erhielt, ſehr viel Vergnügen gemacht; was kann mir, der ich ſchon einige Jahre das Bergſteigen aufgegeben habe, Angenehmeres begegnen, als wenn einſichtige Forſcher, denen noch friſche Glieder zu Gebote ſtehen, mir die vorzüglichſten Erwerbniſſe ihrer Bemühungen mittheilen wollen. In Erwiderung überſende dagegen ein Mineral, das mir in dieſer Geſtalt noch nicht vorgekommen iſt, mit der Bitte mir gefällig anzuzeigen, ob ſolches wohl irgend woher ſchon bekannt geworden. Es iſt

ein Olivin, wenn Sie es davor wollen gelten laſſen, in mehr oder weniger gedrückter Eyform; auch iſt das Geſtein, worin er mit größeren und kleineren Parcellen ſeiner Art vorkommt, allerdings bedenklich und man iſt geneigt zu glauben, es habe ſolches einen gewaltſamen Feuergrad ausgehalten. Dieſes Mineral kommt vor zu Graslitz, einer Bergſtadt in der Allodialherrſchaft gleiches Namens im Elbogner Kreiſe an der Zwota, vier Meilen nordwärts von Falkenau. v. Färber, in ſeinen Beyträgen zur Mineralgeſchichte von Böhmen, erwähnt dieſer Bergſtadt, doch ohne irgend eine Bemerkung, die mir nutzen könnte. Wäre es zu meiner Zeit entdeckt worden, ſo hätte ich mich gewiß an Ort und Stelle begeben, um die Nachbarſchaft eines ſo wunderbaren Vorkommens im hohen Gebirg näher zu unterſuchen. Haben Sie die Güte, mich durch Analogie und Beyſpiele zu belehren; fahren Sie fort, an den wenn auch eine Zeitlang Schweigenden ununterbrochen zu denken und ſeiner fortdauernden Theilnahme in jedem Sinne gewiß zu ſeyn.

Weimar [den 9.] November 1827.

110.

An J. J. Elkan.

[Concept.] [9. November 1827.]

Herr Banquier Elkan wird hiedurch höflichſt erſucht, an Herrn Börner, Kunſtmahler in Leipzig, abermals zwey Poſten

1) 29 rh. 4 gr. sächs.
2) 21 — 20 — —
Sa 51 rh sächs.

und zwar gegen abgesonderte Quittungen gefällig auszahlen zu lassen.

Weimar den 8. November 1827.

111.

An A. Nicolovius.

[Concept.]

Hiebey das meiste auf deiner Schedel Bemerkte. Voraus ein Paquet an Zelter; sodann

1) Genfer Medaille an Dr. Seidel;
2) Dergleichen an Justizrath Schulz;
3) Eine silberne Jubelmedaille für Vater Nicolovius; mit den besten Grüßen und Segnungen;
4) Brandts Medaille für Geh. Rath Rudolphi;
5) Ein Exemplar Faust;
6) Lieder vom 28. August 1827;
7) Unterzeichnete Blätter zur Feyer des 7. Novembers 1825.

Hiebey ist zu bemerken, daß von den Blättern zum 28. August 1826, wovon nur eines beyliegt, nächstens eine Mehrzahl folgt.

NB. Gleicherweise sollen die Medaillen für die Literarische Mittwochsgesellschaft und jenen wohlthätigen Verein nicht außen bleiben.

Gedenke unſerer im Guten und Vernünftigen; beſorge das Aufgetragene gefällig, und ſo möge dir alles Unternommene und zu Unternehmende wohlgelingen.

Weimar den 9. November 1827.

112.

An F. J. Soret.

Zum allerſchönſten dank ich, mein theuerſter Herr und Freund, daß Sie mich an meine Schuld erinnern, die ich längſt gern abgetragen hätte. Hiebey erfolgen alſo

Siebenundachtzig Thaler 8 gr. Conventionsgeld, wogegen ich mir gefällige Quittung erbitte.

Die kleinen unſcheinbaren Münzen werden in Reih und Glied unſerer nun wohlgeordneten Sammlung ſich ganz vortheilhaft ausnehmen, wo wir ſie denn nächſtens wieder in Augenſchein zu nehmen bitten.

Die Recenſion des neuſten Leonhardiſchen Werkes war mir geſtern Abend gleich zu großer Erbauung. Man muß jung ſeyn, um ſich in einen ſolchen innern Antagonism einer Wiſſenſchaft zu finden und vorauszuſehen, was denn doch zuletzt für Heil von einem ſolchen Conflict zu erwarten ſey. Wer uns Alte hierüber aufklärt verdient großen Dank; indeß uns nichts weiter übrig bleibt, als von den einzelnen Naturkörpern für und für möglichſte Kenntniß zu

nehmen. Das Übelbefinden unſres theuren Prinzen hat mich dieſe Zeit her ſehr bekümmert und doppelt geſchmerzt, da es mir Ihren höchſt angenehmen Beſuch entzieht. Im mineralogiſchen und ſonſt naturhiſtoriſchen Fache iſt übrigens manches Schöne und Mittheilungswerthe zu mir gelangt. Möge ich bald in dem Fall ſeyn, Sie damit zu begrüßen und zu unterhalten.

treu ergeben

Weimar den 11. November 1827. J. W. v. Goethe.

113.

An S. Boiſſerée.

Ausführung an, wobey man ſich denn freylich ſehr zuſammen nehmen muß.

Von Kunſtwerken acquirirte ich bedeutende ältere Zeichnungen und verſchaffte mir die Abdrücke der Stoſchiſchen Sammlung, welche in Berlin ſehr lobenswerth gefertigt und, nach dem alten Winckelmanniſchen Katalog geordnet, in zierlichen Käſtchen ausgegeben werden; ſie beſchäftigten mich mehrere Tage und müſſen noch immer von Zeit zu Zeit beachtet werden als ein ganz unerſchöpflicher Schatz, deſſen Einzelnheiten uns zu den höchſten, beſten Gedanken aufregen.

Im Begriff des Techniſchen der Mahlerey hat mich Folgendes gar ſehr gefördert: die Anweſenheit des Reſtaurator Palmaroli in Dresden bewog unſern gnädigſten Herrn, den hieſigen Zeichenmeiſter Lieber,

der ſich wegen ſeiner großen Genauigkeit und Gewiſſenhaftigkeit beſonders dazu empfiehlt, dorthin zu ſenden, wo denn glücklicherweiſe der Italiäner ſeinen Kunſtgenoſſen in Affection nahm und wir glauben können, daß er ihn wirklich in das Techniſche dieſes Geſchäfts völlig eingeleitet habe. Mehrere verdorbene, von hier nach Dresden geſendete Bilder ſind zu allgemeiner Zufriedenheit von da zurückgekommen. Lieber hat ſich nunmehr hier ſchon eingerichtet und wird ſeine Künſte weiter ſehen laſſen. Vom Übertragen des Ölbildes von einer Leinwand auf die andere hat er ſchon hinreichende Probe gegeben. Und ſo folgt eins aus dem andern. Freylich wird gar manches bey aufgehobener Stockung der Communication ſchneller ſich verbreiten und das Gute fernerhin leichter zu fördern ſeyn dem der's will und verſteht.

Nun aber machte von äſthetiſcher Seite Alexander Manzoni's Roman: I Promessi Sposi bey mir wirklich Epoche. Leſen Sie gewöhnlich den Globe, welches kein Gebildeter verſäumen ſollte, der mit dem Treiben und Wirken unſrer weſtlichen Nachbarn in Verbindung bleiben will, ſo ſind Sie ſchon mit dieſem bedeutenden Werke genugſam bekannt; käme Ihnen aber das Original oder irgend eine Überſetzung zu Handen, ſo verſäumen Sie nicht, ſich mit genanntem Werk bekannt zu machen. Zwey deutſche Überſetzungen kommen heraus; die Berliner hält ſich mehr an die Darſtellungsweiſe des Originals und liefert uns ziemlich das Wie

des Vorgehenden; die Leipziger gibt uns auf alle Fälle auch von dem was geſchehen hiſtoriſche Kenntniſſe. Wem das Original zugänglich iſt und wer eine gewiß bald erfolgende franzöſiſche Überſetzung zur Hand nimmt, wird ſich freylich immer beſſer befinden.

Auch war mir plaſtiſches Gebilde fortwährend günſtig: Von Berlin erhielt ich fernere Gypsabgüſſe von denen in England befindlichen antiken Terracottas, auch einzelne Figuren von dem berühmten Basrelief, die Vergötterung Homers vorſtellend, zu meiner Zeit noch im Palaſt Colonna. Dergleichen Gegenſtände treiben immer auf's neue in's Alterthum, zur Betrachtung der Geſinnungen, Sitten und Kunſtweiſe jener Zeiten. Da man ſich denn immer einrichten muß, in einem unerforſchlichen Meere zu ſchwimmen.

Von da ward ich wieder in den äußerſten Norden verſchlagen, denn dort muß man wohl die Urfabel des Nibelungen-Liedes aufſuchen. Ein neuer Verſuch, uns nah genug an dieſes Gedicht, wie es in altdeutſcher Form vor uns liegt, heranzuführen, von einem Berliner namens Simrock, verführte mich darauf einzugehen. Hier wird uns nun zu Muthe wie immer, wenn wir auf's neue vor ein ſchon bekanntes coloſſales Bild hintreten, es wird immer auf's neue überſchwänglich und ungeheuer, und wir fühlen uns gewiſſermaßen unbehaglich, indem wir uns mit unſern individuellen Kräften weder daſſelbe völlig zueignen noch uns demſelben völlig gleichſtellen können.

Das iſt dagegen das Eigne der griechiſchen Dichtkunſt, daß ſie ſich einer löblichen menſchlichen Faſſungskraft hingibt und gleichſtellt; das Erhabene verkörpert ſich im Schönen.

Zur Fortſetzung verpflichtet

Weimar den 11. November 1827. J. W. v. Goethe.

Beykommendes, wegen Verſpätung um Vergebung Bittendes, erfolgt hier mit den treuſten Wünſchen; um es nicht länger aufzuhalten, ſage nur kürzlich: daß die letzte lithographiſche Sendung wohl angekommen, auch die Zahlung Großherzoglicher Rechnung beſtens empfohlen iſt. Dieſe Abtheilung Ihres löblichen Werkes hat uns abermals viel zu denken gegeben, hier iſt wieder eine eigne Welt, deren Kenntniß wir Ihren großen Bemühungen ſchuldig ſind.

Herr v. Cotta bringt die Schilleriſche Correſpondenz wieder in Anregung, ohne die in ſolchen Fällen ſo nöthige Beſtimmtheit. Er ſcheint eine partielle Ablieferung des Manuſcriptes zu beabſichtigen, wobey denn freylich auch eine partielle Zahlung des Honorars erfolgen müßte. Ich werde ihm deshalb nächſtens ausführlicher ſchreiben und wünſche ihm auch hierin zu Willen zu ſeyn, weil er denn doch am beſten wiſſen muß, wie eine Sache anzugreifen iſt und wie ſie fortſchreiten kann. Erhalten Sie mir ein wohlwollendes Andenken; ich nutze möglichſt meine Tage, um das noch zu leiſten was kein anderer thun könnte.

Da wird denn doch, unter uns geſagt, noch manches zurück bleiben.

Und ſo fortan empfohlen zu ſeyn wünſcht

der Ihrige

Weimar den 11. November 1827. G.

114.

An Carl Ludwig v. Knebel.

Es iſt mir, theurer verehrter Freund, höchſt wohlthätig, wenn ich erfahre, daß meine älteſten edelſten Zeitgenoſſen ſich mit Helena beſchäftigen, da dieſes Werk, ein Erzeugniß vieler Jahre, mir gegenwärtig eben ſo wunderbar vorkommt als die hohen Bäume in meinem Garten am Stern, welche, doch noch jünger als dieſe poetiſche Conception, zu einer Höhe herangewachſen ſind, daß ein Wirkliches, welches man ſelbſt verurſachte, als ein Wunderbares, Unglaubliches, nicht zu Erlebendes erſcheint.

Aus meinem Briefwechſel mit Schiller geht hervor, daß er ſchon zu Anfang des Jahrhunderts von dieſer Arbeit Kenntniß genommen und, als ich darüber in Zweifel gerieth, mich darin fortzufahren ermuthigt habe.

Und ſo iſt es denn bis an die neuſte Zeit herauf-, herangewachſen und erſt in den letzten Tagen wirklich abgeſchloſſen worden. Daher denn die Maſſe von Erfahrung und Reflexion, um einen Hauptpunct ver-

ſammelt, zu einem Kunſtwerk anwachſen mußte, welches, ungeachtet ſeiner Einheit, dennoch ſchwer auf einmal zu überſehen iſt.

Die rechte Art, ihm beyzukommen, es zu beſchauen und zu genießen, iſt die, welche du erwählt haſt: es nämlich in Geſellſchaft mit einem Freunde zu betrachten. Überhaupt iſt jedes gemeinſame Anſchauen von der größten Wirkſamkeit; denn indem ein poetiſches Werk für viele geſchrieben iſt, gehören auch mehrere dazu, um es zu empfangen; da es viele Seiten hat, ſollte es auch jederzeit vielſeitig angeſehen werden.

Mag dein theilnehmender Freund mir ſeine ſchriftlich verfaßten Gedanken mittheilen, ſo ſollt es mich freuen und anregen, vielleicht noch ein und das andere Wort offen zu erwidern. Hier ſage ſchließlich nur ſoviel: die Hauptintention iſt klar und das Ganze deutlich; auch das Einzelne wird es ſeyn und werden, wenn man die Theile nicht an ſich betrachten und erklären, ſondern in Beziehung auf das Ganze ſich verdeutlichen mag.

In Erinnerung, daß die deinem Clienten, dem Mahler Durſt, für ſeinen Aufenthalt in Jena ertheilte Vergünſtigung mit Michael abgelaufen iſt und alſo ſolche auf's neue zu erlangen ſeyn möchte, ſo überſende Beykommendes, welches dem Herrn Obriſt v. Lyncker mit meinen beſten Empfehlungen einzuhändigen bitte. Derſelbe wird bey genauer Überſicht unſrer geſetzlichen Zuſtände ermäßigen, ob die ausgeſprochenen Be-

bingungen erfüllt oder auf welche Weise sie zu erfüllen sind, um den jungen Mann und seine Gönner für das nächste Jahr und auf längere Zeit zu beruhigen.

Hegels Gegenwart zugleich mit Zelter war mir von großer Bedeutung und Erquickung. Gegen Letzteren, mit dem ich so viele Jahre in stetigem Verkehr lebe, konnte freylich das Eigenste und Besonderste verhandelt werden; die Unterhaltung mit dem Ersteren jedoch mußte den Wunsch erregen, längere Zeit mit ihm zusammen zu bleiben: denn was bey gedruckten Mittheilungen eines solchen Mannes uns unklar und abstrus erscheint, weil wir solches nicht unmittelbar unserem Bedürfniß aneignen können, das wird im lebendigen Gespräch alsobald unser Eigenthum, weil wir gewahr werden, daß wir in den Grundgedanken und Gesinnungen mit ihm übereinstimmen und man also in beiderseitigem Entwickeln und Aufschließen sich gar wohl annähern und vereinigen könne.

Überdieß habe ich mit ihm, in Ansehung der Chromatik, ein glücklich harmonisches Verhältniß, da er, schon in Nürnberg mit Seebecken zusammenlebend und sich verständigend, in diese Behandlung thätig eingriff und ihr immerfort auch von philosophischer Seite her gewogen und mitwirkend blieb, welches denn auch sogleich förderlich ward, indem man sich über einige wichtige Puncte vollkommen aufklärte. Herr v. Henning lies't indeß die Chromatik in meinem Sinne fort. Freylich wird es noch eine Weile werden, bis

man die Vortheile meiner Darſtellung allgemeiner einſieht und die Nachtheile des alten verrotteten Wortkrams mit Schaudern einſehen lernt.

Verzeihung dieſer ſchreibſeligen Weitläufigkeit: bey'm Entbehren mündlichen Unterhaltens verfällt man zuletzt in dieſen Fehler. Tauſend Lebewohl!

treu angehörig

Weimar den 14. November 1827. J. W. v. Goethe.

115.

An J. H. Meyer.

[Concept.] [14.? November 1827.]

An Herrn Beuther nach Caſſel.

Ew. Wohlgeboren

habe wegen der überſendeten Zeichnungen zu vermelden, daß die hieſigen Liebhaber die Preiſe, beſonders gegen die letzten Leipziger Auctionen, zu theuer finden, deswegen auch nur weniges ausgeſucht worden.

Indem man ſich aber die Rechnung machen und das Übrige zurückſchicken wollte, ſo ereignet es ſich, daß das mitgeſendete Verzeichniß verlegt worden, und ich bitte daher um Abſchrift deſſelben, da denn alſobald die Zahlung und Rückſendung erfolgen wird.

— - —

Mögen Sie, mein Theuerſter, Vorſtehendes oder etwas dergleichen nach Caſſel ſchreiben, ſo ließe ſich dieſes kleine Geſchäft auch kürzlich abthun.

Was Sie über Romeo und Julie und Leonore notirt haben bitte mir gelegentlich zu ſenden und morgen Mittag uns das Vergnügen Ihrer Gegenwart zu gönnen.

116.

An Johann Friedrich Ludwig Wachler.

[Concept.]

Wenn Ew. Wohlgeboren ich bezeugen kann, daß das Handbuch der Geſchichte der Literatur ſeit ſeinem Erſcheinen mir nie von der Seite gekommen und ſeit geraumer Zeit von größtem Nutzen geweſen, indem es mir nicht allein wo etwas in den literariſchen Fächern zu ſuchen ſey, andeutete, ſondern auch wie das Gefundene zu beurtheilen ſey, einen redlichen Fingerzeig gab: ſo werden Sie ermeſſen, wie angenehm mir das Lehrbuch der Literaturgeſchichte geworden, welches ich ſogleich an ruhigen Winterabenden mit Ungeduld durchlief. Da iſt es mir denn wie einem, der nach Jahren in eine früher wohlgekannte Stadt zurückkehrt, wo indeſſen die Bürger in architektoniſcher und polizeylicher Hinſicht fortgefahren, zu Erweiterung, Verſchönerung und Bequemlichkeit das Möglichſte zu leiſten.

Gerade das mit ſoviel Sorgfalt behandelte Mittelalter zog mich vorzüglich an, und ich finde mich wie früher ſo auch jetzt durch die gehaltvollen Urtheile gefördert und erbaut.

Fürwahr, es muß ein Mann von großem Charakter ſeyn, der die Charaktere zugleich ſo ſcharf und liebevoll, ſo ernſt als wohldenkend, ſo zweckſinnig und nachſichtig bezeichnen kann. Und da ich nun einmal in Gedanken, Worten und Werken auf den Kreis der Literatur angewieſen bin, ſo fühlen Sie, welchen Dank ich demjenigen entrichte, der mich in dem unentwirrbaren Labyrinthe diejenigen Stellen mit Leichtigkeit auffinden läßt, wohin ich Aufmerkſamkeit und Thätigkeit eigentlich zu wenden habe.

Möge die edle Genüge, aus dem Anſchaun eines anerkannten Verdienſtes entſpringend, Sie in höheren Jahren erquicken und das Nachgefühl der Wunden auslöſchen, die uns der Wechſel einer bewegten Zeit zu ſchlagen ſo manche Gelegenheit fand.

Wünſchend und hoffend.

Weimar den [14.?] November 1827.

117.

An Louiſe Adele Schopenhauer.

Zum erſtenmal ſeit langer Zeit befolg ich das Beyſpiel jenes berühmten Secretärs der engliſchen Societät Hooke, der niemals einen Brief erbrach als Feder, Dinte und Papier ſchon in Bereitſchaft. Ich rühme ſehr oft dieſe Maxime und befolge ſie ſelten, aber unter dem heutigen Datum, wo ich Ihr liebes Schreiben empfangen, ſoll auch Gegenwärtiges an Sie abgehen.

Möge ſich Ihr liebes Innere an der herrlichen Rheinnatur, in ſittlicher und künſtleriſcher Thätigkeit zum ſchönſten und liebenswürdigſten wieder herſtellen. Freunde tragen hiezu nichts bey. „Das Herz iſt für ſich eine Welt und muß in ſich ſelbſt ſchaffen und zerſtören.“

Von unſern Zuſtänden das Nächſte: Ottilie iſt ganz eigentlich von und an dieſem Kinde geneſen. Ein ſchönes Mädchen, willkommen Vater und Mutter, ſo wie Großvater und Brüdern, vom erſten Augenblicke herangeputzt mit auserwähltem Schmuck, an ausländiſche ſo wie inländiſche Freunde wunderſam erinnernd, ſo daß man eine Jenny oder ſonſt ein artiges Naturwunder, dergleichen ſchon geweiſſagt, vor ſich zu ſehen glaubt.

Sodann will ich lakoniſch von uns allen verſichern daß wir uns ganz leidlich befinden, doch gerade ſo, um nicht übermüthig zu werden. Gar manche liebe Freunde gingen bey uns vorüber, unter welchen Zelter vorzüglich genannt werden muß. Ich erinnere mich nicht einmal, ob Sie ein Bild von Vegas geſehen haben, welches ihn in ſeinem liebenswürdigſten Augenblick, als aufmerkſamſten Tonhorcher und Forſcher zu jedermanns Zufriedenheit darſtellt. Hegel beſuchte mich auch, eher mündlich als ſchriftlich zu verſtehen.

Zum Heil unſerer tanzenden Lieblinge ſind die beſten Engländer angelangt. Indem ſie bey Hofe begünſtigt figuriren, weiß ich noch nicht, ob einer

oder der andere ſchon capturirt iſt oder wer Anſtalt macht, dieſen oder jenen ſich anzueignen. Der alte treue Lawrence iſt wieder angekommen, man behandelt ihn ohne Conſequenz und macht daher von allen Seiten offne Jagd auf ihn. Wie und wo er ſich beſtimmen oder klüglich vielfache Gunſt vorzuziehen geneigt ſeyn wird, davon wüßt ich noch nichts zu ſagen.

Bey mir hat er ſich beſonders inſinuirt, indem er ein aus Alabaſter geſchnittenes Bildniß Cannings, unter Glasglocke, in rothſammtgefüttertem Futteral, aufmerkſam-anſtändig verehrte; es iſt zugleich ein allerdings lobenswürdiges Kunſtwerklein und eine ſehr erfreuliche Erinnerung an dieſes edle Bild, welches auch frühzeitig und voreilig zu Staub geworden.

Soviel für dießmal, mit dem Wunſche, Gegenwärtiges möge Sie erfreuen und [veranlaſſen,] mir von Ihrer Umgebung und Ihrem geſelligen Leben, auch künſtleriſchem Thun recht anſchauliche Nachricht zu ertheilen.

treu angehörig

Weimar den 16. November 1827. Goethe.

118.

An C. W. Göttling.

Ew. Wohlgeboren

haben mir durch die Entwickelung des Niebuhr'ſchen Werkes ein großes Geſchenk gemacht; ſie iſt völlig nach meinen Wünſchen und über meine Erwartung,

dabey ſo vollkommen klar und ſchön, daß man glaubt, man habe ſie ſelbſt ſchreiben können; ſie wird als höchſte Zierde meines dießmaligen Heftes erſcheinen. — Darf ich hiernächſt bitten, beykommenden Divan noch einmal durchzugehen? Die Octavausgabe ſchreitet vor, die Correcturen zum vierten [Bande] ſind abgegangen.

Nächſtens überſchicke das Exemplar der zweyten Lieferung, die Sendung iſt mir als ſchon unterwegs angekündigt. Mögen Sie im Laufe dieſes Winters dieſelbe gelegentlich Bändchen für Bändchen durchgehen, ſo ſind wir bis zu Ihrer glücklichen Rückkehr aus dem gelobten Lande geſichert und geborgen.

Die Octavausgabe, wovon ein Band in meinen Händen iſt, nimmt ſich ganz gut aus und wird Ihnen um deſto mehr Freude machen, als Sie ſelbſt an der Vollendung derſelben den beſten Antheil haben.

Alles Gute wünſchend

ergebenſt

Weimar den 17. November 1827. J. W. v. Goethe.

119.

An Friedrich Carl.

[Concept.]

Ew. Wohlgeboren

halte für nöthig anzuzeigen, daß am 11. dieſes zwey Kiſten zerbrechlicher Ware an Dieſelben von dem Nürnberger Buch- und Kunſthändler Lechner abgeſendet worden.

Wie ich Dieſelben aber erſuche, gedachte Kiſten vorſichtig in Empfang zu nehmen, auch auf gleiche Weiſe anher zu ſenden, ſo werde nicht ermangeln, die gehabten Auslagen und ſonſtige, anher gefällig zu melldende Speſen alſobald zu erſtatten.

Mit dankbaren Geſinnungen.

Weimar den 17. November 1827.

120.

An den Großherzog Carl Auguſt.

[Concept.]

Ew. Königlichen Hoheit

hätte ſchon längſt beykommendes Werk dankbar zurückſenden ſollen; es that aber auf mich eine ganz eigene zwieſpältige Wirkung, es ſtößt ab und zieht wieder an, man kann es nicht los werden. Auch beykommender merkwürdiger Brief liegt ſchon allzulange bey mir; doch wollte beides ohne anderweitige Mittheilung nicht abgehen laſſen.

Nun aber erhalte einen intereſſanten Brief vom Grafen Sternberg, welchen beyfüge zugleich mit der meteorologiſchen Abhandlung und einigen Heften der Monatsſchrift, worauf er ſich bezieht, welchen Höchſt Dieſelben wohl einige Blicke widmen. Nächſtens verfehle nicht, mit der zweyten Lieferung der neuen Ausgabe meiner Werke aufzuwarten.

Höchſt Ihro Huld und Gnade mich für und für empfehlend.

Weimar den 17. November 1827.

121.

An C. G. Börner.

Ew. Wohlgeboren

werden zugleich mit dieſem die Zeichnungen erhalten, wohl eingepackt und hoffentlich gut conditionirt. Was das Übrige betrifft, ſo möchte wohl in Anſchaffung von dergleichen Kunſtwerken bey mir einige Pauſe eintreten. Senden Sie mir indeſſen von Zeit zu Zeit Notiz von den Vorräthen zu allenfallſigem Entſchluß. Sollte Ihnen etwas von Joh. Phil. Hackerts Umriſſen oder ausgeführten Zeichnungen in die Hände kommen, ſo legen Sie mir ſolche bey Seite; um leidlichen Preis werde ich ſie immer gern behalten, da ſie mich an die Zeiten erinnern, wo ich mit dieſem trefflichen Mann glückliche Tage verlebte und ihn nicht ohne wichtige Belehrung nach der Natur arbeiten ſah.

Mich zu geneigtem Andenken beſtens empfehlend.

ergebenſt

Weimar den 21. November 1827. J. W. v. Goethe.

122.

An C. F. Zelter.

So will ich denn auch vermelden daß unſere wandernde Nachtigall Sonntags den 11. Abends angekommen und, durch ein nicht zu entzifferndes Brouillamini, das aus Verſehen, Verſäumniß, Unwillen und Intrigue entſtanden, nicht zur öffentlichen

Erſcheinung gekommen. Sie ſang Montags bey einem Frühſtücke, welches die Frau Erbgroßherzogin veranſtaltete, und erntete den größten Beyfall; nachher beſuchte ſie mich und gab einige Muſterſtückchen ihres außerordentlichen Talentes; für mich inſofern hinreichend, daß ich den Begriff, den ich von ihr hegte, wieder an- und aufgefriſcht empfand. Das hieſige Publicum ſchiebt die Urſache dieſes Mißgeſchicks auf unſern Capellmeiſter, welcher denn dieſe Laſt gar wohl zu tragen Schultern zu haben ſcheint.

Die Strafloſigkeit der niederträchtigſten Handlungen, beſonders wenn ſie ganz außer Maßen und Geſchick ſind, haben wir der Läßlichkeit unſerer Criminaliſten zu danken, welche eigentlich nur berufen und angeſtellt zu ſeyn ſcheinen, um Mord und Todtſchlag zu entſchuldigen.

So iſt bey uns die Infamie eines Zahnarztes, der einer jungen verſtorbenen Frau im Leichenhauſe die Zähne heimlich ausbrach, ganz ohne weiteres mit heiler Haut davon gekommen. Dergleichen wird wie euer Fall endlich zur Erneuerung der Selbſthülfe gedeihen. Leidenſchaftliche Gatten und Brüder werden ſich in's Unglück ſtürzen, um der Rache nicht zu ermangeln.

Dieß iſt denn doch wohl ein ziemlicher Mißklang auf jene lieblichen Anfänge. Um wieder einzulenken, erſuche dich ja, mir irgend etwas Schriftliches für Kunſt und Alterthum mitzutheilen. Thuſt du es

nicht bald, ſo redigire das was du mir früher über die Einwirkung der Atmoſphäre und deren mehr oder weniger elaſtiſchen Zuſtand auf die Stimme ſo bedeutend ſchriebſt, ſende dir es aber erſt wieder zu, damit es ganz in deinem Sinn zucht- und ordnungsgemäß erſcheine. Siehſt du Geh. Rath Streckfuß, ſo erinnere ihn an meinen Wunſch; ich ſende ihm dagegen auch einige Italica, die zwar nicht neu ſind, aber doch jetzt erſt durch die Franzoſen zur Sprache kommen.

Unſerm Leibmedicus hab ich zum vorläufigen Abtrag deiner vel quasi Schuld die Hälfte der überſendeten Rübchen in deinem Namen verehrt. Schickeſt du bey eintretender Kälte mir einige Sanders, ſo geb ich ihm auch einen Theil davon; durch ſolche ſucceſſive culinariſche Attentionen wird mit dem Mann auch die Frau zufrieden geſtellt, und ſo käme man auf eine freundliche und ſchickliche Weiſe über dieſe Angelegenheit hinweg.

Welch eine große Gabe Napoleons Leben von Walter Scott für mich ſeyn würde, habe ich ſeit der erſten Ankündigung gefühlt und deshalb die Menſchen, wie ſie auch ſind, erſt ausreden und ausklatſchen laſſen; doch enthalte ich mich nunmehr nicht länger und nehme das Buch getroſt vor. Er iſt 1771, gerade bey'm Ausbruch der amerikan'ſchen Revolution, geboren, ihm iſt, wie mir das Erdbeben von Liſſabon, ſo der Theekaſten-Sturz bey Boſton ein Jugendeindruck

geworden, und wieviel Wunderſames hat er als Engländer bey ſich müſſen vorüber gehen laſſen. Meine Betrachtungen darüber theil ich gelegentlich mit.

Auch ſchon vorläufig fand ich das Publicum ſich betragend wie immer. Die Kunden erlauben wohl dem Schneider hier oder dort ein gewiſſes Tuch auszunehmen, den Rock aber wollen ſie auf den Leib gepaßt haben, und ſie beſchweren ſich höchlich, wenn er ihnen zu eng oder zu weit iſt; am beſten befinden ſie ſich in den polniſchen Schlafröcken des Tags und der Stunden, worin ſie ihrer vollkommenſten Bequemlichkeit pflegen können; da ſie, wie du dich wohl erinnern wirſt, ſich gegen meine Wahlverwandtſchaften wie gegen das Kleid des Neſſus gebärdet haben.

Der zweyte Theil des Fauſt fährt fort ſich zu geſtalten; die Aufgabe iſt hier wie bey der Helena: das Vorhandene ſo zu bilden und zu richten, daß es zum Neuen paßt und klappt, wobey manches zu verwerfen, manches umzuarbeiten iſt. Deshalb Reſolution dazu gehörte, das Geſchäft anzugreifen; im Fortſchreiten vermindern ſich die Schwierigkeiten.

Sey alſo hiermit zum ſchönſten gegrüßt, ermahnt und ermuntert, im Tüchtigen zu verharren, wozu uns mitten im Frieden das widerwärtige Weltgetreibe aufmahnt und nöthiget. Helfen wir uns ſelbſt, ſo wird uns Gott helfen.

In Treu und Glauben verharrend

Weimar den 21. November 1827. Goethe.

123.

An W. Reichel.

[Concept.]

In Erwartung der mir in Ew. Wohlgeboren Schreiben angekündigten Sendung der zweyten Lieferung meiner Werke vermelde, daß das Paquet mit der fahrenden Post vom 8. datirt glücklich angekommen und der Inhalt deſſelben von mir dankbar aufgenommen worden.

Daß die Bände der Octavausgabe ſich alle gleich denen der Taſchenausgabe geſtalten, iſt gewiß die Abſicht; Sie können alſo nicht fehlen, wenn Sie in dieſer Maße fortfahren.

Finden Sie nöthig, die Bogenzahl der nächſten Lieferung noch weiter zu vermindern, ſo könnte es dadurch geſchehen, daß der Bürgergeneral aus dem 14. in den 15. Band hinübergenommen und vor die Aufgeregten geſtellt würde, daß aber aus dieſem Bande die guten Weiber und die Novelle wegfielen, welche allenfalls anderswo unterzubringen ſind. Weiter wüßte ich nichts zu kürzen und möchte wohl dabey ſein Verbleiben haben. Wären Sie hiermit einſtimmig, ſo wünſchte die guten Weiber zurück, um ſolche künftig unterzubringen.

Vorſtehendes war geſchrieben, um bey Ankunft der erwarteten Sendung alſobald abzugehen. Nach

Einlangen Ihres Briefes vom 19. November vermelde ſogleich, daß Ihre Conjectur ganz richtig iſt:

das Vorſpiel zu Eröffnung des Weimariſchen Theaters am 19. September 1807

folgt allerdings unmittelbar auf:

Was wir bringen

und iſt nur im Verzeichniß vergeſſen worden.

Der ich, die Ankunft der zweyten Lieferung nunmehro ſtündlich erwartend, mich, für fortgeſetzte Aufmerkſamkeit beſtens dankbar, unterzeichne.

Weimar den 24. November 1827.

124.

An F. J. Frommann.

Ew. Wohlgeboren

wäre ſchon längſt der verbindlichſte Dank für die überſendeten wohlgerathnen Blätter zugekommen, wenn ich nicht zugleich einen Beweis von dem löblichen Gebrauch, den ich davon zu machen gedenke, beyzufügen beabſichtigt hätte.

Beykommende Unterſchriften mögen als Zeugniß dienen einer ruhigen Stunde, worin ich Ihrer und der lieben Ihrigen mit freundlichſter Neigung gedacht, und Gelegenheit geben, meiner auch fernerhin im Guten zu gedenken, indem Sie mit Wohlwollen ſich freundlich desjenigen erinnern, der ſich, dankbar

für ſo viele Neigung und Gefälligkeit, als verbunden und anhänglich unterzeichnet.

[Weimar den 24. November 1827.]

125.

An C. D. v. Buttel.

[25. November 1827.]

Dieſer Sendung folgt nächſtens ein ausführliches Schreiben.

Das Beſte wünſchend.

Goethe.

126.

An A. F. C. Streckfuß.

[Concept.]

Ew. Hochwohlgeboren

haben durch die beiden überſendeten Aufſätze mich zu beſonderer Dankbarkeit verpflichtet; ſie entſprechen nicht allein meinen Überzeugungen und Gefühlen im Allgemeinen, ſondern eignen ſich auch vorzüglich zu den beſondern Zwecken, wozu ſie zu erbitten ich mir die Freyheit nahm. Mit der fahrenden Poſt erfolgt dagegen eine Sendung von einigen Werken, die, wenn ſie Ihnen noch nicht bekannt ſeyn ſollten, gewiß zur Freude gereichen. Jeſſonda liegt ſchon einige Jahre bey mir; die Franzoſen fangen erſt jetzt an, darauf aufmerkſam zu werden. Ich ſage darüber nichts weiter, als daß es in jedem Sinne als ein ultra-romantiſches

Gedicht angeſehen werden kann; ich durfte es nicht zum zweytenmale leſen, weil es mir Einbildungskraft und Gefühl zu ſehr verletzte. Dabey aber konnt ich ein bedeutendes poetiſches Talent, Fähigkeit und Fertigkeit, Situationen der mannichfaltigſten Art kräftig darzuſtellen, nicht verkennen.

Von dem epiſchen Gedicht wüßte ich kaum etwas zu ſagen; Ew. Hochwohlgeboren werden beide mit weniger Apprehenſion und mehr Ruhe betrachten als ich; doch muß ich hienächſt ausdrücklich bemerken, daß keine Zudringlichkeit dabey gemeint ſeyn kann. Für das nächſte Stück Kunſt und Alterthum bin ich vollkommen verſehen und finde es nun durch Ihre Geneigtheit bereichert. Möchten Sie mir vielleicht nach Oſtern wieder einige Blätter gönnen, ſo werden dieſe Bezüge durch eine höchſt angenehme Folge fernerhin belebt bleiben.

Wie ich denn nichts mehr wünſche, als daß ein durch ſpäteres Zuſammentreffen bewirktes Vertrauen ſich immer ſteigern und, nach Ihrem eigenen Gefühle, zu einer wahren Familieneinigkeit beſtätigen möge, welches um ſo weniger fehlen kann, als ich bey ſo hohen Jahren den Gewinn eines neuen Freundes in dem weiteſten Umfang und ſeinem innigſten Werth nach vollkommen zu ſchätzen weiß.

W. d. 26. Nov. 1827.

Die Kinder erwidern die ſchätzbare Theilnahme auf das allerfreundlichſte; das Kind iſt wohl und

munter und vergilt der Mutter ſo viele Laſt und Pein, mildert auch die unangenehmen Folgen eines zwar natürlichen, aber in cultivirten Zuſtänden ſchwerer zu übertragenden Ereigniſſes.

127.

An den Grafen Kaspar v. Sternberg.

Wenn ich ſchon von manchen Seiten her verſchiedentliche Kenntniß erlangte von dem, was in München vorgefallen, ſo betraf doch ſolches mehr das Äußere, welches denn ganz ſtattlich und ehrenvoll anzuſehen war, als das Innere, die Mittheilungen nämlich ſelbſt. Hier kommen mir denn die Vorleſungen des würdigen Freundes, von deren Inhalt ich ſchon vorläufig unterrichtet war, als ein vorzüglich leuchtender Stern entgegen, wenn des Übrigen, mit wenigen Ausnahmen, nur als anmaßlicher Äußerungen und langweiliger Nachklänge gedacht wurde.

Um ſo erwünſchter iſt es mir, aus zuverſichtlicher Quelle zu vernehmen, daß wenigſtens der Hauptzweck des näheren Bekanntwerdens und zu hoffenden wahrhaften Vereinigens unſerer Naturforſcher nicht verrückt worden. Schon daß man ſich über den Ort vereinigt, wo man das nächſte Jahr zuſammen zu kommen gedenkt, gibt die beſten Hoffnungen, und gewiß iſt die Verſammlung in Berlin, unter den Auſpicien des allgemein anerkannten Alexander v. Humboldt, geeignet,

uns die beſten Hoffnungen einzuflößen. Aus dem Norden werden auf alle Fälle mehrere Glieder ſich einfinden; ließe ſich's veranlaſſen, daß böhmiſche und öſterreichiſche Männer hinzuträten und alsdann für das folgende Jahr die Geſellſchaft ſich unter dem Vorſitz des verehrten Freundes in Prag verſammelte, ſo wäre der größte Schritt gethan, welcher zur Annäherung der verſchiedenſten deutſchen Völkerſchaften und zu deren Zuſammenwirken den gründlichſten Anlaß gäbe.

Was den politiſchen Punct betrifft, ſo würde ich einem Staatsmanne ſagen: grade jetzt, da eine unſelige Schrift (des Joh. Wit) die widerwärtigſten Geheimniſſe aufdeckt und dergleichen noch mehrere folgen werden, iſt es klug, die wiſſenſchaftlichen Notablen einer Nation auch einmal bey ſich zu verſammeln, zu verſuchen, inwiefern man Zutrauen zu ihnen gewinnen, ihnen Zutrauen einflößen könne; man würde gewiß Vortheil davon ziehen und, wenn man ihnen den Hellenismus nachgäbe, gar wohl bemerken: daß man in neuerer Zeit vor eigentlichen Verſchwörungen und Erſchütterungen bey uns wohl geſichert ſey.

Indeſſen machen die Herren vom Globe meinen friedlichen und zutraulichen Geſinnungen ein böſes Spiel. Ich hoffte, ſie ſollten ſich der nach Auflöſung der Deputirten-Cammer wieder eintretenden Preßfreyheit mit Mäßigung bedienen und wie zeither mit geiſtiger geſchmackvoller Freyheit die Angelegenheiten behandeln, wie ſolches auch ihrer Stellung gar wohl

geziemt hätte; aber man sieht aus dem Hergange, daß hier an keine Mäßigung, noch viel weniger an Composition zu denken sey; denn sie betragen sich seit dem 8. November außer allem Maaße, in einer Art, die auch ihr bester Freund nicht billigen kann. Indessen ergibt sich aus diesem Symptome, daß bey den vorsehenden Wahlen eine Art von Kampf auf Leben und Tod eintrete, wo wir denn den Erfolg freylich nur zu erwarten haben. So versank ja auch die ägyptische Flotte im Hafen von Navarin ohne unser Zuthun, so warfen vor so viel Jahren die Nordamerikaner die Theekisten in's Meer, und so wird es überall einen Bruch geben, wo der obschwebende Antagonism nicht aufzulösen oder noch eine Zeitlang hinzuhalten ist.

In denen mir übersendeten Heften der böhmischen Jahrbücher hat mich bis jetzt der kurze Abschluß über die so gründlich erfolgte und durchgearbeitete Angelegenheit unserer unterirdischen Flora am meisten ergötzt und erbaut; denn hier sehen wir doch einmal wieder Übereinstimmung und Mannichfaltigkeit, Gleich- und Nachzeitiges in großer Breite aufgehellt und wahrhaft belehrend.

Was die Versuche, die isothermen Linien zu bestimmen, betrifft, so bin ich völlig Ihrer Überzeugung. Es gibt Calculables und Incalculables, man stelle sich, wie man wolle, und es gehört mehr als Ein Maaßstab dazu, um sich in dem Unerforschlichen nur einigermaßen zu finden. Von der Nähe und Ferne

der Sonne hängt im Ganzen entſchieden der Wärmegrad ab, er ſteigt und fällt, ſich ruhig auf- und abbewegend, wie man an der graphiſchen Darſtellung eines Jahrs ſich am beſten verſinnlichen kann, zunächſt folgt die Gebirgshöhe, und dann tritt eine Million Nebenbedingungen ein. Geht doch der Thermometer im gleichen Augenblicke verſchieden in dieſem und jenem Schatten eines und deſſelben Gebäudes. Doch laſſen wir jene genauen Beobachter und Rechner ihr Geſchäft betreiben und benutzen ihre Arbeit nach unſrer Art zu unſern Zwecken.

Von dieſen und vielen andern Dingen mag ich gerne ſchweigen, aber ich empfinde tief das Glück deſſen, der ſich zu beſcheiden und alles von ihm irgend Entdeckte zu irgend einem praktiſchen Lebensgebrauche hinzulenken weiß; wie denn die Engländer hierin unſre unnachahmliche Muſter ſind. Man erinnere ſich nur, was ſeit Boulton und Watt von Kräften entdeckt und angewendet worden, bis Perkins auf das Gränzenloſe gelangt iſt. Ich habe nichts dagegen, daß man hier auch berechnet, aber zuletzt werden doch alle dieſe Maſchinen nur organiſch durch den praktiſchen Menſchengeiſt, der zur Wirkung und Richtung nur durch Mäßigung ſich befähigt.

Schade iſt es fürwahr, daß man bey dem meteorologiſchen Heftchen eine freylich noch unvollkommenere Nachbildung der erſten unvollkommenen engliſchen Bildchen geliefert hat; es ſind dieſelbigen, von denen

ich mich durch fortgeſetzte Naturbetrachtung nur mit Mühe befreyen konnte. Nicht leicht denkt man daran, daß dergleichen Darſtellung ſymboliſch ſeyn müſſe. Man taſtet in der Natur herum und weiß vor dem Vielen nicht das Eine, Nothwendige zu finden. Ich lege meiner nächſten Sendung ein Dutzend Abdrücke der von mir behandelten Darſtellung bey, und hätte, wär ich davon in Kenntniß geſetzt worden, gern Exemplare nach Verlangen geſpendet, da die Platte derſelben noch gar viele aushalten möchte. Freylich iſt alles in's Engſte zuſammengebracht. Schon lange geh ich damit um, mich mit Herrn v. Froriep zu aſſociiren, die Darſtellung zwar ausführlich, aber doch nur ſo weit als zur einfachſten Belehrung nöthig wäre, auszuarbeiten und eine Klein-Folio-Platte auf einen größern Foliobogen abdrucken zu laſſen, um nebenbey, wie man jetzt gar ſchicklich wieder thut, die eigentliche geprüfte Lehre an den Rand zu drucken. Allein das Schifflein geht ſo ſchnell den Strom hinab, daß man gar bald wieder die Bucht aus den Augen verliert, wo man zu landen gedachte.

Welch eine große Gabe Napoleons Leben von Walter Scott für mich ſeyn würde, habe ich ſeit der erſten Ankündigung gefühlt und deshalb die Menſchen, wie ſie auch ſind, erſt ausreden und ausklatſchen laſſen; doch enthalte ich mich nunmehr nicht länger und nehme das Buch getroſt vor. Er iſt 1771, gerade bey'm Ausbruch der amerikaniſchen Revolution,

geboren, ihm iſt, wie mir das Erdbeben von Liſſabon, ſo der Theekaſten-Sturz bey Boſton ein Jugendeindruck geworden, und wieviel Wunderſames hat er als Engländer bey ſich müſſen vorübergehen laſſen. Meine Betrachtungen darüber theil ich gelegentlich mit.

Auch ſchon vorläufig fand ich das Publicum ſich betragend wie immer. Die Kunden erlauben wohl dem Schneider hier und dort ein gewiſſes Tuch auszunehmen, den Rock aber wollen ſie auf den Leib gepaßt haben, und ſie beſchweren ſich höchlich, wenn er ihnen zu eng oder zu weit iſt; am beſten befinden ſie ſich in den polniſchen Schlafröcken des Tags und der Stunden, worin ſie ihrer vollkommenſten Bequemlichkeit pflegen können, da ſie, wie wohl erinnerlich, ſich gegen meine Wahlverwandtſchaften wie gegen das Kleid des Neſſus gebärdet haben.

Vorſtehendes, welches ſchon einige Poſttage liegen geblieben, möge denn, ſoviel auch noch zu ſagen wäre, ſeinen Weg antreten und geneigteſt aufgenommen werden. Der verehrte Freund weiß zu ſichten, zu ordnen, zu ſuppliren und zu verzeihen.

So eben nimmt der Druck des neuen Heftes von Kunſt und Alterthum ſeinen Anfang, wo ich abermals gar manches als Surrogat freundſchaftlicher mündlicher Unterhaltung anzuſehen bitte. Der böhmiſchen patriotiſchen Monatsſchrift wird daſelbſt nach Würden zu gedenken ſeyn.

Darf ich bitten, den Barometerſtand des nun ab-

laufenden Jahres am Schluſſe deſſelben, wie ſolcher auf Brzezina iſt bemerkt worden, mir in graphiſcher Darſtellung zu überſenden? die gleichzeitigen Erſcheinungen, auf der Sternwarte zu Jena aufgezeichnet, erfolgen ſodann baldigſt.

Die Vermehrung unſrer Familie um ein weibliches Mitglied wird mein Sohn zu vermelden und eine geziemende Bitte hinzuzufügen ſich die Freyheit nehmen.

treu angehörig

Weimar 27. Nov. 1827. J. W. v. Goethe.

128.

An Leopold Dorotheus v. Henning.

Geneigteſt zu gedenken.

Ew. Hochwohlgeboren kann mit wahrem Vergnügen hiedurch vermelden, daß der Verſuch, auf welchen Dieſelben mich aufmerkſam gemacht, ſeine vollkommene Richtigkeit habe, und zwar verhält es ſich mit demſelbigen folgendermaßen.

Es ſtehe ein entoptiſches Glasplättchen ⊹ auf einer Spiegelfläche und werde von A her, es ſey nun durch directes oder indirectes atmoſphäriſches Licht, beſchienen, ſo wird ſich auf der entgegengeſetzten Seite a für das Auge b das einfache Bild c abſpiegeln, indem das Durchſcheinen nur einfach war. Zugleich wird ſich aber das entoptiſche Bild aus dem Grunde der

a-Seite nach der Seite d zurückſpiegeln und alſo bey nochmaligem Durchgang für den Beſchauer in f eine doppelte Erſcheinung in h hervorbringen, eben wie ein doppelt ſtarkes Plättchen bey'm einfachen Erſcheinen nach der Seite a hin hervorgebracht haben würde. Machen Sie dieſen Verſuch an einem recht heitern Herbſtabende, ſo wird er vollkommen gelingen; der Beſchauer in f darf nur ein wenig bey Seite treten, damit der einfallende Himmelsſchein nicht gehindert werde.

Noch einer Merkwürdigkeit will ich gedenken; dem Auge in b erſcheint das abgeſpiegelte Bildchen c dem Refractionsgeſetze gemäß, als ſtünde die Glaswand g, etwa in i, dahingegen daſſelbe dem Auge in f an unverrückter Stelle gleichſam wie in einem Käſtchen in k zu liegen ſcheint.

Der erſte Verſuch überhaupt, wie ich ihn dargeſtellt habe, kann zugleich ſtattfinden, wenn zwey Beobachter zu gleicher Zeit ſich an beide Plätze b und f ſtellen. Machen Sie ſich den Verſuch recht bequem, wiederholen ihn oft mit andern: er iſt wirklich ſehr bedeutend und führt zu immer weitern Aufſchlüſſen.

[Zeichnung.]

Auch will ich von einem Verſuche ſprechen, zu welchem Herr Prof. Hegel mich veranlaßt hat. Sie werden dieſen Fall mit dem Freunde, deſſen Gegenwart mir ſo erfreulich als belehrend war, des weiteren zu beſprechen die Güte haben.

Derſelbe ſtellte nämlich die Aufgabe: Ob man das im entoptiſchen Täfelchen ſich erzeugende Bild nicht, in einer dunkeln Kammer, gleich wie das prismatiſche auch auf eine nicht ſpiegelnde Tafel projiciren könne?

Ich habe einen Verſuch angeſtellt, finde aber Folgendes: Wenn man das entoptiſche Täfelchen vertical in die Öffnung einer dunkeln Kammer befeſtigt, ſo muß man die weiße Tafel unmittelbar horizontal darunter bringen, ſo nahe als wenn das Täfelchen auf dem Spiegel ſtünde. Da man aber in dieſer Lage das durch das Täfelchen einfallende Licht von dem Papiere nicht ausſchließen, ſolches alſo nicht dunkel werden kann, ſo iſt die Erſcheinung des Bildes auf dieſe Weiſe nicht zu bewirken.

Hierbey gebe ich zu bedenken, daß das bey dem prismatiſchen Verſuch durch die Öffnung des Fenſterladens einfallende Sonnenlicht ein energiſches Bild bewirkt, welches durch den ganzen finſtern Raum ſich fortſetzt, überall aufgefangen und alſo auch an jeder Stelle durch das Prisma abgelenkt und gefärbt werden kann; das entoptiſche Bild aber iſt ein ſchwaches Schattenbild, das ſich eigentlich nicht fortſetzt, ſondern nur durch Spiegelung in einiger Entfernung ſich manifeſtiren kann.

Demohngeachtet aber ſcheint mir der Gedanke von großer Bedeutung, indem er uns zu mancherley Verſuchen und Nachforſchungen aufregt; denn da alle

Bilder ſich in die Ferne abſpiegeln und auf einer weißen Fläche, wenn das Licht von ihr ausgeſchloſſen wird, ſich ſo gut wie im Auge darſtellen: ſo wäre die Frage, warum das entoptiſche Bild nicht eben dieſe Rechte für ſich fordern ſollte. Der geiſtreiche Experimentator findet entweder Mittel, dasjenige darzuſtellen was mir nicht gelingen wollte, oder findet auf dieſem Wege irgend etwas, woran man gar nicht gedacht hat.

Weimar 27. Nov. 1827. Goethe.

So gerne ich auch Vorſtehendem noch manches hinzufügte, ſo muß ich doch abſchließen, da das Blatt ſchon viel zu lange bey mir liegen geblieben iſt. Ich eile nur noch, die ſchönſten Grüße und beſten Empfehlungen an die dortigen werthen und bewährten Freunde angelegentlichſt auszuſprechen.

129.

An Friedrich Ludwig v. Froriep.

Ew. Hochwohlgeboren

haben ja wohl die Geneigtheit, auf meine ergebenſte Bitte beykommendes einheimiſche Mergeltäfelchen lithographiſch prüfen zu laſſen.

Mich zu geneigtem Andenken empfehlend.

gehorſamſt

Weimar den 28. November 1827. J. W. v. Goethe.

130.

An ?

[Concept.]

Bey der Unmöglichkeit, vorliegendes Manuscript zu entziffern, folgt solches ungesäumt zurück.

Weimar den 28. November 1827.

131.

An C. F. Zelter.

Wegen Walter Scotts Napoleon habe ich soviel zu sagen: Wenn du Zeit und Lust hast, den bedeutenden Gang der Weltgeschichte, in dem wir seit fünfzig Jahren mit fortgerissen werden, bey dir im Stillen zu wiederholen und darüber noch einmal nachzudenken: so kann ich dir nichts Bessers rathen, als gedachtes Werk von Anfang bis zu Ende ruhig durchzulesen. Ein verständiger, wackrer, bürgerlicher Mann, dessen Jünglingszeit in die französische Revolution fiel, der als Engländer in seinen besten Jahren diese wichtige Angelegenheit beobachtete, betrachtete und sie gewiß vielfach durchsprach, dieser ist noch überdieß der beste Erzähler seiner Zeit und gibt sich die Mühe, uns die ganze Reihe des Verfolgs nach seiner Weise klar und deutlich vorzutragen.

Wie er auf seinem politisch-nationalen Standpunct sich gegen das alles verhält, wie er, übern

Canal herüberſchauend, dieſes und jenes anders anſieht als wir auf unſerem beſchränkten Platz im Continent, das iſt mir eine neue Erfahrung, eine neue Welt-Ein- und -Anſicht.

Durchaus bemerklich iſt aber, daß er als ein rechtlicher bürgerlicher Mann ſpricht, der ſich bemüht, in frommem gewiſſenhaften Sinne die Thaten zu beurtheilen, und ſich ſtreng vor aller Machiavelliſchen Anſicht hütet, ohne die man ſich freylich kaum mit der Weltgeſchichte abgeben möchte.

In dieſen Bezügen bin ich, bis jetzt ſehr mit ihm zufrieden, bis zum vierten Bande gelangt und werde ruhig ſo fortleſen und ihn als Referenten betrachten, der das Recht hat, ſeinen Actenauszug, ſeine Darſtellung und ſein Votum vorzulegen, um ſodann die Abſtimmung der verſammelten Richter zu erwarten.

Erſt alſo, wenn ich mit dem Werke durch bin, welches freylich mit ſeinen neun Theilen gerade zur rechten Zeit kommt, um die traurigen langen Abende zu erhellen und zu verkürzen, werde ich mit gleichem Antheil beachten was man gegen ihn vorbringt. Dieß kann nicht anders als höchſt intereſſant ſeyn. Man wird ſehen, ob er Facta anzuführen verſäumt, ob er ſie entſtellt, ob er ſie parteiiſch anſieht, einſeitig beurtheilt oder ob man ihm Recht laſſen muß. Voraus aber ſage ich mir: Man wird dabey die Menſchen näher kennen lernen als den Gegenſtand, und im Ganzen wird man es doch endlich bewenden laſſen;

denn wenn man ſich bey einer Geſchichte nicht beruhigt wie bey einer Legende, ſo löſ't ſich zuletzt alles in Zweifel auf.

Euer verrückter Ehſtandsflüchtling hält ſich in Jena auf, er war in dieſen Tagen hier, doch ohne ſich bey mir ſehen zu laſſen. So närriſch die Seuche iſt, die eure Berliner verlobten Männer ergreift, ſo iſt mir das Symptom im Leben doch ſchon vorgekommen, weil unter der Sonne nichts Neues geſchieht. Ein Bekannter von mir ſaß bey ſeiner Braut im Wagen und fuhr nach der Kirche; da ergriff ihn eine ſolche Altar- und Bettſcheue, daß er eine Ohnmacht vorſpiegelte und umkehren ließ, wie denn auch der Handel rückgängig wurde.

Nach meiner Einſicht tritt in ſolchen Fällen eine Überzeugung eigener Ohnmacht wie ein Geſpenſt ſo fürchterlich vor dem Betheiligten auf, daß eine Art Wahnſinn entſpringt, welcher das Bewußtſeyn aller übrigen Verhältniſſe verſchlingt, ja ſogar, wie bey dem erſten Berliner Fall, das Verbrechen einleitet. Gegenwärtiger zweyter wüthet wenigſtens auch zugleich gegen ſich ſelbſt; wir wollen Acht geben, ob ſich nicht nächſtens abermals etwas Ähnliches hervorthut.

Denke meiner oben ausgeſprochenen Hypotheſe nach! Um ſich gewiſſe geheim-verwickelte Dinge zu erklären, muß man es an allerley Verſuchen nicht fehlen laſſen.

Deine Correſpondentin aus Sansſouci mag ein liebenswürdiges Mädchen ſeyn, eine wahre Deutſche iſt ſie zugleich. Dieſe Nation weiß durchaus nichts zurechtzulegen, durchaus ſtolpern ſie über Strohhalmen. Du haſt die Frage ſehr umſtändlich, freundlich und vernünftig beantwortet; man kann es auch geradehin als einen Zufall betrachten, der bey Freunden, die ſoviel herüber- und hinüberwirken, gar leicht vorkommen konnte. Eben ſo quälen ſie ſich und mich mit den Weiſſagungen des Bakis, früher mit dem Hexen-Einmaleins und ſo manchem andern Unſinn, den man dem ſchlichten Menſchenverſtande anzueignen gedenkt. Suchten ſie doch die pſychiſch-ſittlich-äſthetiſchen Räthſel, die in meinen Werken mit freygebigen Händen ausgeſtreut ſind, ſich anzueignen und ſich ihre Lebensräthſel dadurch aufzuklären! Doch viele thun es ja, und wir wollen nicht zürnen, daß es nicht immer und überall geſchieht.

Wie vieles wäre noch zu ſagen und zu ſchreiben; manches zunächſt und in der Folge. Hiemit ſey denn die Fülle der treuſten Wünſche redlichſt ausgeſprochen.

Weimar den 4. December 1827. G.

132.

An J. J. Lechner.

[Concept.]

Ew. Wohlgeboren

vermelde daß geſtern, den 3. December, die überſendete Majolika glücklich angekommen iſt. Man will zwar

dem alterthümlichen Werth dieſer Teller und Gefäße nichts zu Ungunſten ſagen, allein was das Kunſtverdienſt betrifft, ſo bleiben die meiſten hinter denjenigen zurück die ich ſchon beſitze.

Herr Banquier Elkan erhält ſo eben den Auftrag, Ihnen 131 Thaler ſächſiſch für gedachte Sendung auszuzahlen, welche Rimeſſe Sie alſo nächſtens zu erwarten haben.

Die Verzeichniſſe der gebundenen Bücher circuliren bey Liebhabern und ich kann hoffen, nächſtens einige Beſtellungen zu machen.

Der ich mich mit den beſten Wünſchen unterzeichne.

Weimar den 4. December 1827.

133.

An J. J. Elkan.

[Concept.]

Herr Banquier Elkan wird hiedurch höflichſt erſucht, an Herrn Johann Jacob Lechner, Buch- und Kunſthändler in Nürnberg, die Summe von

Hunderteinunddreyßig Thaler ſächſiſch;

ingleichen Herrn Alfred Nicolovius in Berlin die Summe von

Dreyßig Thaler preußiſch

gefällig auszahlen zu laſſen und des ſchuldigen Erſatzes dagegen ungeſäumt gewärtig zu ſeyn.

Weimar den 4. December 1827.

134.

An Friedrich v. Müller.

Ew. Hochwohlgeboren

darf wohl an das wohlgerathene Gedicht erinnern, mit welchem das neuſte Stück von Kunſt und Alterthum zu eröffnen und zu ſchmücken die Abſicht war. Bleibt es bey dieſem Vorſatz, ſo erbitte mir ſolches baldigſt, indem Setzer und Drucker in Jena auf Manuſcript harren und die Folge für mehrere Bogen ſchon bey mir bereit liegt.

Der ich mich und das Meinige hiedurch beſtens empfohlen wünſche.

gehorſamſt

Weimar den 5. December 1827. J. W. v. Goethe.

135.

An Johann Peter Kaufmann.

[Concept.]

Herr Hofbildhauer Kaufmann erhält hiedurch den Auftrag, nach Obenſtehendem ein Modell zu Sereniſſimi Büſte zu fertigen und zwar, wie die Zeichnung ausweiſ't, mit Schultern, nicht als Herme, wie früher in Vorſchlag gekommen war.

Weimar den 5. December 1827.

136.

An Friedrich v. Müller.

Ew. Hochwohlgeboren

übersende hiebey die verlangten Papiere. Da mir scheint, daß von dem gnädigsten Handbillette zu Eröffnung der allenfallsigen Acten in mehrerem Betracht nicht wohl dürfte Gebrauch zu machen seyn, so habe eine von mir zu unterzeichnende Regiftratur aufgesetzt, welche, gebilligt oder modificirt, von mir unterschrieben werden könnte, um die weiteren Fortschritte unserer Bemühungen einzuleiten. Mündliche Besprechung wird hierüber das Nähere bestimmen.

Dürfte ich um das zugesagte Gedicht etwa morgen bitten, da ich es denn Abends mit Riemer durchsehen und Sonnabends absenden könnte.

Mit einem irgend zu beliebenden prosaischen Nachtrag hat es Zeit, den ich ohnehin nicht gleich nach dem Gedicht, sondern auf irgend einen späteren Bogen würde abdrucken lassen. Vielleicht wären Sie so weit hergestellt, daß Sie uns Sonnabend das Vergnügen machten, bey einem Familien- und Freundesmahl zu erscheinen. Daß Sie unserm Vogel vertrauen, freut mich höchlich; haben Sie ja gegen sich und uns alle die Geneigtheit, ihm durchaus zu folgen und zu gehorsamen.

Mit den treusten Wünschen

Weimar den 6. December 1827. Goethe.

137.

An W. Reichel.

[Concept.]

Ew. Wohlgeboren

benachrichtige, daß der Ballen, enthaltend die Exemplare der zweyten Lieferung meiner Werke, in diesen Tagen angekommen, worin die mir bestimmten Exemplare vollständig befunden worden, hingegen, wie beyliegendes Blättchen ausweis't, an den beiden andern Paqueten drey Exemplare gefehlt haben, welche ich sogleich ersetzte und gefällige Restitution erwarte.

Zugleich füge bey die Corrigenda zum fünften Bande; mir die fortgesetzte Sendung der Aushängebogen sowohl der Sedez- als Octavausgabe hiedurch erbittend; in Hoffnung fortgesetzter Theilnahme für das nächste Jahr, alles Gute wünschend.

Weimar den 7. December 1827.

138.

An F. J. Frommann.

[Concept.]

Ew. Wohlgeboren

übersende nunmehr den Anfang des neuen Stücks Kunst und Alterthum, und zwar mit folgenden Bemerkungen:

1) Wir wollen von nun an sowohl Schutz- als Haupttitel weglassen und die Seitenzahl an die des vorigen Heftes anschließen, wie wir es schon bey dem

zweyten Hefte des zweyten Bandes zur Naturwiſſenſchaft gethan haben. Der Umſchlag iſt ſchon Titel genug und bey'm Abſchluß eines Theiles die fortlaufende Nummer dem Regiſter günſtig.

2) Beygehendes Gedicht würde einen ganzen Bogen füllen, von welchem man auch einzeln Abdrücke nehmen könnte. Haben Sie die Güte, als maître en page die ſchickliche Austheilung der Stanzen zu beſorgen; es ſind genugſame Abtheilungen da, um ſolches bequem einrichten zu können.

Wenn wir auf dieſe Weiſe noch im alten Jahre einen geſegneten Anfang machen, ſo wird man ohne Unterbrechung fortfahren können, indem genugſames Manuſcript vorhanden iſt.

Der ich mich bey der neu eintretenden Jahresepoche wie bey ſo vielen vorhergehenden beſtens empfohlen wünſche.

Weimar den 8. December 1827.

139.

An Friedrich v. Müller.

Ew. Hochwohlgeboren

erhalten hiebey, mit Sorgfalt gepackt und daher nicht zu eröffnen und mit morgen früh 11 Uhr abgehender Poſt gefällig abzuſenden, ein Paquet, enthaltend Herrn v. Martius Album, ſechs nach Anweiſung überſchriebene Jubiläums-Medaillen.

Die Münchner Freunde bitte ſchönſtens zu grüßen. Im neuen Jahre hoffe auch dorthin meine Briefſchulden zu tilgen.

gehorſamſt

Weimar den 13. December 1827. J. W. v. Goethe.

140.

An Carl Friedrich Ernſt Frommann.

[Concept.]

Ew. Wohlgeboren

danke zuvörderſt für den gar ſchön ſich ausnehmenden Bogen; die Schrift iſt wirklich recht heiter, ſo wie Austheilung auf die Seiten befriedigend und erfreulich. Ihre ſo geneigt ausgeſprochene Abſicht, den beſondern Abdrücken mehr typographiſchen Anſtand zu geben, muß mir ſowohl als dem Verfaſſer höchſt angenehm ſeyn. Da der Gegenſtand des Gedichtes von ſolcher Bedeutung iſt und derjenige, an den es ſich wendet, ſo hoch ſteht, ſo wird es freylich ſchicklich ſeyn, ihm und ſonſtigen bedeutenden Gönnern einen ſchönen und anſtändigen beſondern Abdruck vorzulegen. In dieſem Falle würden ein paar Dutzend Exemplare des kleinen Formats hinreichend ſeyn.

Ich freue mich, bey der Rückkehr Ihres lieben Sohnes auch vom Norden her einiges Intereſſante zu hören; von weſtlichen und ſüdlichen Nachbarn ſind wir dieſe Tage her genugſam unterrichtet worden.

Die Folge des Manuſcripts liegt bey; wollten Sie die Reviſion an Herrn Prof. Göttling ſenden, welcher alsdann die Gefälligkeit hätte, mir ſie zur Anſicht herüber zu ſenden.

Niebuhrs römiſche Geſchichte würde zuerſt, ſodann die Recenſion italiäniſcher Werke gedruckt.

Weimar den 14. December 1827.

141.

An Johann Auguſt Gottlieb Weigel.

[Concept.]

Ew. Wohlgeboren

erhalten durch Herrn Banquier Elkan zunächſt die Summe von 14 rh. 12 gr. ſächſiſch für Zeichnungen, welche nach beyliegender Liſte von hieſigen Liebhabern zurückbehalten worden. Auch liegt das mir überſendete Verzeichniß bey, wornach bey dem Einpacken die Blätter revidirt worden.

Ich wünſche, daß in der Folge möge unter gegebenen Umſtänden ein reichlicherer Verkauf möglich werden. Der ich mich unterdeſſen zu geneigtem Andenken beſtens empfehle.

Weimar den 14. December 1827.

[Beilage.]

	Zurückbehaltene Handzeichnungen.	rh.	gr.
	Guercino, 2 Bl. Köpfe	3	—
	Raphael nach, Schlaf. Hirten . .	2	12
	Zeemann, Schiffe	1	16
5	Aertsen, Herr des Weinb. . . .	—	20
	Callot, Bandit	1	—
	Umbach, Satyr	—	16
	Bemmel, Landschaft	1	16
	Breenbergh, Baumstudien . . .	1	16
10	Bloemaert, Landschaft	1	12
	Sa.	14	12

142.

An J. J. Elkan.

[Concept.]

Herr Banquier Elkan erhält hiedurch den Auftrag, an Herrn Auctionator Weigel in Leipzig die Summe von 14 rh. 12 gr. für Rechnung des Herrn Hofrath 15 Meyer in Weimar gefällig auszahlen zu lassen und deren Erstattung von Unterzeichnetem sich alsobald versichert zu halten.

Weimar den 14. December 1827.

143.

An Carl Wilhelm Freiherrn v. Fritsch.

[Concept.]

Ew. Excellenz

nehme mir die Freyheit, beykommenden unterthänigsten Bericht nebst Beylage besonders zu empfehlen, mit dem Wunsche, daß Hochdieselben bey der allgemeinen Aufmerksamkeit, welche Sie so wichtigen anvertrauten Geschäften zu widmen gewohnt sind, dem vorliegenden auch noch um der Geneigtheit willen, welche Sie zu mir tragen, eine vorzügliche Betrachtung schenken möchten. Die Ausführlichkeit meines Vortrags wird sich durch die Wichtigkeit entschuldigen, mit der ich ein Geschäft anzusehen habe, dem ich viele Jahre eine ununterbrochene Sorgfalt gewidmet, für welches mir gegenwärtig nichts zu wünschen bleibt, als hinfüro, so lange mir solches zu behandlen gegönnt seyn möchte, dasselbe sowohl zu dauernder Zufriedenheit meiner höchsten Herrn Committenten als deren verehrlichen Ministerien fortzusetzen, auch dessen ersprießliche Behandlung für die Zukunft zu sichern.

Der ich mich

Weimar den [16.] December 1827.

144.

An den Geheimen Rath v. Braun.

[Concept.]

Hochwohlgeborner,
insonders hochgeehrter Herr!

Der Hoffnung, von Ihro des Herrn Herzogs von Altenburg regierender Durchlaucht gleicher Gnade gewürdigt zu werden, als mir von Höchst Ihren Vorfahren geworden, schließt sich unmittelbar der Wunsch an, auch Ihro hohen Ministerien gleichermaßen empfohlen zu seyn, und zur Versicherung in beidem ergreife ich die Gelegenheit, Ew. Excellenz um die Beförderung und Begünstigung beyliegenden unterthänigsten Berichtes schuldigst anzugehen. Die Umständlichkeit, womit ich solchen verfaßt, wird durch die Betrachtung entschuldigt werden, daß es mir höchst angelegen seyn muß, ein bedeutendes Geschäft, welches ich mehrere Jahre zu höchster Zufriedenheit der Herren Erhalter der jenaischen Akademie zu führen das Glück gehabt, gleicher Weise, so lange es mir vergönnt seyn möchte, fortzuleiten und selbiges für die Zukunft zu sichern.

Der ich diese Veranlassung mit Freuden ergreife, mich Hochdenenselben zu nähern und mich sowohl als gegenwärtige Angelegenheit geneigter Aufmerksamkeit zu empfehlen.

Weimar den [16.] December 1827.

145.

An J. F. v. Cotta.

Ew. Hochwohlgeboren

in irgend einem Punct durch ein offenes Geſtändniß beruhigt zu haben iſt mir vom größten Werthe, denn welcher Freund möchte nicht gerne beytragen, Ihnen, der in ſo große wichtige Geſchäfte verſchlungen iſt, etwas Unangenehmes aus dem Wege zu räumen.

Ich werde ſorgen, daß wo möglich jederzeit über die andere unſerer Lieferungen etwas auffallend Neues angeſchloſſen werde; eine immer lebhaftere Theilnahme des Publicums muß uns freylich höchſt erwünſcht ſeyn.

Hiezu wird die Schilleriſche Correſpondenz gewiß das Ihrige beytragen; es iſt dieſes wunderſame Manuſcript, wie es vor mir liegt, von größter Bedeutung; es wird im Augenblick die Neugierde befriedigen und für die Folge in literariſcher, philoſophiſcher, äſthetiſcher Hinſicht, ja nach vielen andern Seiten hin höchſt wirkſam bleiben.

Da nun Ew. Hochwohlgeboren dieſe Angelegenheit wieder in Erinnerung bringen, ſo habe ich jenes Aufſatzes zu gedenken, welchen im Januar des laufenden Jahres durch Herrn Sulp. Boiſſerée an Dieſelben geſendet und von welchem ich auf jeden Fall eine Abſchrift beylege. Ihre Einſtimmung in die gethanen Vorſchläge wird dem Geſchäft ſogleich die erwünſchte

Richtung geben. Einer Aſſignation auf die verlangte Summe von Acht Tauſend Thalern auf die Herren Frege und Comp. ſoll ſodann die Abſendung des Manuſcripts nachfolgen, welches eine weit größere Maſſe enthält als ich jemals vermuthete.

Ich lege, damit ſich Dieſelben davon ſelbſt überzeugen können, einige Blätter bey und bemerke, daß ſolcher einzeln gezählter Blätter 900 ſind, nicht gerechnet die vielen ſpäterhin nach und nach eingeſchobenen; woraus denn hervorgeht, daß gar wohl 5 bis 6 ſchickliche Octavbände damit gefüllt werden.

Daß ich ohne vorgängigen Abſchluß des Geſchäftes das Manuſcript nicht ausliefere, werden Dieſelben in der Betrachtung billigen, daß ich den Schilleriſchen Erben, worunter ſich zwey Frauenzimmer befinden, reſponſable bin und ich mich daher auf alle Fälle vorzuſehen habe. Der hieſige Schilleriſche Anwalt, Herr Rath Kuhn, übernähme den jenſeitigen Antheil am ſchicklichſten und ich würde, nachdem ich nicht allein ſelbſt befriedigt, ſondern auch von dorther geſichert wäre, das ſchon längſt eingepackte Käſtchen auf die Poſt geben, und ein Geſchäft, das mir viele Mühe, Sorgen und Koſten gemacht, käme doch endlich zu Stande.

Denn ich will nur geſtehen, daß mir ein gutmüthiger Leichtſinn bey unentgeltlicher Übernahme der Redaction zu einem unberechenbaren Zeitaufwand und zu einem nicht geringen Schaden gereichte.

Von einer frühern Übereinkunft mit Frau v. Schiller, welche blos Bezug auf die Schillerische Familie hätte, findet sich nichts unter meinen Papieren. Ich übernahm ohne weiteres die gemeinsame Angelegenheit und führte sie treulich einem gedeihlichen, nunmehr zu hoffenden Abschluß entgegen. Möge derselbe durch Ew. Hochwohlgeboren Zustimmung uns zunächst erfreuen.

Mit den treuesten Wünschen Ew. Hochwohlgeb. gehorsamster Diener

Weimar d. 17. Dez. 1827. J. W. v. Goethe.

146.

An Friedrich v. Müller.

Ew. Hochwohlgeboren

erhalten hiebey einen Revisionsabdruck des belobten Gedichtes; ein anderes Exemplar ist in den Händen Riemers, an welchem uns beiden der mit einiger Buchstabenveränderung gedruckte Titel besser gefällt. Wollen Sie auch den Bogen näher ansehen und Ihre Gedanken darüber eröffnen. Ich wünsche solchen morgen früh nach Jena abgehen zu lassen. Nachschuß ist bestellt.

Mich bestens empfehlend

gehorsamst

Weimar den 18. December 1827. J. W. v. Goethe.

147.

An J. H. Meyer.

Hiebey, mein Theuerſter, erhalten Sie den verſpäteten Brief an Grafen Cicognara; mögen Sie ihn mit meiner Entſchuldigung Ihro Kaiſerlichen Hoheit zuſtellen und den Band Manzoni hinzufügen, wornach die Dame gefragt hat, ſo daß es wohl ſchicklich ſeyn möchte, ihr ein Exemplar anzubieten. Mögen Sie heute etwas zeitiger kommen; es iſt wieder etwas Neues und nicht Unbedeutendes eingelangt. Was Sie gefällig übernehmen ſollten liegt beyſammen. Wir beſprechen es noch einmal der Reihe nach.

Weimar den 19. December 1827. G.

148.

An den Grafen Leopold Cicognara.

[Concept.]

Monsieur le Comte.

Son Altesse Imp. Mdme la Grand-Duchesse, Princesse hereditaire de Saxe Weimar, n'auroit pu m'honorer d'une commission plus agreable que celle d'exprimer a Votre Excellence combien elle applaudit a la reconnoissance des Contemporains pour le merite d'un artiste des plus distingués du siecle.

Conjointement a la presente Vous recevres trente Ducats, destinés de Sa part au monument erigé par Vos soins a la memoire du celebre Canova.

Permettes moi Monsieur le Comte de saisir cette occasion pour me rappeller a Votre souvenir et pour Vous assurer que les beaux jours sont encore presents a notre memoire, qui nous mettoient a même de Vous temoigner l'interet que nous avons pris de tout tems a Vos Ouvrages instructivs, fruits de recherches precieuses.

Oserais [-je] en finissant Vous prier de vouloir bien aider de Vos conseils et de Votre protection quelqu'un de mes amis artiste ou literateur que je croirois digne de Vous etre connu, Vous obligeres par cela infiniment celui qui avec l'estime la plus sentie se nomme

de Votre Excellence

d. 27. Dec.

149.

An M. C. V. Töpfer.

[Concept.]

Ew. Wohlgeboren

nehme mir die Freyheit, an den Wittichiſchen Commentar der Weiſſagungen des Bakis zu erinnern, zugleich mit dem Wunſche, Sie möchten gefällig die Bemerkungen ſchriftlich aufſetzen, die Sie mir mündlich mitgetheilt. Ich würde gern des guten Mannes freundliche Bemühung öffentlich erwidern und glaubte mich nicht beſſer ausdrücken zu können, als Sie es im Geſpräch mit Einſicht und Neigung gethan haben.

Zugleich folgt ein Blättchen, welches in der Hoffmanniſchen Hofbuchhandlung vorzuzeigen und mit dem Exemplar des Morgenblattes nach Abrede zu verfahren bitte.

Weimar den 28. December 1827.

150.

An Johann Wilhelm Hoffmann.

[Concept.]

Herr Commiſſions-Rath Hoffmann wird höflichſt erſucht, das Exemplar Morgenblatt, welches bisher an mich gelangte, für das nächſte Jahr Herrn Landes-Directions-Rath Töpfer einzuhändigen.

Weimar den 28. December 1827.

151.

An W. Reichel.

Ew. Wohlgeboren

zeige hiedurch an, wie das unter'm 20. December Gemeldete heute den 27. wohl angekommen; ich wiederhole den Inhalt nicht, da Sie ſolchen gewiß ordnungsgemäß notiren. Alles was Sie zu Berichtigung manches Verfehlten und Überſehenen von Ihrer Seite thun mögen, wird dankbarlichſt anerkannt, wie ich denn auch die Theilnahme derer Herren Lebret und Stegmann gewiß zu ſchätzen weiß.

Daß der Bürgergeneral bey'm vierzehnten Band bleibe, bin ich völlig Ihrer Überzeugung, ja ich halt

es unter den eintretenden Umſtänden für höchſt nöthig, daß wir die Novelle zum Schluß des fünfzehnten Bandes bringen; ſie ſoll etwa in acht Tagen mit der fahrenden Poſt abgehen, und ſo erhalten Sie ſolche in der Mitte Januars.

Im Publicum fängt es, wie bedauerlich vorauszuſehen war, wegen der ſchmächtigen Bändchen ſich an zu rühren. Wenn man ſich über den Mangel an Bogenzahl beklagt, ſo iſt es durchaus erforderlich, daß wir dem Gehalt ein Gewicht zulegen, wozu ich von meiner Seite bereit bin.

Das Manuſcript vom zweyten Theil des Fauſt wünſche ſo lange als möglich zu behalten; gerade in den drey erſten Scenen, die ich mittheile, finden ſich Lücken, die ſich nicht durch den guten Willen ausfüllen laſſen, welches nur zur glücklichſten Stunde gelingt. Melden Sie mir daher den letzten Termin wenn Sie das Heft brauchen, ſo kann das Fehlende, obgleich ungern, doch allenfalls mit einigen Worten angedeutet werden.

Die aufrichtigen Wünſche, die Sie mir von Ihrer Seite gönnen, erwidere dankbarlichſt und will gern geſtehen, daß, wenn ich auch in meinen hohen Jahren mich jede Stunde bereit halten muß, aus dieſer Aufgabe des Lebens und Wirkens zu ſcheiden, ich doch bey dem wichtigen Abſchluß meines literariſchen Wandelns gegenwärtig zu bleiben wünſche, denn es möchte ſich ſonſt, beſonders bey Abänderung der Ein-

theilung, in der Folge mancher ſchwer zu löſende Zweifel hervorthun.

Und ſo wollen wir denn jeder an ſeiner Stelle wirken, ſo lange es Tag bleibt! Es iſt ein günſtiges Geſchick, daß Sie ſich der Angelegenheit ſo ernſtlich und kräftig annehmen, ja Ihre Sorgfalt auf das Einzelne erſtrecken, wodurch allein die Störung, die aus der weiten Entfernung entſpringen müßte, beſchwichtigt und überwunden werden kann.

Zu geneigtem Andenken mich angelegentlichſt empfehlend.

ergebenſt

Weimar den 29. December 1827. J. W. v. Goethe.

152.

An C. W. Göttling.

Ew. Wohlgeboren

erhalten in beygehendem Paquet das Ihnen gewidmete Exemplar der zweyten Lieferung, die Ihnen wie die erſte ſo vieles verdankt. Beygefügt ſind in duplo VII, VIII, IX (VI iſt, ſoviel ich weiß, ſchon in Ihren Händen), da Sie denn die Güte hätten, das zu Bemerkende an die Seite zu bemerken, wodurch das Geſchäft einigermaßen erleichtert würde.

Auf die Reiſe freu ich mich in Ihre Seele. Wenn ich einen Freund auf eine ſolche Fahrt ſich bereiten ſehe, iſt es mir, als wenn ich ſelbſt einpacken müßte, ihn zu begleiten, und ſo genieße ich denn auch zum

voraus die Früchte, die Sie reichlicher als jeder andere für ſich und uns einernten werden.

Zugleich aber muß ich Sie noch um eine Gefälligkeit bitten; um die mitkommende Rolle finden Sie ein Manuſcript gewickelt, das ich Ihrer Durchſicht beſtens empfehle, wobey ich nur wünſche, daß der Inhalt Sie für die zu übernehmende Mühe einigermaßen entſchädigen möge. Es iſt auch dieſes eine von den vielen früheren Conceptionen, deren Ausführung immer verſchoben worden und zuletzt ganz verſäumt wäre, hätte ich mich nicht kurz entſchloſſen, ſie in dieſer Form zu überliefern, in welcher ich ſie nunmehr Ihrer Gunſt beſtens empfehle.

ergebenſt

Weimar den 29. December 1827. J. W. v. Goethe.

153.

An Friedrich v. Müller.

Ew. Hochwohlgeboren

empfangen hiebey den Auszug aus einem Schreiben des Herrn Cattaneo, welches uns von der glücklichen Ankunft der Sendung und dem freundlichen Empfang derſelben unterrichtet.

Möge denn auch im nächſten Jahre manches andere Begonnene und zu Beginnende fernerhin gelingen und Sie mir die geneigte Mitwirkung freundſchaftlich erhalten.

Das Protokoll von Zwierlein iſt eingelangt, ſehr gut und bündig gefaßt; ich lege es vor bey nächſter Zuſammenkunft. Es iſt gar ſchön, daß dieſes wunderliche Geſchäft vor Ende des Jahres noch auf eine ſo löbliche Weiſe vollbracht worden.

Mich angelegentlichſt empfehlend.

gehorſamſt

Weimar den 29. December 1827. J. W. v. Goethe.

[Beilage.]

Nous venons de recevoir, Monsieur Manzoni, Mylius et moi, un cadeau bien précieux de la part de l'aimable Monsieur Goethe, savoir un exemplaire chacun de l'édition des Oeuvres poétiques de Manzoni, faite à Jena, et de la médaille que V. A. R. a fait frapper en honneur de son ancien et respectable Ami. Pour ne pas parler de moi, qui ne suis que très sécondaire dans ceci, je puis assurer V. A. que mon ami Manzoni a été sensible au dernier degré à cette preuve d'affection de la part d'un Homme, que depuis sa jeunesse il est habitué à vénérer comme maître dans sa noble carrière. J'ose me flatter que Monsieur Goethe jouira infiniment en voyant le succès étonnant que le Roman de Manzoni vient d'obtenir en Europe, car dans quatre mois il en a été fait douze éditions, savoir neuf italiennes, deux allemandes, une française et une anglaise. Cela peut d'autant plus lui faire plaisir,

que c'est Lui qui a enseigné à l'Europe à apprécier ce talent extraordinaire qu'on s'efforçait de suffoquer. A présent aucune secousse ne pourra ébranler le piédestal solide où il est placé. Je sais qu'il se propose d'écrire incessamment à son noble Donateur, ce qu'il aurait fait bien auparavant, s'il n'eût fait une course de quelques mois en Toscane, où il a reçu l'accueil le plus flatteur même de l'intéressante famille du Grand Duc Léopold II.

154.

An F. J. Frommann.

Ew. Wohlgeboren

bey'm eintretenden Jahreswechſel freundlichſt zu begrüßen gibt mir ein Schreiben des Herrn Cattaneo aus Mailand die ſchönſte Gelegenheit. Ein Auszug aus demſelben wird Ihnen gewiß Vergnügen machen. Ich wünſchte nur, daß der unſerm Dichter gegönnte Beyfall auch Ihrem Unternehmen günſtig ſeyn möge.

Dieſes und alles andere Gute und Wünſchenswerthe bethätige die nächſte Zeit, in der ich mich zu fernerem Wohlwollen und Mitwirken beſtens empfehle.

ergebenſt

Weimar den 29. December 1827. J. W. v. Goethe.

155.

An Friedrich Wilhelm Riemer.

Sie erhalten hiebey, mein Wertheſter, das fragliche wunderſame Werk bis gegen das Ende; haben Sie die Gefälligkeit, es genau durchzugehen, die Interpunction zu berichtigen und allenfallſige Bemerkungen niederzuſchreiben, vorzüglich aber Folgendes im Auge zu haben: Ich unterließ, wie Sie ſehen, in proſaiſcher Parentheſe das, was geſchieht und vorgeht, auszuſprechen und ließ vielmehr alles in dem dichteriſchen Fluſſe hinlaufen, anzeigen und andeuten, ſoviel mir zur Klarheit und Faßlichkeit nöthig ſchien; da aber unſre lieben deutſchen Leſer ſich nicht leicht bemühn, irgend etwas zu ſuppliren, wenn es auch noch ſo nah liegt, ſo ſchreiben Sie doch ein, wo Sie irgend glauben, daß eine ſolche Nachhülfe nöthig ſey. Das Werk iſt ſeinem Inhalt nach räthſelhaft genug, ſo möge es denn der Ausführung an Deutlichkeit nicht fehlen.

treulichſt

Weimar den 29. December 1827. Goethe.

156.

An P. A. Skerl.

[Concept.] [1. Januar 1828.]

Wenn ich jede wackre Künſtler-Bemühung von meiner Seite gerne zu fördern trachte, ſo habe ich beſonders auf diejenigen zu merken, die von einem

freundlichen Wohlwollen gegen mich das Zeugniß ablegen. Hätte der junge Künſtler bey ſeinem Hierſeyn mich um Rath gefragt, ſo würde ich ihm einiges mitgetheilt haben, wodurch ſeine Blätter noch gefälliger geworden wären. Da ſie ſich indeſſen auf dieſe Weiſe auch gar wohl beſchauen laſſen, ſo hab ich Ihren Wunſch nicht ablehnen wollen und ſende beyliegend was zur Unterſchrift der Bilder wohl ſchicklich ſeyn möchte.

In ſolchen Fällen gereicht das Facſimile zu beſonderer Empfehlung; deshalb lege ein Blättchen handſchriftlich bey. Da der beengte Raum mich im Schreiben genirte, ſo finden Sie es doppelt. Ein geſchickter Schriftſtecher wird ſich daraus das Charakteriſtiſche und zugleich beſſer in die Augen Fallende auszuwählen wiſſen.

Wollten Sie mir einige Abdrücke mit leichter bräunlicher oder bläulicher Farbe machen laſſen, um die Blätter allenfalls hier illuminiren zu können, ſo würde es mir ganz angenehm ſeyn. Noch angenehmer, wenn Sie zugleich ein Exemplar durch einen Ihrer Dresdener geſchickten Künſtler illuminiren ließen, ſo daß ich ein Muſterblatt zur Nachahmung erhielte.

Gegenwärtigem und allem übrigen guten Unternehmen das beſte Gedeihen wünſchend.

Weimar den 31. December 1827.

157.

An Thomas Carlyle.

In dieſen Tagen, mein Theuerſter, geht abermals eine Sendung über Hamburg; ſie enthält die zweyte Lieferung meiner Werke, worin Sie nichts Neues finden werden, der ich aber die alte Gunſt auf's friſche wieder zuzuwenden bitte. Dabey liegen fünf Bände Kunſt und Alterthum, welche ſchwerlich vollſtändig in Ihren Händen ſind; auch das erſte Heft des ſechſten Bandes. In dieſer Zeitſchrift, welche ſeit 1818 langſam vorſchreitet, finden Sie manches, was für Sie und wohl auch für Ihre Nation intereſſant iſt. Das Foreign Quarterly Review, wovon zwey Bände in meinen Händen ſind, wird ſolche Notizen wohl aufnehmen.

In das Käſtchen lege noch einige literariſch-ſittliche Bemerkungen, und füge nur die Anfrage wegen eines einzigen Punctes, der mich beſonders intereſſirt, hier bey; ſie betrifft Herrn Des Voeux, deſſen Überſetzung des Taſſo nun auch wohl in Ihren Händen iſt. Er verwendete ſeinen hieſigen Aufenthalt leidenſchaftlich auf das Studium einer ihm vorerſt nicht geläufigen Sprache und auf ein ſorgfältiges Über-

tragen gedachten Dramas. Er machte mir durch eine gedruckte Copie ſeines Manuſcriptes die Bequemlichkeit, ſeine vorrückende Arbeit nach und nach durchzuſehen, wobey ich freylich nichts wirken konnte als zu beurtheilen, ob die Überſetzung, inſofern ich engliſch leſe, mit dem Sinn, den ich in meine Zeilen zu legen gedachte, übereinſtimmend zu finden wäre. Und da will ich gern geſtehen, daß nach einiger Übereinkunft zu gewiſſen Abänderungen ich nichts mehr zu erinnern wußte, was mir für das Verſtändniß meines Werkes in einer fremden Sprache wäre hinderlich geweſen. Nun aber möcht ich von Ihnen wiſſen, inwiefern dieſer Taſſo als Engliſch gelten kann. Sie werden mich höchlich verbinden, wenn Sie mich hierüber aufklären und erleuchten; denn eben dieſe Bezüge vom Originale zur Überſetzung ſind es ja, welche die Verhältniſſe von Nation zu Nation am allerdeutlichſten ausſprechen und die man zu Förderung der vor- und obwaltenden allgemeinen Weltliteratur vorzüglich zu kennen und zu beurtheilen hat.

An Ihre theure Gattin werden Sie mit meinen ſchönſten Grüßen das Adreſſirte gefällig abgeben.

Ferner habe ich ſechs Medaillen beygelegt, drey weimariſche, drey Genfer, wovon ich zwey Herrn Walter Scott mit meinen verbindlichſten Grüßen einzuhändigen, die andern aber an Wohlwollende zu vertheilen bitte.

Da ich die hier übrigen Seiten nicht leer ab-

ſchicken möchte, ſo füge noch einige vorläufige Betrachtungen über das Foreign Quarterly Review hier bey:

In dieſem gleich vom Anfang ſolid und würdig erſcheinenden Werke finde ich mehrere Aufſätze über deutſche Literatur: Ernſt Schulze, Hoffmann und unſer Theater; ich glaube darin den Edinburger Freund zu erkennen, denn es wäre doch wunderbar, wenn das alte Britannien ein Paar Menächmen hervorgebracht haben ſollte, welche gleich ruhig, heiter, ſinnig, ſittig, gründlich und umſichtig, klar und ausführlich, und was dergleichen gute Eigenſchaften ſich noch mehr anſchließen, eine fremde, geographiſch, moraliſch und äſthetiſch abſtehende Mittellandscultur liebevoll darſtellen könnten und möchten. Auch die übrigen Recenſionen, inſofern ich ſie geleſen habe, finde ich auf einem ſoliden Vaterlandsgrunde mit Einſicht, Umſicht und Mäßigung geſchrieben. Und wenn ich z. B. Dupins weltbürgerliche Arbeiten ſehr hoch ſchätze, ſo waren mir doch die Bemerkungen des Referenten S. 496, Vol. I, ſehr willkommen. Das Gleiche gilt von manchem, was bey Gelegenheit der Religionshändel in Schleſien geäußert wird. In dem nächſten Stücke von Kunſt und Alterthum denke ich mich über dieſe Berührungen aus der Ferne freundlich zu erklären und eine ſolche wechſelſeitige Behandlung meinen ausländiſchen und inländiſchen Freunden beſtens zu empfehlen, indem ich das Teſtament Johannis als das meinige ſchließlich aus-

ſpreche und als den Inhalt aller Weisheit einſchärfe: Kindlein, liebt euch! wobey ich wohl hoffen darf, daß dieſes Wort meinen Zeitgenoſſen nicht ſo ſeltſam vorkommen werde als den Schülern des Evangeliſten, die ganz andere höhere Offenbarungen erwarteten.

Das Weitere mit der in dieſen Tagen abgehenden Sendung.

treu verbunden

Weimar den 1. Januar 1828. J. W. v. Goethe.

Können Sie mir vertrauen, wer den Aufſatz: State of German Literature im Edinburgh Review, Nr. XCII, October 1827, geſchrieben hat? Hier glaubt man, es ſey Herr Lockhart, Herrn W. Scotts Schwiegerſohn. Ernſt und Wohlwollen ſind gleich verehrungswerth.

158.

An Johann Friedrich Röhr.

[Concept.]

Ew. Hochwürden

verzeihen einer treuen Geſinnung gegenwärtige Zudringlichkeit! Des Herrn Geh. Rath Schweitzers Krankheit beunruhigt mich nur zu ſehr in dieſem Augenblick, wo unſer guter Huſchke, ſich ſelbſt fühlend, außer Activität tritt.

Können Sie vermitteln, daß Hofrath Vogel mit zugezogen werde, ſo geſchieht gewiß viel zu Beruhigung des Patienten, der Familie, aller Verehrer und Freunde, die Ihnen deshalb verbunden bleiben.

Der Zeit ſolle man eigentlich überlaſſen, das Vertrauen auf einen Arzt zu begründen; prägnante Momente jedoch ſind geeignet, das höchſt Wünſchenswerthe zu beſchleunigen.

In reinem Vertrauen.

Weimar den 2. Januar 1828.

159.

An Johann Joſeph Schmeller.

[Concept.]

Herr Schmeller wird hiedurch erſucht, ſich mit Herrn Geh. Referendar v. Waldungen wegen des Porträtirens zu beſprechen, welche Stunde derſelbe dieſem Geſchäft widmen könnte; er iſt geneigt, einige Sitzungen zu gewähren.

Weimar den 2. Januar 1828.

160.

An J. J. Elkan.

[Concept.]

Herr Banquier Elkan wird hiedurch höflichſt erſucht, an Herrn Hof-Baudepot-Verwalter Reinhardt in Berlin die Summe von

Funfzig preußiſchen Thalern,

ingleichen an Herrn Artaria in Mannheim die Summe von

Vierundvierzig Gulden rhein.

gefällig auszahlen zu laſſen und einer alsbaldigen Wiedererſtattung gewärtig zu ſeyn.

Weimar den 2. Januar 1828.

161.

An Marianne v. Willemer, geb. Jung.

Ihrem neulich ausgeſprochenen Wunſche, theuerſte Freundin, kann ich leider nicht entgegen kommen, denn die Platte von jenen angenehmen Bildchen hat ſich verloren, kein Abdruck iſt mehr vorhanden; doch kann ich meine Bereitwilligkeit durch ein paar andere Ausſichten mit Vergnügen beweiſen, die freylich keinen freyen Fluß, keine bedeutende Stadt darzuſtellen hatten, vielmehr von Einfalt und Beſchränkung das beſcheidenſte Zeugniß geben; vielleicht aber kann abgeſonderte Ländlichkeit und gemäßigt-ſtädtiſches Weſen nicht beſſer ausgedruckt werden. Auch ſehen Sie einige Reimzeilen von meiner Hand darunter geſchrieben. Und ſo wird denn wohl dem guten Kinde, dem Sie jenes Chriſtgeſchenk zudachten, durch Gegenwärtiges zum neuen Jahr noch einige Freude.

Das Abſcheiden unſeres guten Rieſe mußte mir zu weiten Rückblicken Veranlaſſung geben; er war bis jetzt als mein älteſter Freund ſtehen geblieben, bis er nun auch aus dieſem Gänſeſpiel ſcheidet. Schön war es und völlig in ſeiner alten treuen Art, daß er ſein Vermächtniß durch Ihre Hand gehen läßt; er

ſpricht dadurch rührend aus was Sie ihm waren und was Sie mir ſind. Und ſo bleibe es auch fortan.

Eigentlich waren es uralte, redlich aufgehobene Briefe, deren Anblick nicht erfreulich ſeyn konnte; hier lagen mir eigenhändige Blätter vor Augen, welche nur allzudeutlich ausdrückten, in welchen ſittlich kümmerlichen Beſchränktheiten man die ſchönſten Jugendjahre verlebt hatte. Die Briefe von Leipzig waren durchaus ohne Troſt; ich habe ſie alle dem Feuer überliefert; zwey von Straßburg heb ich auf, in denen man endlich ein freyeres Umherblicken und Aufathmen des jungen Menſchen gewahr wird. Freylich iſt, bey heiterem innern Trieb und einem löblich geſelligen Freyſinn, noch keine Spur von woher? und wohin? von woaus? woein? deshalb auch einem ſolchen Weſen gar wunderſame Prüfungen bevorſtanden. Sie können ſelbſt davon einiges Zeugniß abgeben, doch werden Sie ihm deshalb nicht feind geworden ſeyn.

Es verdrießt mich, daß ich dem Wunſche des Freundes nicht zuvor kam. Einleitung iſt deshalb getroffen und ich darf erwarten, daß irgend eine Epoche zum Gelingen Gelegenheit gebe. Hiebey ein bildliches und reimliches Grüßlein zum neuen Jahr.

Wenn Phöbus Roſſe ſich zu ſchnell
In Dunſt und Nebel ſtürzen,
Geſelligkeit wird, blendend hell,
Die längſte Nacht verkürzen.

Und wenn ſich wieder auf zum Licht
Die Horen eilig drängen,
So wird ein liebend Frohgeſicht
Den längſten Tag verlängen.

treu gewidmet

Weimar d. 3. Januar 1828. Goethe.

162.

An Ludwig Wilhelm Cramer.

[Concept.]

Ew. Wohlgeboren

überzeugen ſich, daß Brief und Sendung nach einer ſo langen Pauſe mir höchſt angenehm geweſen. Das geognoſtiſche Heft zeugt mir von Ihren fortgeſetzten Studien, die bedeutenden Mineralien von dauernder Neigung, mir etwas Angenehmes zu erzeigen; denn wenige Schubladen meiner Sammlungen kann ich aufziehen, ohne mich jener erfreulich-belehrenden Stunden zu erinnern.

Einen Abſatz Ihres gewiß bedeutenden Kabinetts wüßt ich in dem Augenblick nicht zu vermitteln; wollen Sie mir jedoch eine etwas nähere Anzeige des Inhalts mittheilen, ſo könnte eher dem und jenem Liebhaber, jedoch vorzüglich öffentlichen Inſtituten davon Kenntniß geben, auch vor allen Dingen eine Anzeige in der Nationalzeitung veranlaſſen, um wenigſtens einige dienſtliche Erwiderung ſo mancher erwieſenen Gefälligkeiten zu erproben. Übrigens glaube

ich leider zu bemerken, daß die Leidenſchaft für dieſe ſchöne Natureinſichten, die uns ſo viele Jahre beherrſchte, in Deutſchland abzunehmen ſcheint. Es iſt wunderbar, daß ein fernes und fremdes politiſches Intereſſe das Nächſte verſchlingt, wovon ſo mancher Nutzen jetzt und künftig zu hoffen wäre. In Amerika beſchäftigen ſich unſre Deutſchen höchſt lobenswürdig und ſetzen emſig fort, was Herr v. Humboldt ſo trefflich eingeleitet.

Mich beſtens empfehlend und das Weitere nächſtens zu vernehmen wünſchend.

Weimar den 4. Januar 1828.

163.

An Johann Sckell.

[Concept.]

Ew. Wohlgeboren

würden mir eine Gefälligkeit erzeigen, wenn Sie mir ein geſundes Blatt von Phönix dactylifera überſenden wollten, wäre es möglich, eines von denenjenigen, welche den von Serenissimo mir mitgetheilten halb monſtroſen vorangingen, auch wenn in der Folge ſolche mißgeſtaltete Verbreiterungen vorkommen, mir ſolche geneigt abzugeben.

Weimar den 4. Januar 1828.

164.

An den Großherzog Carl August.

Königliche Hoheit!

Beyliegende Blätter geben mir die erwünſchte Gelegenheit, Höchſt Denenſelben bey der eintretenden Epoche eines neuen Jahres in treuſter Verehrung die reinſten Wünſche vorzulegen und mich Höchſt Ihro Huld und Gnade für die Folgezeit angelegentlichſt zu empfehlen.

Der Berg- und Gegenſchreiber Schmid zu Altenberg hatte ſchon früher, indem er auf anbefohlene Sendung des Werkes von Villefoſſe den ſchuldigen Dank erwiderte, mich zugleich erſucht, die Erlaubniß von Ew. Königlichen Hoheit auszuwirken, ſein Archiv für Bergwerkswiſſenſchaften pp. Höchſt Denenſelben widmen zu dürfen. Wenn ich nun dieſes Geſuch ſchuldigſt anzubringen bis auf weiteres, den Umſtänden gemäß, ruhen ließ, ſo tritt nunmehr bey wirklich herannahender Erſcheinung des gedachten Archivs der Fall ein, daß er nicht allein abermals geziemend anfragt, ſondern auch ein Concept der Zuſchrift beylegt, um vergewiſſert zu ſeyn, daß Höchſt Dieſelben dieſe Widmung und zwar in ſolcher Form zu billigen belieben.

Wenn nun hierauf, wie zu hoffen ſteht, eine gnädige Gewährung dieſes löblichen Vorſatzes erfolgen dürfte, ſo würde ich nicht ermangeln, ſie dieſem wackern

Manne alſobald mitzutheilen und ihm mit den Seinigen dadurch eine friſche Erinnerung der dieſen Sommer genoſſenen frohen Stunden und zugleich die Ausſicht auf ein ferneres günſtiges Andenken zu gewähren und zu verſchaffen.

Verehrend

unterthänigſt

Weimar den 5. Januar 1828. J. W. v. Goethe.

165.

An F. J. Frommann.

[Concept.]

Ew. Wohlgeboren

erhalten hiebey die Reviſion des Bogens 16, nicht weniger das fernere Manuſcript.

Den Octavabdruck des Gedichtes an den König halt ich noch einige Tage zurück; dieſe Ihre Geneigtheit gibt uns die glückliche Veranlaſſung zu noch einer kleinen ſchicklichen Anfuge.

Mit den beſten Wünſchen und Grüßen.

Weimar den 9. Januar 1828.

166.

An Friedrich Auguſt Schmid.

Euer Wohlgeboren

habe hiedurch zu vermelden nicht unterlaſſen wollen, daß Ihro Königliche Hoheit die Widmung Ihres für die Geſchichte des Bergbaues ſo wichtigen Werks mit

Vergnügen annehmen und erwarten. Dabey bedarf es wohl nicht vieler Worte, um Dieſelben zu verſichern, daß Sie mir durch die überſendeten Stufen und durch den Aufſatz über den jetzigen Zuſtand des merkwürdigen, Ihnen anvertrauten Bergwerks vorzügliche Freude verſchafft haben. Dieſe Gabe knüpft ſich auf das intereſſanteſte an jene Zeit an, deren Erinnerung mir immer werth bleiben muß, worin das Andenken an Ihre Gefälligkeit ſo innig verwebt iſt.

Wie ich nun den Vorſchritten Ihres Werks mit Antheil entgegenſehe, ſo kann ich hoffen, bey dem Erſcheinen deſſelben von Ihrem und der werthen Ihrigen Befinden abermals vergewiſſert zu werden. Der ich die Ehre habe, mich hochachtungsvoll zu unterzeichnen

Euer Wohlgeboren

ergebenſter Diener

Weimar den 10. Januar 1828. J. W. v. Goethe.

167.

An J. J. Schmeller.

[Concept.]

Herr Zeichenmeiſter Schmeller wird hiedurch benachrichtigt, daß Herr Geh. Regierungsrath v. Gerſtenbergk ſo wie Herr Profeſſor Weichardt einige Stunden zu Fertigung ihrer Porträte freundlich zu gewähren

bereit ſind, und wird derſelbe deshalb erſucht, mit genannten Perſonen das Weitere zu beſprechen und nach meinen Wünſchen auszuführen.

Weimar den 10. Januar 1828.

168.

An F. J. Frommann.

[Concept.]

Ew. Wohlgeboren

übernehmen gefällig die Beſorgung beygehender Einſchaltung wie angedeutet und ſenden mir ſodann noch eine Reviſion. Die allenfallſige Zahl der Abdrücke melde ſodann.

Mich beſtens empfehlend und um Verzeihung bittend.

Weimar den 12. Januar 1828.

169.

An A. Nicolovius.

[Concept.]

Schreibe es, mein theurer Neffe, dem vielfachen Drang zu, mit dem ich am Ende des Jahres und dem Anfange des neuen zu kämpfen hatte, wenn du auf deine vielfachen guten Ausrichtungen und treulichſte Beſorgung bisher keine Antwort und Nachricht erhalten. Jetzt, da ich mich einigermaßen erleichtert fühle, verſchiebe ich meinen Dank nicht länger, ſondern entrichte ihn deſto treulicher und lebhafter.

Der wackre Heinrich, der uns durch ſeine Gegenwart ſehr wohlthätig war, da wir aus ſeinen vertraulichen Mittheilungen ſo wie aus ſeinem Betragen das Beſte für deſſen Zukunft hoffen durften, indeß wir ihn in der Gegenwart liebten, wird ſchon von unſern bekannten und wenig veränderten Zuſtänden manches erzählt, beſonders aber auch deinem Herrn Vater die dringende Bitte vorgetragen haben: es möge derſelbe im Laufe des Jahres, etwa zu ſchöner Frühlings- oder Sommerzeit, ſich zu einem geneigten Beſuche bey uns die nöthige Muße bereiten. Dieſer längſt gehegte Wunſch iſt mir durch den Beſuch des Herrn Geheimde Rath Streckfuß erſt wieder recht lebendig geworden, da ich durch perſönliche Bekanntſchaft zu dieſem vorzüglichen Manne unmittelbar ein wahres Verhältniß gewonnen und dadurch für meine übrige Lebenszeit beruhigt bin. Da fand ich es doppelt und dreyfach wünſchenswerth, in gleichem Sinne meinen Bezug zu einem nächſten Verwandten vollendet zu ſehen, der mir ſchon ſo vielfach verbunden, werth und theuer war und nun durch ſeine Söhne mir und den Meinigen ganz eigentlich vereint worden. In einem früheren bewegten Leben entbehrt man manches und läßt es gut ſeyn; ſpäterhin, wenn man tiefer fühlt und gründlicher einſieht, was beſſer hätte ſeyn können und ſollen, wünſcht man, daß das Ermangelnde wo möglich nachgebracht werde. Thue das Deinige zu dieſem frommen Werke.

Nun wieder zu unſeren kleinen Geſchäften. Herr Reinhardt iſt nunmehr durch die Zahlung des dritten Termins für ſeine Forderung, die Stoſchiſchen Abdrücke betreffend, völlig befriedigt, laß dir deshalb ein kurzgefaßtes ſchriftliches Bekenntniß ausſtellen, die einzelnen Quittungen ſind in meinen Händen. Zugleich möcht ich wohl in dem nächſten Stück Kunſt und Alterthum etwas über ſeine neuſten Fortſchritte und Leiſtungen ausſprechen. Es liegen zwar hiezu verſchiedene von dir früher geſendete Blätter in meinen Tecturen, daraus müßt ich nun aber erſt das Behufige ausziehen und zuſammenſchreiben und doch ginge das Neuſte mir ab. Sage alſo das bündig und kürzlich, wie es um ihn ſteht, ſo wird mir dieß angenehm und ihm kein Schaden ſeyn. Über die große Sammlung, deren Verdienſt, Nutzen u. ſ. w. werde ich mich beſonders herauslaſſen, einige Beyſpiele geben, wie ich mich deren zu meinen Zwecken bedient.

Alsdann habe die Gefälligkeit, einen Mann aufzuſuchen, der ſich G. Gerber unterſchreibt, ſich Plaſtiker nennt und Neu-Kölln am Waſſer Nr. 21 wohnt. Dieſer hat mir ſchon im Monat Auguſt mein Profilbild in Elfenbein geſchickt, und ich habe ihm hierauf, wie ſo vielen Zuſchreibenden, nichts vermelden können. Nun wollte ich dich erſuchen, ihm die Medaille von Bovy einzuhändigen (ich ſchicke dir ein ander Exemplar) und ihn zu fragen, was er für

einen ſolchen Kopf in Elfenbein zu ſchneiden verlangt, da ich ihm denn vielleicht einige Beſtellung machen, auch ſeine frühere Sendung vergüten könnte.

Ferner ſollſt du den ſchönſten Dank haben für die Granitmuſter, auch für den lithographirten großen Felsblock; gib mir doch auch einige ausführliche Notiz von der Fabrik, in welcher man dieſen feſten Stein bearbeitet; man hat, wenn ich nicht irre, Säulen in's neue Muſeum daraus gedreht; eine Schale, ſagſt du, ſey nach England beſtellt. Fertigen ſie wohl auch größere und kleinere Tiſchplatten? und um welche Preiſe? Auch ſolche Notizen würde ich in's nächſte Stück von Kunſt und Alterthum inſeriren.

Noch aber ſind meine Aufträge nicht alle; denn ich habe ferner zu wünſchen, daß du den Herren Rauch und Tieck für die bedeutende Sendung dankeſt, womit ſie mir das neue Jahr ausſchmücken wollen. Herren Beuth würdeſt du das Gleiche ausrichten und ſo einem ſchuldigen Erwidern einige Stundung zu verſchaffen wiſſen.

Hiemit ſey denn geſchloſſen; manches Andere nächſtens. Auch ſende etwas Geld, damit du zu deinen freundlichen Bemühungen nicht auch noch Gläubiger werdeſt. Deinem Herrn Vater empfiehl mich wiederholt zum allerſchönſten und gedenke mein zu guter Stunde.

Weimar den 12. Januar 1828.

170.

An C. C. v. Leonhard.

Ew. Hochwohlgeboren

will ſogleich zum neuen Jahre in freundlich-treuſter Erwiderung des geneigten Schreibens vom 1. Januar zu vermelden nicht verfehlen, daß die mir gegönnte Sendung von einigen bedeutenden Feuerproducten glücklich ſeiner Zeit angekommen, kein Dolerit aber dabey gefunden worden, weshalb ich bitte, mir zunächſt ein zugeſagtes inſtructives Stück geneigteſt zu überſenden.

Ob ich mich nun gleich, auf mannichfaltige Weiſe nothgedrungen beſchäftigt, gegen die liebwerthe Natur kaum augenblicklich hinwenden kann, ſo rieſelt doch, althergebrachter Weiſe, aus nie verſiegenden Quellen immer etwas Zufluß in mein Baſſin. Von den mexikaniſchen Bergwerkszuſtänden iſt mir durch die Gunſt der niederrheiniſchen Societät eine nähere Kenntniß geworden. Meine auf die Zinnformation angelegte Sammlung hat ſich angenehm vermehrt. Mein Sohn, deſſen Liebhaberey auf Foſſilien vorzüglich gerichtet iſt, hat durch eine treue Ordnung nach Ihren früheren Lehrſchriften ſich ſelbſt zu einer rationellen Ausſtattung unſerer längſt begonnenen Sammlung befähigt und verdient, daß Herr Graf Sternberg bey ſeinem letztern Aufenthalt das Capitel der unterirdiſchen Flora epochenweiſ' zu ordnen die Geneigt-

heit haben konnte. Können Sie zu solchem Behuf uns auch manchmal etwas Merkwürdiges, entweder Neues oder sonst Unterrichtendes, zuweisen, so würde auch gern eine mäßige Summe darauf verwenden. Sollte z. B. nichts von den Öhninger Schiefern und den darin enthaltenen organischen Resten irgendwo käuflich zu erlangen seyn? Mich muß es um so mehr freuen, an meinem Sohne die Fortsetzung meiner Studien zu erleben, da, wie ich leider zu bekennen habe, in Weimar das Studium der Mineralogie nach und nach völlig verlischt und in Jena nur durch die leidenschaftliche Thätigkeit unsres guten Lenz noch aufrecht erhalten wird.

Lassen Sie mich hierbey bemerken, daß die Forderungen der Crystallographie und Chemie jüngere Männer abschreckt, die wohl einigen Zutritt zu diesem schönen Weltrevier erlangen mochten, aber freylich durch die übrigen strengen und eiligen Forderungen des Welt- und Geschäftslebens verhindert sind, jenen Mysterien mit anhaltendem Ernst und ununterbrochener Zeitverwendung sich zu widmen. (Ich füge hinzu: doch das wird sich gleichfalls geben, wenn diese wichtigen Grunderforderniſſe der Wissenschaft nach und nach in's Einfache und Faßliche geleitet werden.)

Herr Soret brachte von seiner letzten Reise mir sehr angenehme Exemplare von der Gegend um Genf, auch aus Savoyen mit. Die Unterhaltung mit diesem

ſo werthen, wohlunterrichteten Manne über ſolche Gegenſtände iſt höchſt erwünſcht, und ſo oft wir uns zuſammen finden, ſind Ew. Hochwohlgeboren in Kraft Ihrer Werke jederzeit in unſrer Mitte.

Womit ich mich beſtens auf jede Zeit, beſonders aber wenn der Frühling die Felsarten zugänglicher macht, zum allerſchönſten empfehle.

gehorſamſt

Weimar den 12. Januar 1828. J. W. v. Goethe.

171.

An Th. Carlyle.

Fortſetzung
des mit der Poſt abgegangenen Briefes.

Sehen Sie Herrn Walter Scott, ſo ſagen Sie ihm auf das verbindlichſte in meinem Namen Dank für den lieben heitern Brief, gerade in dem ſchönen Sinne geſchrieben, daß der Menſch dem Menſchen werth ſeyn müſſe. So auch habe ich deſſen Leben Napoleons erhalten und ſolches in dieſen Winterabenden und Nächten von Anfang bis zu Ende mit Aufmerkſamkeit durchgeleſen. Mir war höchſt bedeutend zu ſehen, wie ſich der erſte Erzähler des Jahrhunderts einem ſo ungemeinen Geſchäft unterzieht und uns die überwichtigen Begebenheiten, deren Zeuge zu ſeyn wir gezwungen wurden, in ruhigem Zuge vorüberführt. Die Abtheilung durch Capitel

in große zuſammengehörige Maſſen gibt den verſchlungenen Ereigniſſen die reinſte Faßlichkeit, und ſo wird denn auch der Vortrag des Einzelnen auf das unſchätzbarſte deutlich und anſchaulich. Ich las es im Original, und da wirkte es ganz eigentlich ſeiner Natur nach. Es iſt ein patriotiſcher Britte der ſpricht, der die Handlungen des Feindes nicht wohl mit günſtigen Augen anſehen kann, der als ein rechtlicher Staatsbürger zugleich mit den Unternehmungen der Politik auch die Forderungen der Sittlichkeit befriedigt wünſcht, der den Gegner im frechen Laufe des Glücks mit unſeligen Folgen bedroht und auch im bitterſten Verfall ihn kaum bedauren kann.

Und ſo war mir noch außerdem das Werk von der größten Bedeutung, indem es mich an das Miterlebte theils erinnerte, theils mir manches Überſehene neu vorführte, mich auf einen unerwarteten Standpunct verſetzte, mir zu erwägen gab, was ich für abgeſchloſſen hielt, und beſonders auch mich befähigte, die Gegner dieſes wichtigen Werkes, an denen es nicht fehlen kann, zu beurtheilen und die Einwendungen, die ſie von ihrer Seite vortragen, zu würdigen. Sie ſehen hieraus, daß zu Ende des Jahrs keine höhere Gabe hätte zu mir gelangen können. Es iſt dieſes Werk mir zu einem goldnen Netz geworden, womit ich die Schattenbilder meines vergangenen Lebens aus den letheiſchen Fluthen mit reichem Zuge heraufzufiſchen mich beſchäftige.

Ungefähr daſſelbige denke ich in dem nächſten Stücke von Kunſt und Alterthum zu ſagen, wo Sie auch einiges Heitere über Schillers Leben und German Romance finden werden. Melden Sie mir die Ankunft des Käſtchens und ſagen Sie mir dabey, was Ihnen ſonſt zu Ihren Zwecken allenfalls wünſchenswerth wäre; denn ſo ſchnell bewegen ſich jetzt die Mittheilungen, daß mir wirklich die Anzeige von dreyßig deutſchen Taſchenbüchern für das Jahr 1828 im zweyten Bande des Foreign Review ein Lächeln abgewinnen mußte.

Wenn nun Bücher und Zeitſchriften gegenwärtig Nationen gleichſam auf der Eilpoſt verbinden, ſo tragen hiezu verſtändige Reiſende nicht wenig bey. Herr Heavyſide hat Sie beſucht und uns von Ihren Um- und Zuſtänden das Angenehmſte berichtet, ſo wie er denn auch von unſerm weimariſchen Weſen es an Schilderung gewiß nicht fehlen ließ. Als Führer der jungen Hope's hatte er in unſerm zwar beſchränkten, aber doch innerlich reich ausgeſtatteten und bewegten Kreis glückliche Jahre nützlich verlebt; auch iſt, wie ich höre, die Hope'ſche Familie mit der Bildung zufrieden, wozu die jungen Männer hier zu gelangen Gelegenheit fanden. Es kommt freylich vieles hier zuſammen, Jünglingen, beſonders Ihrer Nation, vortheilhaft zu ſeyn; der Doppelhof der regierenden und Erbgroßherzoglichen Perſonen, wo ſie allgemein gut und mit Freyſinnigkeit aufgenommen

werden, nöthigt ſie durch Auszeichnung zu einem feinen Anſtand bey mannichfaltigen Vergnügungen. Die übrige gute Geſellſchaft hält ſie gleichmäßig in heiterer Beſchränkung, ſo daß alles Rohe, Unſchickliche nach und nach beſeitigt wird; und wenn ſie in dem Umgange mit unſern ſchönen und gebildeten Frauenzimmern Beſchäftigung und Nahrung für Herz, Geiſt und Einbildungskraft finden, ſo werden ſie abgehalten von allen den Ausſchweifungen, denen ſich die Jugend mehr aus langer Weile als aus Bedürfniß hingibt. Dieſe freye Dienſtbarkeit iſt vielleicht an keinem andern Orte denkbar; auch haben wir das Vergnügen, daß dergleichen Männer, die es in Berlin und Dresden verſuchten, gar bald wieder hieher zurückgekehrt ſind. Wie ſich denn auch eine lebhafte Correſpondenz nach Britannien unterhält, wodurch unſere Damen wohl beweiſen, daß die Gegenwart nicht ausdrücklich nöthig iſt, um einer wohlgegründeten Neigung fortwährende Nahrung zu geben. Endlich darf ich auch nicht unbemerkt laſſen, daß vieljährige Freunde, wie z. B. gegenwärtig Herr Lawrence, von Zeit zu Zeit wiederkehren und ſich glücklich finden, den ſchönen Faden früherer Verhältniſſe ungeſäumt wieder aufzufaſſen. Herr Parry hat einen vieljährigen Aufenthalt mit einer anſtändigen Heirath geſchloſſen.

Fortwirckender Theilnahme ſich ſelbſt, freundlicher Aufnahme die Sendung lebhaft empfelend

Weimar d. 15. Jan. 1828. Goethe.

Inhalt
der gegenwärtigen Sendung.

1) Zweyte Lieferung von Goethe's Schriften, 6.—10. Band incl.

2) Kunst und Alterthum, fünf Bände, des sechsten Bandes erstes Heft;

3) Vorwort zu Alexander Manzoni's poetischen Schriften;

4) Der 28. August 1827;

5) Hermann und Dorothea, für Madame Carlyle;

6) Ingleichen Almanach des Dames;

7) Auch ein Kästchen für dieselbe;

8) Ein Päckchen für Herrn Thomas Wolley — ein junger Mann, der vergnügte und nützliche Tage bey uns verlebte und in gutem Andenken steht, sich gegenwärtig in Edinburg befinden soll;

9) Sechs Bronze-Medaillen;

10) Fortsetzung des Schreibens vom 1. nebst einigen poetischen und sonstigen Beylagen im Couvert.

Weimar den 15. Januar 1828. G.

172.
An den Grafen C. F. M. P. v. Brühl.

Zum neuen Jahr haben Sie mir, theuerster Herr und Freund, ein ganz besonderes Vergnügen durch Ihre werthe Zuschrift verschafft, indem ich daran er-

kenne, daß Sie noch, meiner in alter Freundlichkeit gedenkend, ſich überzeugt halten, ich könne und wolle noch wie jederzeit Ihnen irgend etwas Dienſtlich-Angenehmes erweiſen. Da ich nun vorausſetzen konnte, daß Sie nach Kenntniß Ihres Publicums es für ſchicklich und thunlich hielten, jene meine frühere belobende Darſtellung Hans Sachſens und ſeiner Verdienſte von Ihrem Theater herab vortragen zu laſſen, ſo hab ich mir bezeichnetes Gedicht mit der größten Gemüthsruhe vorgetragen, wie es allenfalls von dem Beauftragten vor dem Publicum geſprochen werden könnte. Es dauerte dieſe Recitation etwa zwölf Minuten, welche man, da an dem Gedicht nichts verändert werden kann, demſelben zu widmen hätte. Allein da das Gedicht die Beſchreibung eines Gemähldes enthält, ſo wäre wohl an einige Einleitung zu denken, damit man nicht unverſtändlich durch unerwartetes Eintreten werden möge. Dazu kommt noch, daß die erſten Worte oft durch Geräuſch und ſonſt unterbrochen und dem Ohr entwendet werden. Ich erbiete mich daher, eine kurze Einleitung in gleichem Sinn und Styl niederzuſchreiben, worin Vorhaben und Abſicht erklärt würden und zugleich der übrige Vortrag anſchaulicher. Und ſo könnte das Ganze ohngefähr in einer Viertelſtunde abgethan ſeyn, ein Zeitraum, während deſſen die Aufmerkſamkeit der Zuhörer wohl gefeſſelt würde. Sagen Sie mir hierüber Ihre durch Einſicht in die näheren Umſtände

beſtimmtere Meynung. Auch wünſcht ich zu erfahren, wem Sie dieſes artige Geſchäft übertragen wollen; da mir die Eigenſchaften des Berliner Theaterperſonals wenigſtens im Allgemeinen bekannt ſind, ſo wär ich dadurch in den Stand geſetzt, einigermaßen gehöriger in die Ferne zu wirken.

Mich Ihnen, Ihrer theuren Frau Gemahlin und auch Ihrem lieben Sohne, deſſen Bildniß uns noch oft an die ſchnell vorübergehende, höchſt angenehme Gegenwart erinnert, beſtens empfehlend.

Unwandelbar

treu angehörig

Weimar den 17. Januar 1828. J. W. v. Goethe.

173.

An C. Semler.

Ew. Wohlgeboren

ſind verſichert, daß ich jedes Merkmal von Zutrauen und Neigung, welches mir von Berlin zu Theil wird, zu würdigen und zu ſchätzen weiß. Mit gleich dankbarem Sinne habe ich das Schreiben geleſen, welches Dieſelben unter'm 10. Januar an mich erlaſſen wollen; allein ich muß zugleich geſtehn, daß ich ſolches zu beantworten bedeutend ſchwierig finde. Zwar habe ich über zwanzig Jahre einem Theater vorgeſtanden und habe meine Bemühung mit Beyfall belohnt geſehn, wie denn Schauſpieler, die von uns ausgegangen, auch in Berlin mit Geneigtheit aufgenommen worden.

Eben dieſe lange Erfahrung jedoch hat mich überzeugt, daß vielleicht kein ander Geſchäft ſo vom Tage, ja vom Augenblick abhängt als dieſes; es macht nur einen Theil des großen Weltweſens und participirt, willig oder unwillig, an dem guten oder verdorbenen Geſchmack der Menge, welche wiederum ihrerſeits von den mehr oder weniger energiſchen und Beyfall gewinnenden Autoren beſtimmt wird; es hat den Neigungen und Eigenheiten des Publicums ſich einerſeits zu bequemen, indem es andererſeits denſelben widerſteht; es leidet und zieht Vortheil von der allgemeinen Richtung der vaterländiſchen, ja der ausländiſchen Sinnesart und iſt den Forderungen ausgeſetzt, die es ſelbſt erregt. Dieß alles iſt ſo unſtät und dahinfließend, daß es am Tag, an der Stunde ſchwierig iſt zu beurtheilen, wo und wie man eingreifen ſoll, wie dasjenige was man möchte mit dem was man kann einigermaßen in Einſtimmung zu bringen wäre. Dieß alles iſt von ſo großer Mannichfaltigkeit und Bedeutung, daß ich es gegenwärtig nicht wagen würde, an der Führung des weimariſchen Theaters, das mir doch immer zur Seite geblieben iſt, wieder Theil zu nehmen, weil in dem Verlauf ſo weniger Jahre Anſicht und Ausübung, dramatiſche Werke und theatraliſche Erforderniſſe auf einen ſolchen Grad ſich verändert haben, daß ich nicht wüßte, wo mich anzuſchließen, daß ich mich im Fall fände, wieder von vorn anfangen zu müſſen.

Ew. Wohlgeboren ſind der Berliner Bühne, ihren Leiſtungen und Wirkungen ſeit einer langen Zeit gefolgt, und es werden Ihnen ſoviel beſondere Maaßregeln an Hand gehn, die mir, der ich dieſe Angelegenheit nur im Allgemeinen überſchaue, nicht zu entdecken wären. Ob die Wahl der Stücke durch eine Jury, durch einen Verein mehrerer zu beſtimmen ſey, wie es mit der Austheilung zu halten, die ſich unmittelbar an die Wahl anſchließt, indem die Möglichkeit einer Ausführung noch immer vom gegenwärtigen Perſonal abhängt, davon iſt im Allgemeinen nichts zu ſagen. In der beſten und thätigſten Zeit unſerer Bühne geſchah alles im Einklang mit Schiller, ferner dem thätigen und einſichtigen Regiſſeur Genaſt und dem ſtrengen Caſſenführer Kirms, von welchen Verhandlungen gar manches Heitere in meinem zum Druck bereit liegenden Briefwechſel mit Schiller zu leſen ſeyn wird.

Wie der Autor zu honoriren, ließe ſich eher etwas Behufiges vorſchlagen. Man geſtehe ihm die Einnahme der dritten Vorſtellung zu, ohne Abzug der Koſten; von den ferneren Vorſtellungen gewähre man ihm ein gewiſſes Procent. Die Franzoſen ſind uns hierin geſetzlich vorgegangen, man mache ſich mit ihren Einrichtungen bekannt und befolge was räthlich und den beſonderen Umſtänden gemäß iſt. Beide Theile haben hiervon den billigen Vortheil: die Direction honorirt nur Stücke, die ſich halten, und es iſt des Autors

Angelegenheit, ſein Publicum für den Augenblick zu gewinnen und ſich in deſſen Gunſt zu befeſtigen.

Ew. Wohlgeboren verzeihen, wenn dieſe meine Antwort Ihren Anfragen und Wünſchen nicht entſpricht; ich mußte wagen, aus dem Stegreiſe das Vorliegende aufzuſetzen, bey längerem Nachdenken würde man es immer bedenklicher finden, über eine ſo mißliche Sache ſich auszulaſſen. An dieſen meinen Äußerungen überzeugen Sie ſich jedoch von meinem beſten Willen und von meinen redlichen Wünſchen, daß es Ihnen gelingen möge, Ihre durch vieljährige Erfahrung erworbenen ſchönen Einſichten auch zu den löblichen Zwecken, denen Sie entgegenſehen, glücklich zu verwerthen.

Ew. Wohlgeb.

ergebenſter Diener

Weimar den 17. Januar 1828. J. W. v. Goethe.

174.

An J. H. Meyer.

Nichts Nothwendiges liegt vor. Nur der Wunſch nach freundlicher Unterhaltung und die Abſicht das Sicilianiſche Werck nochmals durchzugehen lies mich die Einladung ſenden. Möge es bey Hofe wohl ergehen.

d. 17. Jan. 1828. G.

175.

An F. J. Soret.

Ew. Wohlgeboren

überſende abgeredetermaßen die mexikaniſchen Bergwerkscharten und füge die Exemplare der Felsarten hinzu, damit Sie ſolche bey Tage noch näher beſchauen und beſtimmen können und unſre Kenntniß jener intereſſanten Gegenden durch Ihre gefällige Aufmerkſamkeit recht feſten Grund faſſe.

Mich einer fernern Unterhaltung hierüber im voraus erfreuend.

ergebenſt

Weimar den 17. Januar 1828. J. W. v. Goethe.

176.

An den Grafen K. v. Sternberg.

Gegenwärtiger Sendung füge nur weniges hinzu mit dem Wunſche, daß das darin enthaltene Alte und Bekannte nicht veraltet und unbedeutend möge geworden ſeyn. Von dem Augenblicke aber habe ich zu vermelden, daß wir heute, den 18. Januar, bey $28^1/_2$ Barometerſtand, alſo beynah dem höchſten unſeres Ortes, 20° Kälte haben, welches ſehr empfindlich abſticht gegen bisherige laue Witterung. Nun würde ich bitten vorerſt um die Barometer- und Thermometerſtände des Januars von Prag oder Brzezina, ſodann aber um die Barometerſtände des

letzten Ortes von 1827 allenfalls in graphiſcher Darſtellung, wogegen ich die dießſeitigen im Parallelism zu erwidern nicht ermangeln würde; wie ſich denn auch die graphiſchen Darſtellungen der nächſt vergangenen Jahre nach und nach einſtellen werden.

Bey der Unmöglichkeit, die Naturbetrachtung anders als im Einzelnen fortzuſetzen, habe doch einiges Bedeutende im Laufe dieſer Monate erhalten: durch die Vermittlung der Elberfelder deutſch-amerikaniſchen Bergwerks-Direction erhielt ich jenſeitige geologiſche Charten, ſowohl als Darſtellung der Fläche wie auch der Durchſchnitte. Man iſt auf dem v. Humboldtiſchen Wege mit Vorſicht weiter gegangen und hat uns dadurch ein wahrhaft erfreuliches Geſchenk gemacht. Nicht weniger hat man mir ein Dutzend Bergarten, meiſt Porphyre, mitgetheilt, wodurch denn eine gewünſchte Kenntniß immer mehr erweitert wird.

Ferner muß ich von einer artigen Pflanze ſprechen, die gewiß auch ſchon in Ihren Beſitz gekommen, ein Blümchen füge bey. Die Stengelblätter verläugnen die Lilienart nicht, man hält ſie dem Anthericum verwandt, konnte aber noch nichts Genaues beſtimmen. Die Pflanze treibt einen fadenartigen Blüthenſtengel, an welchem die Blümchen erſt ſeltener, dann gedrängter vorkommen, bis ſie ſich endlich quirlartig entwickeln und ganz abſchließlich einen Blätterbüſchel treiben. Aus dieſem entwickelt ſich eine derbe Maſſe Luftwurzeln, und wenn ſie der neuen Pflanze Nahrung

gegeben haben, treibt auch dieſe im Schweben abermals einen Fadenſtengel u. ſ. w. Es kommen alſo gewiſſermaßen Luftſtolonen zur Erſcheinung, deren verbindende Fäden jedoch blühen und an ihrem Geburtsort wohl Frucht tragen. Der Botaniker, der dieſe Pflanze ſelbſt beobachtet hat, wird über meine Beſchreibung lächlen; ich habe mir die botaniſche Terminologie, ſo ſehr ich ſie bewundere, niemals zueignen können.

Manches Andere mitzutheilen verſpare, damit dieſe Sendung nicht aufgehalten werde. Nur füge noch hinzu, daß unſre gnädigſten Herrſchaften ſich für den Moment ſämmtlich wohl befinden, wobey wir uns deſto zuverläſſiger beruhigen, als ein erprobter Arzt überall zur Seite ſteht und die Folgen unvermeidlicher Zufälligkeiten klüglich abzuwehren weiß.

Mich zum allerbeſten und ſchönſten empfehlend

treu angehörig

Weimar den 18. Januar 1828. J. W. v. Goethe.

177.

An F. J. Frommann.

[Concept.]

Ew. Wohlgeboren

erhalten anbey den ſiebzehnten Bogen revidirt zurück, auch das Gedicht an den König, mit vielem Dank für eine ſo aufmerkſam fortgeſetzte Bemühung. Wegen dieſes letztern bitte aber um eine kleine Note, was

wir ſchuldig geworden, damit wir nicht allzu tief in's Debet gerathen.

Anerkennend Ihre zuvorkommende Bereitwilligkeit, zum ſchönſten dankend, empfehle mich Ihnen und den lieben Ihrigen zum allerbeſten.

Weimar den 19. Januar 1828.

178.

An Friedrich Conſtantin v. Stein.

[Concept.] [19. Januar 1828.]

Sie haben, mein Theuerſter, meinen Wunſch, die früheren Skizzen zu erhalten, vollkommen richtig ausgelegt. Es iſt und war allerdings nur die Rede von ſolchen Blättern, die als Supplemente von Tages- und Reiſeheften konnten von einiger Bedeutung ſeyn. Ich danke daher verpflichtet für die gefällige Überſendung und freue mich, daß Sie [ſie] den übrigen Bildern, auf welchen ſo lange der Blick Ihrer verehrten Mutter geruht, in Ihrer Umgebung gleich werth ſchätzen und ſo wohl der theuren Frau als meiner dabey zum beſten gedenken.

Den Breslauer Freunden, die meiner auch in ihrer literariſchen Laufbahn gedenken wollen, die aufrichtigſten Grüße. Ich bitte noch um einige Stundung, um meine Dankbarkeit auf irgend eine Weiſe ausdrücken zu können.

179.

An Auguſte Pattberg, geb. v. Kettner.

[Concept.] [20. Januar 1828.]

Die Unmöglichkeit, ein Geſchäft, auch nur das Kleinſte, bey meinen hohen Jahren und ſonſtigen Obliegenheiten von friſchem zu übernehmen, möge zur Entſchuldigung dienen, wenn das Überſendete uneröffnet hiebey wieder zurückkommt.

Weimar den 14. Januar 1828.

180.

An den Grafen Ernſt Auguſt v. Beuſt.

[Concept.] [20. Januar 1828.]

Hochgeborner Graf,
hochzuehrender Herr!

Ew. Hochgeboren habe verpflichteten Dank abzuſtatten für die geneigte Mittheilung der mexikaniſchen geologiſchen Charte. Es iſt eine Freude zu ſehen, wie die nun überfunfzigjährige Wirkung der ſächſiſchen Bergſchule ſich immer ferner und ferner bethätigt und unſre Kenntniſſe nach und nach über den ganzen Erdball verbreitet. Möge dieſe gute Einſicht der Angeſtellten dem Unternehmen ſelbſt zu Gute kommen und alle die Hinderniſſe beſeitigt werden, welche größer ſind bey einem durch Krieg und Unruhen beſchädigten und unterbrochenen Bergbau als bey einem neu anzugreifenden.

Die verehrliche Elberfelder Geſellſchaft hat mir in dieſen Tagen auch einige Beyſpiele der gewünſchten Felsarten zugeſendet; ich werde ſie in Vergleichung mit den übrigen mir bekannten und in meiner Sammlung befindlichen aufmerkſam betrachten und ſolche alsdann zurückzuſenden nicht ermangeln, wobey ich mir vorbehalte, einige Anfragen hinzuzufügen, deren Beantwortung mir zu weiterer Aufklärung dienen würde. Erlauben Ew. Hochgeboren, daß ich Hochdenenſelben ſie gleichfalls mittheile und zu fernerer geneigter Mitwirkung beſtens empfehle.

Alles Glück und Gedeihen den bedeutenden Anſtalten wünſchend, denen Sie ſo muthig und kräftig vorſtehen.

In vollkommenſter Hochachtung, der ich zur Ehre rechne, mich unterzeichnen zu können.

Weimar den 13. Januar 1828.

181.

An Carl Chriſtian Friedrich Glenck.

[Concept.] [20. Januar 1828.]

Ew. Wohlgeboren

haben bey Ihrer mir ſehr willkommnen Gegenwart ſich unmittelbar überzeugen können, wie intereſſant es mir ſey, diejenigen Naturerſcheinungen im Einzelnen und in mannichfaltiger Folge zu überſehen, die mir bey meinen bisherigen Studien nur im Allge-

meinen bekannt geworden. Die ſo ſchnell als ausführlich von Meiſterhand aufgeſetzte Tabelle habe ich einem geſchickten, in ſolcher Arbeit gewandten Manne übergeben, der mir ſie auf's klarſte niederſchrieb, ſo daß ſie hinfort mir und anderen Naturfreunden klar vor Augen geſtellt iſt.

Ich werde nunmehr die von Ihnen bezeichneten Formationen auch in Muſterſtücken zu ſammlen trachten, wie unſre Gegend hiezu den beſten Anlaß gibt; doch würden Sie mich beſonders verbinden, wenn Sie mir von den merkwürdigern oder ſeltnern, es ſey von Nord- oder Süddeutſchland, wollten zukommen laſſen, beſonders was ſich auf die Keuperformation bezieht, welche in früherer Zeit nicht genug beachtet worden. Sehr angenehm war es mir, in dieſen Tagen von Paris ein Stück Liais (engliſch Lias) zu erhalten, wodurch auf der Stelle mir ein bedeutender Anhaltpunct gewährt war. Zunächſt, wenn wir das Vergnügen haben, Sie wieder zu ſehen, wird ſich aus den hieſigen Sammlungen, theils meiner eignen, theils bey dem Wegebau befindlichen, das Behufige ausſuchen und die überſchauliche Tabelle mit hinreichenden Belegen aufklären laſſen.

Jenes Zugeſagte ſoll ohne weiteres an dem hoffentlich mit Glück zu erlebenden Feſttage bereit ſeyn.

182.

An die Direction des deutsch-amerikanischen Bergwerk-Vereins.

[Concept.] [20. Januar 1828.]

Ew. Wohlgeboren

verfehle nicht, hiedurch dankbarlichst anzuzeigen, daß die Musterstücke amerikanischer Berg- und Felsarten, welche Sie mir mitzutheilen die Gefälligkeit hatten, wohl und zu rechter Zeit angekommen sind. Wenn ich dieselben nunmehr mit den mir bekannten und in meiner Sammlung befindlichen Beyspielen anderer Zonen vergleichend betrachten werde, so habe ich mich dabey der Freundlichkeit zu erinnern, mit der Sie mir Gelegenheit geben, meine Kenntnisse auf eine so erwünschte Art zu erweitern.

Wenn ich sodann in einiger Zeit das mir Anvertraute dankbar zurückzusenden nicht verfehlen werde, so sey mir erlaubt, noch irgend eine Anfrage, einen Wunsch hinzuzufügen, dessen gleichfallsige geneigte Gewährung mich auf's neue verpflichten würde. Dem großen und höchst bedeutenden Unternehmen, welchem vorzustehen Sie sich zur Pflicht machen, alle Förderniß wünschend, rechne ich mir zur Ehre und zum Vergnügen, mich unterzeichnen zu können.

Weimar den 17. Januar 1828.

183.

An Chriſtian Pariſh und Comp.

[Concept.]

Ew. Wohlgeboren

haben vergangenen Sommer die Gefälligkeit gehabt, ein von mir geſendetes Käſtchen Bücher nach Edinburg zu ſpediren, und ich finde mich gegenwärtig in gleichem Falle, Dieſelben um eine abermalige Geneigtheit zu erſuchen.

Mit dem Poſtwagen iſt unter Ihrer Adreſſe ein Käſtchen abgegangen, eingenäht in graue Leinwand, ſignirt H. P. & Comp., Hamburg, und wenn ſolche abgetrennt wird, findet ſich darunter ſchwarzes Wachstuch um das Kiſtchen gezogen mit der Signatur H. Th. C., Edinburg, welches dahin an Herrn Thomas Carlyle, 21. Comley Bank, portofrey abzuſenden bitte.

Die frühere kleine Schuld von [1 rh. 12 gr. ſächſ.] habe Ew. Wohlgeboren zu reſtituiren zwar Ordre gegeben, da mir der Poſten aber noch nicht von meinem Beauftragten zugerechnet worden, ſo muß ich vermuthen, daß Sie die Zahlung noch nicht erhalten haben, und bitten, in geneigter Rückantwort mir zu vermelden, was mir ſowohl für das Gegenwärtige als für das Vergangene zu entrichten obliegt, da denn ſolches alſobald dankbar erſtattet werden wird.

Der ich mich zu geneigtem Andenken beſtens empfehle.

Weimar den 21. Januar 1828.

184.

An F. J. Soret.

Ew. Wohlgeboren

erhalten hiebey den gewünſchten Erlaubnißſchein für Herrn Ponçon; er iſt ſchon angemeldet und gibt nur das Blatt oben an die Behörde, man wird ihm freundlich entgegenkommen.

Den beſten Dank ſage bey dieſer Gelegenheit für die ſchöne Katalogirung der mexikaniſchen Gebirgsarten. Ich glaube, wir thun wohl, wenn wir die Profile auf der Meeresfläche durchſchneiden und horizontal hinter einander kleben laſſen, um eine freyere Überſicht zu gewinnen. Sodann würde ich auch die Landcharte, welche aus zwey Blättern beſteht, zuſammenfügen laſſen, um alles einem bequemern Studium vorzubereiten. Sind Sie hierin mit mir einverſtanden, ſo haben Sie die Gefälligkeit, mir die mitgetheilten Blätter zurückzuſchicken.

ergebenſt

Weimar den 21. Januar 1828. J. W. v. Goethe.

[Beilage.]

[Concept.]

Herr Ponçon von Genf, welcher die Frau Generalin Rapp als Hofmeiſter ihres Sohns begleitet, wünſcht die Erlaubniß, von Großherzoglicher Bibliothek während ſeines hieſigen Aufenthalts Bücher zu erhalten. Er iſt von Herrn Hofrath Soret be-

ſonders empfohlen und wird ihm die Benutzung des Großherzoglichen Bücherſchatzes in Gemäßheit vorliegender Geſetze durch Gegenwärtiges zu ſeiner Legitimation gerne zugeſtanden.

Weimar den 19. Januar 1828.

185.

An Friedrich v. Müller.

Nachſtehende Anfrage unſeres freundlichen Frommanns läßt ſich ja wohl am beſten nach mündlicher Beſprechung beantworten.

Mich beſtens empfehlend und das anmuthige Schreiben der Frau v. Ringseis zurückſendend.

Weimar den 21. Januar 1828. G.

186.

An F. J. Frommann.

[Concept.]

Ew. Wohlgeboren

auf Ihr gefälliges Letztes habe dankbar zu vermelden, daß einhundert Exemplare des abgeſetzten Gedichtes auf dem herkömmlichen Papiere angenehm ſeyn würden, ſodann aber fünfundzwanzig auf Velin, wodurch denn dieſes kleine Geſchäft ſeine Endſchaft erreichen würde. Gedachte Exemplare bitte herüberzuſenden, da man denn in dem Paquet nach München auch Herrn v. Cotta bedenken würde.

Nehmen Sie meine wiederholte Anerkennung für alle dabey bewiesene Sorgfalt und empfehlen mich bestens den werthen Ihrigen.

Weimar den 22. Januar 1828.

187.

An W. Reichel.

Ew. Wohlgeboren

habe zuvörderst anzuzeigen, daß die durch ein Schreiben vom 10. Januar angekündigte Sendung vor einigen Tagen wohlbehalten angelangt, wornach ich denn eine weitere Mittheilung der folgenden Aushängebogen seiner Zeit erwarte.

Mit dem nächsten Postwagen gehen die ersten Scenen des zweyten Theils von Faust an Dieselben ab, und ich bin überzeugt, daß Sie bey'm Abdruck dieses Gedichtes den maître en page eben so wie bey Helena gefällig dirigiren werden. Im Ganzen läßt sich wohl soviel davon sagen, daß dasjenige, was von einzelnen Personen gesprochen wird, hervorzurücken, dagegen, was von einer Masse und Menge gesprochen wird, wie z. B. das Gemurmel, welches auch kürzere Verse sind, hineinzurücken sey. Eben so ist auch alles, was als Lied erscheint oder lyrisch vorgetragen wird, wie der größte Theil des Carnevals, gleichfalls einzurücken. Allein es kommen zweydeutige Fälle vor, wo der Geschmack das Urtheil zu leiten

hat, inwiefern nämlich auf irgend eine Stelle die Aufmerkſamkeit des Leſers zu heften ſeyn möchte, welche denn hienach einzurichten wären. Doch kommen dergleichen ſelten vor und ich überlaſſe ſie gänzlich Ihrer Dijudicatur.

Auch überlaſſe, die Rechtſchreibung, wenn ſie etwa von der eingeführten abwiche, vorkommenden Falls abzuändern.

Die angeführte Stelle aus Epimenides Erwachen ſollte freylich halte und nicht hatte gedruckt ſeyn.

Die angekündigte Novelle folgt nächſtens; mir iſt ſehr daran gelegen, daß bey obwaltenden Umſtänden ſie die dießmalige Sendung ſchließe.

ergebenſt

Weimar den 22. Januar 1828. J. W. v. Goethe.

188.

An C. F. Zelter.

Ob ich gleich der Makkabäiſchen Familie niemals feind geweſen bin, vielmehr gefunden habe, daß die liebe Judenſchaft ſich auf dieſem Punct der Geſchichte am beſten ausnimmt, ſo darf ich mich wohl dießmal über ſie beklagen, indem du, beſchäftigt, ſie mit allem muſikaliſchen Prunk einzuführen, ſchon ſeit zwey Monaten verſäumſt, deiner auswärtigen Freunde zu gedenken.

Zwar wenn ich mir vorſtelle, was alles über

deinem Haupte vorgeht, deſſen Einfluß du doch nicht ganz abwehren kannſt, ſo wundere ich mich nicht, daß du, in dem Strudel von muſikaliſchen, äſthetiſchen, phyſikaliſchen, naturphiloſophiſchen Exhibitionen hingeriſſen, kaum zu dir ſelbſt kommen könnteſt, wenn du gleich nicht eine ſo bedeutende Rolle dabey ſelbſt durchzuführen hätteſt. Blick aber einmal wieder frey um dich her und vermelde einiges, damit der Jahrgang 1828 künftighin nicht allzu mager ausfalle. Sende mir meine Briefe von 1827, auf daß ich die Codices fortſetzen könne; auch lege das Büchlein von Kandler abermals bey; die Art und Weiſe dieſes Mannes, muſikaliſch zu leben und leben zu laſſen, hat auf mich einen beſondern Eindruck gemacht.

Ich habe mich die Zeit ganz leidlich gehalten und meine Stunden zu allerlei guten und bedeutenden Zwecken verwenden können. Drey bis vier Scenen des zweyten Theils von Fauſt ſind nach Augsburg abgegangen; möchtet ihr, wenn ſie gedruckt erſcheinen, in den Strömungen des Lebens dieſen Darſtellungen einige Augenblicke widmen können! Ich fahre fort an dieſer Arbeit, denn ich möchte gar zu gern die zwey erſten Acte fertig bringen, damit Helena als dritter Act ſich ganz ungezwungen anſchlöſſe und, genugſam vorbereitet, nicht mehr phantasmagoriſch und eingeſchoben, ſondern in äſthetiſch-vernunftgemäßer Folge ſich erweiſen könnte. Was gelingen kann, müſſen wir abwarten.

Manches andere Hübſche, Muntere und Zweckmäßige iſt auch die Zeit her gut gerathen; ferner habe ich zu verſchiedenen Sammlungen ſehr angenehme Beyträge erhalten; an einem Stück Kunſt und Alterthum wird gedruckt, und ſo haben wir bis Oſtern ſoviel zu thun, daß wir uns nach weiterer Unterhaltung nicht umzuſehen brauchen.

In meiner Umgebung, wie du ſie kennſt, hat ſich nichts verändert; Ottilie beſchäftigt ſich, das Töchterchen heranzufüttern, das vor der Hand ganz niedlich und freundlich ausſieht. Unſere junge Frauenwelt iſt durch friſch angekommene engliſche Recruten nicht wenig in Bewegung geſetzt, macht ſich mit allerlei Liebſchaften Luft, damit es ja an einem leidenſchaftlichen Capital nicht fehle, wovon man ſpäter, bey'm Abſchied und endlicher Entbehrung, die Schmerzesintereſſen reichlich einzunehmen habe.

unwandelbar

Weimar den 24. Januar 1828. G.

189.

An F. W. Riemer.

Haben Sie die Gefälligkeit, mein Beſter, beykommendes wunderliche Opus mit Geneigtheit anzuſehen, damit wir es etwa morgen Abend näher beleuchten. Einige abſtruſe Stellen werden ſich ja wohl noch in's Klare hervorziehen laſſen.

Das Beſte wünſchend.

Weimar den 24. Januar 1828. G.

190.

An den Grafen C. F. M. P. v. Brühl.

Gleich nach dem Abgang meines letzten Briefes, theuerſter Herr und Freund, bedacht ich, was zu thun ſeyn möchte; und da ſchien mir den Umſtänden ganz angemeſſen, daß wir einen Nürnberger Bürger in ſeiner alten Tracht auftreten ließen. Dieß trifft denn glücklicherweiſe, da ſie alle Meiſterſänger waren, mit Ihrem Vorſatze zuſammen, und alſo paßt auch wohl die Einleitung, wie ich ſie indeſſen ſchrieb und wie ſie hier ſogleich erfolgt. Ich darf nicht bemerken, daß der Anfang etwas moderner iſt, damit der Zuhörer nicht gleich von etwas Fremden getroffen werde; ſodann geht der Ton in's Ältere hinüber und wird ſich ganz wohl an die Beſchreibung des Bildes anſchließen.

Ich mußte mich ſehr zuſammen nehmen, um nicht weitläufig zu werden; denn hier fand ſich Stoff zu einem ſelbſtſtändigen Prolog: denn ich durfte nur den Namen Nürnberg ausſprechen und von den dortzeitigen Kunſt- und Handwerkstugenden etwas erwähnen, ſo lag der Preis von Berlin an der Hand, wo man jetzt im Hundertfachen dasjenige leiſtet, was damals an jenem Orte billig ſehr hoch bewundert ward und uns immer noch mit Ehrfurcht erfüllt.

Jene berührte Stelle kann gar wohl mit wenigem umgeändert werden, denn es wäre nicht wohl gethan, wenn wir die Art des ſechzehnten Jahrhunderts, in

unſrer Zeit als Unart erſcheinend, freventlich produciren wollten. Man ſagte, dächt ich:

Ohne mit langer Schleppe zu ſchwänzen.

Und ſo möchte denn das zartere Ohr nicht beleidigt werden.

Weiter füge ich nichts hinzu, als daß es mich freut, mit dieſem Wenigen eilig und zeitig bewieſen zu haben, wie angelegen es mir ſey, zu zeigen, daß ich immer der Alte geblieben. Lägen unſere Kreiſe näher beyſammen oder griffen gar in einander ein, ſo würde das öfter und bedeutender geſchehen können.

Laſſen Sie mich in Ihrem Kreiſe beſtens empfohlen ſeyn.

treulichſt

Weimar den 26. Januar 1828. J. W. v. Goethe.

191.

An Carl Friedrich v. Reinhard.

Vor allen Dingen, verehrter Freund, laſſen Sie mich die Freude treulich ausſprechen, die ich bey'm Erblicken Ihres erwünſchten Schreibens gefühlt, indem ich daran erkannte, daß Ihnen der Gebrauch Ihrer theuren Hand wieder gegönnt iſt, welche als Vertraute Ihrer Geſchäfte, Gedanken und Empfindungen Ihnen ſo nöthig als uns werth und wichtig ſeyn muß.

Sodann füge unmittelbar hinzu, daß jenes an

Nehmen Sie meine wiederholte Anerkennung für alle dabey bewiesene Sorgfalt und empfehlen mich bestens den werthen Ihrigen.

Weimar den 22. Januar 1828.

187.

An W. Reichel.

Ew. Wohlgeboren

habe zuvörderst anzuzeigen, daß die durch ein Schreiben vom 10. Januar angekündigte Sendung vor einigen Tagen wohlbehalten angelangt, wornach ich denn eine weitere Mittheilung der folgenden Aushängebogen seiner Zeit erwarte.

Mit dem nächsten Postwagen gehen die ersten Scenen des zweyten Theils von Faust an Dieselben ab, und ich bin überzeugt, daß Sie bey'm Abdruck dieses Gedichtes den maître en page eben so wie bey Helena gefällig dirigiren werden. Im Ganzen läßt sich wohl soviel davon sagen, daß dasjenige, was von einzelnen Personen gesprochen wird, hervorzurücken, dagegen, was von einer Masse und Menge gesprochen wird, wie z. B. das Gemurmel, welches auch kürzere Verse sind, hineinzurücken sey. Eben so ist auch alles, was als Lied erscheint oder lyrisch vorgetragen wird, wie der größte Theil des Carnevals, gleichfalls einzurücken. Allein es kommen zweydeutige Fälle vor, wo der Geschmack das Urtheil zu leiten

hat, inwiefern nämlich auf irgend eine Stelle die Aufmerkſamkeit des Leſers zu heften ſeyn möchte, welche denn hienach einzurichten wären. Doch kommen dergleichen ſelten vor und ich überlaſſe ſie gänzlich Ihrer Dijudicatur.

Auch überlaſſe, die Rechtſchreibung, wenn ſie etwa von der eingeführten abwiche, vorkommenden Falls abzuändern.

Die angeführte Stelle aus Epimenides Erwachen ſollte freylich halte und nicht hatte gedruckt ſeyn.

Die angekündigte Novelle folgt nächſtens; mir iſt ſehr daran gelegen, daß bey obwaltenden Umſtänden ſie die dießmalige Sendung ſchließe.

ergebenſt

Weimar den 22. Januar 1828. J. W. v. Goethe.

188.

An C. F. Zelter.

Ob ich gleich der Makkabäiſchen Familie niemals feind geweſen bin, vielmehr gefunden habe, daß die liebe Judenſchaft ſich auf dieſem Punct der Geſchichte am beſten ausnimmt, ſo darf ich mich wohl dießmal über ſie beklagen, indem du, beſchäftigt, ſie mit allem muſikaliſchen Prunk einzuführen, ſchon ſeit zwey Monaten verſäumſt, deiner auswärtigen Freunde zu gedenken.

Zwar wenn ich mir vorſtelle, was alles über

Auch Ihrer, mein Theuerſter, mußt ich dabey gedenken, denn Sie waren gegenwärtig und theilnehmend und ſind es noch; deshalb denn freylich ſich das alles für Sie ganz anders und bedeutender geſtalten mag als mir, der ich, in meinen Kloſtergarten ſchauend, jene wichtigſten Ereigniſſe nur als phantasmagoriſche Wolken über mir vorbeyziehen ſehe. Wozu ich aber Glück wünſche iſt, daß die neuen Veränderungen in Paris Ihren Lebens- und Geſchäftsgang, wie Sie mir andeuten, nicht ſtören werden.

Überdem iſt dieſer Winter auch für mich nicht ungeſegnet: wenige Freunde wechſeln ab, meine Mittage belebt und die Abende belehrend zu machen. Kunſterzeugniſſe drängen ſich häufig herbey, unter welchen die Jügeliſchen Frankfurter Proſpecte ſo lobenswürdig als angenehm erſchienen. Bezeichnen Sie mir doch gefällig auf der dritten Platte das Haus näher das Sie bewohnen, damit ich genau wiſſe, zu welchen Fenſtern ich herausſehen möchte, um mit Ihnen der unvergleichlich heitern und lebendigen Ausſicht zu genießen und mir die Augen wie die Einbildungskraft wieder einmal auszuwiſchen und anzufriſchen.

Indeſſen nöthigt mich meine örtliche Umgebung, welche weder äſthetiſch noch romantiſch genannt werden kann, hereinwärts zu ſehen, in's Innere der Wohnung und des Geiſtes, da ich denn zu vermelden habe, daß Ottilie ein zierliches Mädchen mit Sorgfalt heran-

füttert und alles Übrige gut und glücklich, jedoch nach irdiſcher Weiſe nicht ohne irgend einen Mißklang ruhig dahin gleitet.

Den 30. Januar haben unſre Fürſtlichkeiten in gutem Befinden herangelebt; die Niederkunft der Prinzeß Marie ſteht bevor; die Frau Erbgroßherzogin wird dieſe Epoche wohl in Berlin feyern.

Von durcheilenden Fremden hätte manches zu erzählen. Herr v. Nagler, dem ich mich beſtens zu empfehlen bitte, hat mich durch ſeine Gegenwart erfreut.

Und ſo will ich denn aufhören, um nicht wieder von vorn anzufangen. Möge das was zunächſt von meinen proſaiſchen oder poetiſchen Arbeiten zu Ihnen gelangt, eine frohe Unterhaltung geben und das Andenken eines Treu-Angehörigen lebhaft erneuern.

angelegentlichſt

Weimar den 28. Januar 1828. J. W. v. Goethe.

192.

An C. W. Göttling.

Ew. Wohlgeboren

danke verpflichtet für den ſo heiter und ſchön ausgedruckten Antheil an meiner zuletzt mitgetheilten Arbeit. Wenn ich Ihnen die vorhabende Reiſe von Herzen gönne, ſo wünſch ich doch dagegen eine glückliche Wiederkehr um deſto ſehnlicher, als ich gar manches in dem, was mich ſo eben beſchäftigt, Ihnen gleich-

falls mitzutheilen und mir Ihre geneigten Bemerkungen darüber zu erbitten wünſche; wie ich denn für die ſo treulich durchgeſehenen Bändchen zum allerbeſten danke.

Mögen Sie Ihre Reiſe, die Sie mit ſo gutem Muthe antreten, glücklich vollführen und ſo das Complement Ihrer ernſten und treuen Studien gewinnen und auch unſere Zuſtände damit bereichern.

Nächſten Montag, den 4. Februar, wird mein Sohn Sie beſuchen, um die allenfalls nöthigen Verabredungen, wie eins und das andere in Ihrer Abweſenheit einzurichten ſey, noch ſpecieller zu benehmen und zu hören, wie Sie im Ganzen das Geſchäft vor Ihrer Abreiſe zu ſtellen die Sorgfalt gehabt haben. An Herrn Grafen Cicognara und Herrn Manzoni erhalten Sie nächſtens einige Worte zu deſto ſchnellerer Einführung. Ich bin überzeugt, daß dieſe Männer, ſo wie jedermann, ſich freuen werden, unſere wackern deutſchen Gelehrten kennen zu lernen. Auch ich hoffe, Sie vor Ihrer Abreiſe noch einmal bey uns zu ſehen und meine Glückwünſche in Gegenwart auszuſprechen.

ergebenſt

Weimar den 1. Februar 1828. J. W. v. Goethe.

193.

An Friedrich v. Müller.

Darf ich bey dankbarer Rückſendung eines höchſt intereſſanten Briefes an die noch in Händen habenden

Hefte der Berliner Jahrbücher beſcheidentlich erinnern? Den ganzen Jahrgang jetzt beyſammen zu ſehen, wäre mir eben von großer Bedeutung.

Mich beſtens empfehlend

Weimar den 1. Februar 1828. Goethe.

194.

An den Großherzog Carl Auguſt.

[Concept.]

Ew. Königlichen Hoheit

legt unſer geſchickter und allzeit fertiger Handelsmann und Dichter Gerhard in Leipzig zwey Bände ſeiner ſerbiſchen Überſetzungen vor, in Hoffnung, daß dieſe reiche Nachleſe eben ſo günſtig als die von Fräulein Jacob geleiſtete Vorernte von Höchſt Denenſelben werde aufgenommen werden.

Er macht ſich fürwahr dadurch viel Verdienſt um die ſerbiſche Literatur, indem man immer mehr den großen Reichthum dieſer in einem engen Kreiſe auf das mannichfaltigſte ſich bewegenden Poeſie kennen lernt, welche ihre alten Geſinnungen, Sangweiſen und Vorträge immerfort beybehält und ſolche bis auf die neuſte Zeit kräftig durchzuführen weiß. Auch an einem zu unmittelbarem Verſtändniß ſo nöthigen Gloſſarium hat er es nicht fehlen laſſen.

Der ich dieſen Anlaß ergreife, auch mich zu fernerer Hulden und Gnaden andringlichſt zu empfehlen.

Weimar den 1. Februar 1828.

195.

An F. J. Frommann.

Ew. Wohlgeboren

danke verbindlichſt für das ſo ſchön und ſtattlich abgedruckte Gedicht, es wird nunmehr ſeinen Weg nach München antreten und hoffentlich auch ſeiner äußern Geſtalt wegen freundlich aufgenommen werden.

Sodann, um einſtweilen wenigſtens etwas Unterhaltendes zu erwidern, überſende ein Gedicht, welches jedoch nicht aus Händen zu geben bitte; der Titel ſpricht die Veranlaſſung aus: daß nämlich der Salinendirector Glenck die mit einem Bohrloch von 762 Fuß Tiefe gewonnene Soole zu Stotternheim unfern Erfurt, in reines brauchbares Kochſalz verwandelt, in ſchönen geſchliffnen Glasſchalen zum Feſte dargebracht. Für's Leben ſo wie für die Wiſſenſchaft iſt dieß von großer Bedeutung, und ich enthielt mich nicht, auch ein Wort mit einzuſprechen, welches denn auch meinen Freunden willkommen ſeyn möge.

Mit einem in's Ganze gehenden: Glück auf! abſchließend und mich beſtens empfehlend

Ew. Wohlgeboren

ergebenſter

Weimar den 3. Februar 1828. J. W. v. Goethe.

196.

An C. E. Helbig.

Ew. Hochwohlgeboren

verſäume nicht, die zuletzt eingereichten Arbeiten Schröns hiedurch vorzulegen; ſie zeugen abermals von der fleißigen Genauigkeit dieſes Angeſtellten. Da er wünſcht, daß beykommende Exhibita Serenissimo baldigſt vorgelegt werden, ſo übernehmen Sie wohl dieſes Geſchäft und haben zugleich die Geneigtheit, ihn, wenn er ſich anmeldet, höchſten Ortes einzuführen.

Mit den treuſten Wünſchen

ergebenſt

Weimar den 3. Februar 1828. J. W. v. Goethe.

197.

An C. W. Freiherrn v. Fritſch.

[Concept.]

Ew. Excellenz

beykommenden unterthänigſten Bericht unmittelbar zuzuſenden, werde veranlaßt durch die Nachricht, daß die fraglichen Bücher wirklich ſchon in Jena angekommen und von dem Bibliothekar in Empfang genommen worden ſind. Da die Acquiſition derſelben wünſchenswerth, ſo kann es nicht unangenehm ſeyn, daß wir den Abſchluß des Geſchäftes dergeſtalt beſchleunigt ſehen.

Zu fernerem wohlwollendem Andenken mich angelegentlichſt empfehlend.

Weimar den 6. Februar 1828.

198.

An J. J. Elkan.

[Concept.]

Herr Banquier Elkan wird hiedurch höflich erſucht, an Herrn Pariſh, angeſehenen Handelsherrn in Hamburg, die Summe von

vier Thaler ſächſ.

für meine Rechnung gefällig auszahlen zu laſſen.

Weimar den 6. Februar 1828.

199.

An den Grafen L. Cicognara.

Monsieur le Comte!

Dans une lettre écrite il-y-a quelque tems par ordre de Madame la Duchesse Hereditaire de Saxe Weimar j'ai pris la liberté de me reserver la permission d'adresser à Votre Excellence quelque voyageur qui seroit digne de Vous être connu.

Esperant que la dite lettre avec la somme annoncée par elle sera parvenu à temps, je me sers de l'occasion du voyage de deux savans de nôtres pour renouveller mon souvenir auprès de Votre Excellence.

C'est Mr. Göttling Professeur et Bibliotecaire de l'université de Jena, très versé dans les anciennes langues et les antiquités, accompagné de Mr. Huschke, Professeur d'Anatomie, s'occupant avec succès de la Zootomie.

Voudries vous bien, Monsieur le Comte, honorer ces deux personnes éstimables d'une réception gracieuse, Vous les obligeries infi[ni]ment comme en même tems celui qui avec la plus parfaite éstime a l'honneur de se souscrire

de Votre Excellence

le tres humble et tres obeissant Serviteur

Weimar le 12. Fevrier 1828. de Goethe.

200.

An C. W. Göttling.

Ew. Wohlgeboren

empfangen durch die Botenfrauen morgen ein Paquet, enthaltend:

1) einen Brief an den Grafen Cicognara,

2) eine Karte an Manzoni,

3) vier Bronze-Medaillen (zwey von Bovy aus Genf, zwey Jubiläumsmedaillen von Brandt). Nehmen Sie ſolche mit über die Alpen, wo Sie wohl irgend einen Freund finden, dem Sie damit Vergnügen machen, z. B. dem hannövriſchen Abgeordneten in Rom, Herrn Reſtner, den ich ſchönſtens zu grüßen bitte.

4) Beyliegend in einem Brieftäſchchen einige Talismane, welche zu rechter Zeit und Stunde ihre Wirkung nicht verfehlen mögen.

Und ſo nehmen Sie mit den beſten Glückswünſchen meinen ſchönſten Dank mit auf den Weg, daß Sie ſich meiner Ausgabe ſo geiſtreich und treufleißig annehmen wollen. Möge mir das Glück werden, Sie nach erreichtem Zweck geſund und froh, wie Sie uns verlaſſen, wieder zu begrüßen.

ergebenſt

Weimar den 12. Februar 1828. J. W. v. Goethe.

201.

An den Großherzog Carl Auguſt.

[Concept.]

Ew. Königliche Hoheit

genehmigen beykommende, von Heinrich Müller eingeſendete, wohlgerathene Lithographien. Ein beyliegender Brief gibt nun wohl Veranlaſſung, ſich nach Höchſt Ihro Willen deutlich zu erklären und die Sache zu beendigen. Wahrſcheinlich hat er Notiz von dem durch Canzler v. Müller geſchriebenen Brief und ſucht ſelbſt die Angelegenheit zur Entſcheidung zu bringen. Das Concept meines an ihn zu richtenden Schreibens verfehle nicht, zu gnädigſter Approbation vorzulegen.

Ein an mich gelangtes Büchlein, wovon der erſte

Theil ſich ſchon auf Großherzoglicher Bibliothek befindet, liegt gleichfalls bey.

So wie auch dankbar das ſchöne Beyſpiel eines mexikaniſchen Opals, welcher wohl jenem früher bekannt gewordenen Feueropal ganz nahe kommt. Wobey ich jedoch bemerke, daß dieſes Mineral beſonders vor Sonnenlicht zu bewahren iſt, indem ſich durch daſſelbe die Sprünge vermehren, ſo daß es zuletzt wohl gar aus einander fallen möchte.

Mich zu ferneren Hulden und Gnaden angelegentlichſt empfehlend.

Weimar den 14. Februar 1828.

202.

An Carl v. Holtei.

[Concept.]

Sie haben, wertheſter Mann, wohl die Gefälligkeit, dem Überbringer dieſes, Herrn Schmeller, einem ſehr geſchickten Künſtler, einige Stunden zu gönnen, damit wir auch Ihr Bildniß in guter Geſellſchaft bey uns bewahren.

In Hoffnung und Wunſch, die ſchon ſtark angewachſene Sammlung bey angenehmem Wiederſehen und vergnüglicher Unterhaltung nächſtens vorzuzeigen.

Weimar den 15. Februar 1828.

203.

An F. J. Frommann.

[Concept.] [16. Februar 1828.]

Ew. Wohlgeboren

erhalten hiebey noch einiges Manuſcript, damit, wenn es gelegen wäre, der Druck nicht aufgehalten würde.

Mich aber- und abermals empfehlend.

Weimar den 15. Februar 1828.

204.

An C. F. Zelter.

Zu dankbarer Erwiderung deiner beiden ſo löblich auf einander folgenden Schreiben erhältſt du ein halb Dutzend Exemplare des Gedichtes, welches an Ihro Majeſtät von Bayern erſt ſchriftlich, nun im Druck von uns ausgegangen iſt. Ein ſolches, von einem Freunde (Herrn v. Müller) verfaßt, ward für ſchicklich gehalten, gleichſam anzudeuten, was man Ihro Majeſtät für ſo große Auszeichnung ſchuldig bleibe. Zug vor Zug mit dem Könige Handelſchaft zu treiben, wollte ſich nicht ſchicken; das Capital, das er uns anvertraut, muß eine Zeitlang wuchern, bis wir ihm die geziemenden Intereſſen abtragen, und ob du mich gleich durch die Gezweige des gegenwärtigen poetiſchen Lauberhüttenfeſtes gar wohl erkennen wirſt, ſo wollte doch ſchicklich erſcheinen, gleichſam durch einen Dritten

auf die Geſchichte der Veranlaſſung einer ſo ſeltenen Erſcheinung hinzudeuten und ſie in einen gewiſſen natürlichen Gang der Dinge einzuführen. Da übrigens über alles und jedes ein jeder anders als der andere denkt, ſo wollen wir auch dieſen Verſuch der allgemeinen Meynung überlaſſen. Verlangſt du einige Aufklärung, ſo ſteht ſie zu Dienſten.

Der Deine

Weimar den 16. Februar 1828. G.

Nachſchriftlich.

Beygehendem und Vorgeſagtem ſchließe Folgendes an: Wenn das Brett, worauf du dich poſtirt haſt, weder gepolſtert noch mit Sammet überzogen iſt, ſo wünſch ich doch und ſehe voraus, daß du den Beſitz beſſer als jene mögeſt und werdeſt zu behaupten wiſſen. Schreibe fleißig, ſo wird gar manches mitzutheilen ſeyn; gegenwärtig aber allem Guten empfohlen.

G.

205.

An W. Reichel.

Ew. Wohlgeboren

Schreiben vom 7. Februar zu Folge iſt die angezeigte Sendung richtig angelangt, welchem Vermelden ich Nachſtehendes hinzufüge.

Zu Fauſts zweytem Theile ſende noch einiges mit der geſtern abgegangenen fahrenden Poſt, welches denn

als Abſchnitt für dießmal gelten mag. Wunſch und Hoffnung iſt, daß die nächſten Lieferungen mit den ſich anſchließenden Scenen ſollen ausgeſtattet werden.

Die Novelle iſt gleichfalls geſtern abgegangen und bleibt bey derſelben nichts weiter zu bemerken.

Wegen der nächſten Lieferung ſchlage einſtweilen Nachſtehendes vor:

Den bisher als XVI. Band bezeichneten, Epiſche Gedichte enthaltenden ließe man weg und es folgte nun:

bisher	künftig		Bogen
XII. Band	XVI. Band,	Werthers Leiden Schweizer Reiſe pp.	19½
XIV. —	XVII. —	Die Wahlverwandtſchaften, welche nicht zu trennen ſind	26
III. — und IV. —	XVIII. — XIX. — XX. —	Wilhelm Meiſters Lehrjahre, die zwey Bände in drey getheilt	32 29 61
			106½.

Wodurch denn die Gleichheit mit den vorigen Lieferungen ziemlich hergeſtellt wäre. Sind Sie mit dieſer Eintheilung zufrieden, ſo kann das Original alſobald abgehen.

ergebenſt

Weimar den 16. Februar 1828. J. W. v. Goethe.

206.

An Johann Lorenz Schmidmer.

[Concept.]

Ew. Wohlgeboren

verpflichten mich auf's neue durch die mir gegebene Kenntniß von fünf echten Majolika-Schalen. Auf Ihre Empfehlung bin ich nicht allein geneigt, die taxirten 55 Gulden dafür zu entrichten, sondern auch dasjenige, was Sie über die Summe darauf zu bieten für billig halten. Zahlung erfolgt sogleich.

Der ich, dieses eilig vermeldend, um sorgfältige Packung, welche Sie immer so pünctlich zu besorgen wissen, nicht zu bitten brauche und mich Ihnen zu geneigtem Andenken bestens empfohlen wünsche.

Weimar den 18. Februar 1828.

207.

An C. A. Varnhagen v. Ense.

Ew. Hochwohlgeboren

mit einiger Anfrage zu begrüßen war schon längst meine Absicht, die in dem Augenblicke lebendiger wird, wo unsre Gedanken, Wünsche und Hoffnungen so eifrig nach Berlin gewendet sind. Zuvörderst also trage Folgendes vor: Bey uns lebt ein Hauptmann v. Ekendahl, welcher die Geschichte des schwedischen Reichs und Volks geschrieben hat, die im vorigen

Jahr herausgekommen ist. Erlauben Sie, wenn Sie solche noch nicht kennen, daß ich Sie darauf aufmerksam mache und Sie ersuche, wenn etwas Gutes davon zu halten ist, ihm eine freundliche Recension zu geben. Ich habe das, was vom alten Heidenthum, von den fehlgeschlagenen und endlich gelungenen Versuchen, das Christenthum einzuführen, gesagt ist, mit Vergnügen gelesen; das Übrige liegt gegenwärtig so weit von mir ab, daß ich mich daran weder erfreuen noch sonstigen Antheil nehmen kann.

Hieran schließt sich nun die zweyte Frage, die mir durch den abgeschlossenen Jahrgang Ihrer Jahrbücher der wissenschaftlichen Kritik abgelockt wird: ob Sie nämlich eine Recension brauchen können des ersten Jahrgangs der Monatschrift der vaterländischen Gesellschaft in Böhmen? Meine vierzigjährige Bekanntschaft mit diesem Lande würde mich in den Fall setzen, bey dieser Gelegenheit gar mannichfaltiges Lesbare darüber auszusprechen. In meinem neusten Stück Kunst und Alterthum kann ich nur das Allgemeinste sagen und es würde mir angenehm seyn, meine Leser dorthin zu verweisen.

Soviel für dießmal, ob ich gleich noch manches mitzutheilen hätte.

Es sollte mich freuen zu vernehmen, daß Sie unsrer Frau Erbgroßherzogin aufgewartet haben, die sich zu so löblichen mütterlichen Zwecken in Berlin befindet. Herrn Professor Hegel empfehlen Sie mich bestens

und gedenken mein in Geſellſchaft Ihrer Frau Gemahlin zu guter Stunde.

gehorſamſt

Weimar den 19. Februar 1828. J. W. v. Goethe.

208.

An den Grafen C. F. M. P. v. Brühl.

Den beſten Dank, theuerſter Herr und Freund, daß Sie mir Nachricht geben von der guten Aufnahme meiner alterthümlich-neuen Beſtrebungen; ich achte es ſchon für Verdienſt, in einem ſo ſchweren und bedenklichen Geſchäft Ihnen auch nur Einen heitern Augenblick verſchafft zu haben: die Zeitungen werden mir ſchon das Nähere vermelden. Nun aber äußre ich den Wunſch, daß Sie mir gefällig einige Exemplare Ihres Abdrucks zuſenden mögen, damit ich meine Freunde, für welche dieſe Sache ein Geheimniß geblieben, zur Theilnahme heranrufen könne.

Hiernach nichts weiter als die treuſten Wünſche und Begrüßungen.

Unwandelbar

Weimar den 20. Februar 1828. J. W. v. Goethe.

209.

An C. F. Zelter.

Und nun noch ein Wort über den vielbeſprochenen und noch zu beſprechenden Walter Scott'ſchen Napoleon: Das Werk ſey wie es wolle, ich bin ihm

Dank ſchuldig; denn es hat mir über die letzten ſechs Wochen des vergangenen Jahres glücklich hinausgeholfen, welches keine Kleinigkeit iſt, wenn man die einſamen Abende bedenkt, die unſereiner mit Intereſſe zubringen will, indeſſen alles, was nur Leben hat, ſich hinzieht nach Theater, Hoffeſten, Geſellſchaften und Tänzen. Das Werk fand ich ſehr bequem als Topik zu gebrauchen, indem ich Capitel nach Capitel beachtete, was ich allenfalls Neues empfing, was mir in die Erinnerung hervorgerufen ward, ſodann aber nie vergeſſenes Selbſt-Erlebtes hineinlegte an Ort und Stelle, ſo daß ich jetzo ſchon nicht mehr weiß, was ich im Buche fand und was ich hineingetragen habe. Genug mir iſt der lange, immer bedeutende und mitunter beſchwerliche Zeitraum von 1789 an, wo, nach meiner Rückkunft aus Italien, der revolutionäre Alp mich zu drücken anfing, bis jetzt ganz klar, deutlich und zuſammenhängend geworden; ich mag auch die Einzelnheiten dieſer Epoche jetzt wieder leiden, weil ich ſie in einer gewiſſen Folge ſehe.

Hier haſt du alſo wieder ein Beyſpiel meiner egoiſtiſchen Leſeweiſe; was ein Buch ſey bekümmert mich immer weniger; was es mir bringt, was es in mir aufregt, das iſt die Hauptſache. Du machſt es wohl auch nicht viel beſſer, und ich hindere niemand wie er es halten will.

Daß Walter Scott geſteht: der Engländer thue keinen Schritt, wenn er nicht ein english object vor

ſich ſieht, iſt ganz allein viele Bände werth. Selbſt in den neuſten Tagen ſehn wir, daß die Engländer kein rechtes Object in der Schlacht bey Navarin finden können; wir wollen erwarten, wo ſich's eigentlich hervorthut.

Unſere theure Frau Erbgroßherzogin iſt nun in Berlin angelangt; ich habe ſie noch zuletzt gebeten, deine Singakademie nicht zu verſäumen, und da man weiß, wie mannichfaltig die Zeit ſolcher hohen Perſonen in Anſpruch genommen wird, ſo hab ich Herrn Cammerherrn v. Vitzthum gebeten, auch dieſes Wunſches eingedenk zu ſeyn; und da du ohnehin aufwarten und ſelbſt einladen wirſt, ſo hab ich dieſes Vorgängige nur vermelden wollen.

treulichſt

W. d. 20. Febr. 1828. Goethe.

210.

An den Großherzog Carl Auguſt.

Ew. Königliche Hoheit

erhalten hiebey das von dem immer ergebenen Nees v. Eſenbeck eingeſendete Exemplar des neuſten Theils der Acten der Geſellſchaft, der er ſo glücklich und treulich vorzuſtehen weiß. Ich füge die in einem Schreiben an mich beygelegten Blätter hinzu, wovon die Lit. A den glücklichen Ausgang eines bedeutenden Vorſchlags, welcher bey der letzten Zuſammenkunft an die deutſchen Naturforſcher gebracht worden, bekannt

macht. Es ist freylich ein großer Vortheil für die Societät und das Ganze, daß die Forschungen und Erfahrungen sich hier um einen Mittelpunct versammeln.

Die Beylage B ist freylich für einen Nothschuß zu achten. Vielleicht wären Ew. [Königliche] Hoheit nicht abgeneigt, gelegentlich dem Präsidenten oder der Societät etwas Angenehmes zu erzeigen. Der Aufwand überhaupt, besonders auf die Tafeln, ist freylich sehr groß.

Mit Vergnügen werden Höchst Dieselben sehen, daß auch des jenaischen Alt-Ochsen Abbildung und Würdigung hier zum Vorschein kommt. Eine Vergleichung der Knochen-Theile mit denen des Auerochsen auf der ersten Tafel ist wirklich höchst merkwürdig. Dieser ist durchaus viel svelter als jenes frühere Thier, dessen stämmiges und derbes Wesen an die Sumpfgeschöpfe der Urwelt schon näher heranrückt.

Die Sippschaft der Opale, deren gestern nicht erwähnt ward, verschafft mir vielleicht das Glück, Ew. Königlichen Hoheit nochmals bey mir aufzuwarten. Zunächst aber frage bescheidentlich an, ob es Höchst Dieselben billigten, wenn ich die Thorwaldsen'sche Statue mir in's Haus bringen ließe? Jene Werkstatt würde mit einiger Apprehension besuchen und nur auf kurze Zeit, da ich das wichtige Gebilde zu Hause zu jeder Zeit, bey gutem Licht und Stimmung betrachten könnte.

Verzeihung dieſes Anſuchens, wozu mich eine neuerwachte Kunſtbegierde treibt.

Verehrend

unterthänigſt

Weimar den 22. Februar 1828. J. W. v. Goethe.

211.

An C. G. Börner.

Ew. Wohlgeboren

erhalten hierbey das Verzeichniß der von mir zurück behaltenen Zeichnungen und Kupferſtiche; den Betrag derſelben an

54 rh. 14 gr. ſächſiſch

hat Herr Banquier Elkan den Auftrag auszahlen zu laſſen. Da Ihnen nunmehr im Ganzen bekannt iſt, wohin meine Wünſche und Liebhabereyen gerichtet ſind, ſo werden Sie geneigt ſeyn, mich von dem allenfalls Vorkommenden in Kenntniß zu ſetzen. Indem ich nun verſichern kann, daß es mir ſehr angenehm geweſen, Ihre perſönliche Bekanntſchaft zu machen, ſo empfehle ich mich und was ſich auf mich bezieht zum ſchönſten und beſten.

Alles Günſtige wünſchend

ergebenſt

Weimar den 26. Februar 1828. J. W. v. Goethe.

212.

An J. J. Elkan.

[Concept.]

Herr Banquier Elkan wird hiedurch höflichſt erſucht, an Herrn Börner, Mahler und Kunſthändler in Leipzig, abermals die Summe von

54 Thaler 14 gr. ſächſ.

gefällig auszahlen zu laſſen und die Wiedererſtattung dieſer Summe ſo wie der letzten von 4 rh. 20 gr. ſächſ., nach Verabredung mit meinem Sohne, dem Cammerherrn, gewärtig zu ſeyn.

Das Beſte wünſchend.

Weimar den 26. Februar 1828.

213.

An Friedrich Siegmund Voigt.

Ew. Wohlgeboren

erhalten hiebey abgeredtermaßen zehn Stücke der Prager Monatſchrift. Ich werde die Gefälligkeit anzuerkennen wiſſen, wenn Sie meinen Wunſch erfüllen und über den Beſtand des dortigen botaniſchen Gartens, inſofern er aus den Blüthenverzeichniſſen erſcheint, ein oſtenſibeles Wort ſprechen wollen. Übrigens werden Sie bey Durchblätterung dieſer Hefte auch gern in die Zuſtände der in der Hauptſtadt Böhmens obwaltenden Literatur hineinblicken.

Der ich mich beſtens empfehle und den Wunſch nicht verberge: Ew. Wohlgeboren mögen einen freundlichen Sonnabendsbeſuch gelegentlich erneuern.

ergebenſt

Weimar den 26. Februar 1828. J. W. v. Goethe.

214.

An den Großherzog Carl Auguſt.

[Concept.] [26. Februar 1828.]

Bey dem günſtigen Sonnenſchein der geſtrigen Mittagſtunde durfte ich mich nicht länger enthalten, dem benachbarten jungen Halbgotte meine ſchuldige Aufwartung zu machen; auch ward ich nicht wenig für meine Schritte belohnt, als ich ihn ganz allerliebſt und ſeinen Anblick höchſt ergötzlich fand. Die neuſte Zeit hat alle Ehre von dieſem Erzeugniß und wir dürfen uns glücklich ſchätzen, daſſelbe durch Höchſt Ihro Fürſorge nächſtens bey uns im Doppel-Bilde aufgeſtellt zu ſehen. Dergleichen Vollkommenes gibt zu den allerbeſten Gedanken Anlaß.

Sollte beykommendes Büchlein noch nicht bekannt ſeyn, ſo gibt es wohl eine augenblickliche Unterhaltung; es iſt anzuſehen als Romanpasquill, das Gemeine Wahre mit weniger Fiction. Auch iſt der Verfaſſer zu drey Monat Hausvogtey-Arreſt verdammt worden auf Klage des diplomatiſchen Corps, wie denn freylich der engliſche Geſandte und ſeine Händel mit den Artilleriſten nicht zu verkennen ſind.

Das Redouten-Blättchen iſt freylich ſehr artig, einige andere lege bey und werde ſuchen, noch mehrere zu verſammeln; es iſt nicht unangenehm zu ſehen, wie ſich denn doch ein gewiſſes geiſtreiches Weſen im Allgemeinen hervorthut, ſobald nur Anlaß gegeben iſt.

Den Weiskunig mit den Abdrücken ohne Text zu vergleichen iſt Schuchardt beſchäftigt; er ſucht das Verhältniß in einer Tabelle anſchaulich zu machen; die Sache iſt doppelt und dreyfach verwickelt.

Mit Vorbehalt ferneren ſchuldigen Vortrags.

215.

An C. F. Zelter.

Dein Brieflein kommt, wie immer, entweder zu guter Stunde oder macht ſie. Eben war ich beſchäftigt, eine Anzahl zwar leichter, aber echter und meiſterhafter Handzeichnungen und Skizzen, die ich für leidlichen Preis erhandelt, einzuordnen. Bey dieſer Gelegenheit erinnere ich mich einiger lange ſchon dictirten Worte, die ich aufſuche und dir abſchreiben laſſe:

„Die Dilettanten, wenn ſie das Möglichſte gethan haben, pflegen zu ihrer Entſchuldigung zu ſagen, die Arbeit ſey noch nicht fertig. Freylich kann ſie nie fertig werden, weil ſie nie recht angefangen ward. Der Meiſter ſtellt ſein Werk mit wenigen Strichen als fertig dar, ausgeführt oder nicht, ſchon iſt es

vollendet. Der geſchickteſte Dilettant taſtet im Ungewiſſen, und wie die Ausführung wächſ't, kommt die Unſicherheit der erſten Anlage immer mehr zum Vorſchein. Ganz zuletzt entdeckt ſich erſt das Verfehlte, das nicht auszugleichen iſt, und ſo kann das Werk freylich nicht fertig werden."

Unſer Vorleſer macht ſeine Sache gut; ich habe ihn bey mir einmal zu Tiſche geſehn, wo er als angenehmer Geſellſchafter erſchien. Es ſey mit ihm wie es will, er bringt eine gewiſſe allgemeine geiſtige Anregung in unſeren Kreiſen hervor. Ein wirklich gebildetes Publicum muß doch einmal Stand halten, hören, was es ſonſt nicht vernähme, und gewinnt dadurch ein neues Ingrediens zu ſeinem Stadt-, Hof- und Engländerklatſch; wodurch denn der Augenblick einigermaßen bedeutender wird.

Einige Privatredouten gaben Gelegenheit, das wirklich hier wunderſam im Stillen waltende poetiſche Talent zu offenbaren. Durch Briefträger, Zigeunerinnen und ſonſtige Welt- und Schickſalsboten wurden kleine Gedichte zu Hunderten an beſtimmte Perſonen vertheilt, worunter ſich manche, wegen des à propos beneidenswerthe Einfälle hervorgethan. Bey'm Nachforſchen fand man Perſonen, an die man gar nicht denken konnte.

Mein Leben führ ich fort wie du es kennſt; der Frühling ſcheint mich mehr als jemals zu erfreuen, meine Sehnſucht geht wenigſtens in den Kreis der

Umgegend, wenn mich die steigende Sonne nicht gar wieder nach Böhmen hineinführt. Verschiedene Anläſſe haben meine früheren Bezüge dorthin in den letzten Tagen gar freundlich wieder aufgeregt.

An Kunſt und Alterthum wird immer fortgedruckt; dabey iſt nur das Schlimme, ich habe immer mehr Materien als Raum, und bis zum nächſten Stücke ſcheint mir das Vorräthige veraltet.

Die nächſte Oſterlieferung meiner Werke bringt dir auch wohl etwas Neues; zwar weiß ich nicht, was du bey mir geleſen haſt, doch wollen wir auch das Bekannte dir empfohlen wiſſen.

Daß du über das Ausbleiben der gewünſchten und brauchbaren Gäſte verdrüßlich biſt, finde ſehr natürlich; über die trüben Gäſte wollen wir kein Leid haben, ob es gleich ſchwer iſt, daß jemand ein Lied gerne ſingt, ohne die letzte Zeile begreifen zu können.

Ferdinand Nicolovius, der eine Oberförſterſtelle in Schleuſingen, ohnfern Ilmenau, erhalten hat, hat mir von dem laufenden Berlin viel und recht ſinnig erzählt. Er hatte bey uns in der Ruhl auf dem Thüringer Wald bey einem ſehr tüchtigen Manne ſeine Forſtſtudien begonnen und es iſt glücklich für ihn, daß er ſich ſo nahe und an bekannter Stelle, zwiſchen Thüringen und Franken in Thätigkeit geſetzt ſieht.

Es freut mich gar ſehr für unſern Coudray, daß ſein Pentazonium dort Gunſt findet; der Gedanke iſt glücklich, auf's Alterthum gegründet. Man findet

wohl angenehm, dasjenige was sie Ungeheures in die Wirklichkeit hineinsetzten, wenigstens im Bilde dem Auge und der Einbildungskraft überliefert zu sehen. Es ist eine unglaubliche Arbeit darin, wie du als Baukundigster gar wohl beurtheilen wirst. Das an sich Mögliche, aber der Bedingung nach Unmögliche als vorhanden uns hinzustellen, ist kühn und wacker. Gelang es vor den Verständigen, so ist aller Zweck erreicht.

Auch der Kupferstecher an seiner Seite ist lobenswürdig, unser Schwerdgeburth, daß er es wagte, aus dem Taschenformat, in welchem er excellirt, herauszutreten und in einem Fache zu arbeiten, welches ohne technische und mechanische Hülfsmittel kaum zu betreiben ist.

Zum Schluß noch den lebhaftesten Dank von unserm wackern Coudray. Dein Glück auf! hab ich ihm alsbald schriftlich mitgetheilt, das ihm die größte Freude machte. Es ist das erste freye, treue, so einsichtig- als lebhafte Zeugniß, das seiner wahrhaft ernsten und mühsamen künstlerischen Leistung zu Gute kommt. Bey solchen Gelegenheiten fürchten die Beschauer, sich durch irgend ein geradmüthiges Lob zu compromittiren; entweder sie machen Phrasen oder sie verstummen. Für ihn freut mich dein Wort um desto mehr. Es ist nicht leicht ein so gründliches Luftschloß gebaut worden.

beharrend

Weimar den 28. Februar 1828. G.

216.

An C. F. Zelter.

Laß dir, mein Theuerſter, Überbringern empfohlen ſeyn; es iſt Herr Cammerrath Thon, der ſich einige Zeit Geſchäfts wegen in Berlin aufhalten wird, einer unſerer tüchtigſten Männer, weil man ihn ſonſt nicht ſenden würde. Vergönne ihm den Zutritt zu deinem Heiligthum und laß es, wenn du ihn ſiehſt und ſprichſt, auch zu einem freundlichen Andenken an mich gedeihen.

Das Beykommende lies und ſtudire zu guter Stunde und bedenke wohl dabey, daß die Soole, woraus das gefeyerte Feſtſalz gewonnen und geſotten ward, durch ein Bohrloch von 762 Fuß erreicht und auch durch daſſelbe heraufgefördert worden. Die Kenntniß der Gebirgslagen, zu der man ſich nach und nach erhob, die Kunſtgriffe der Mechanik, die auch immer geſcheiter und pfiffiger werden, erreichen das Wunderſame in unſern liberalen Tagen, daß man das Salz ſo wie die Luft allgemein genießbar machen will, da es den guten Menſchen faſt eben ſo unentbehrlich iſt. Der Überbringer wird dir, wenn es dich, wie ich hoffe, intereſſirt, hierüber nähere Auskunft geben.

Soviel für dießmal mit dem ſchönſten Lebewohl!

treulichſt

Weimar den 29. Februar 1828. Goethe.

217.

An Joseph Sebastian Grüner.

[Concept.] [29. Februar 1828.]

Ew. Wohlgeboren

haben mich so lange ohne Nachricht von sich gelassen, daß es beynahe aussieht, als sollt ich in dem lieben Böhmen gänzlich vergessen seyn und daselbst als ein Fremdling angesehen werden. Ermannen Sie sich daher gegenwärtig, denn ich kann versichern, daß bey eintretendem Frühjahr Lust und Liebe, die wohlbekannten feststehenden Gebirge wieder zu besuchen, auf's neue sich regen und wachsen will.

Hat sich in Geologicis und Mineralogicis irgend eine frische Entdeckung hervorgethan? gelingt Fund und Tausch wie vormals? befinden Sie sich mit den lieben Ihrigen wohl? und was haben Sie für Aussichten auf den nächsten Sommer?

Ein Besuch des Herrn Grafen Sternberg Excellenz hat uns höchlich erfreut, und durch die Zeitschrift, welche die Gesellschaft des Prager Museums herausgibt, werden wir auf mannichfache Weise von den interessanten Zuständen Böhmens belehrt.

Die eigentliche Anregung aber zu Gegenwärtigem habe ich nunmehr vorzutragen und diese zwar ist der bedenkliche Zustand des älteren Rehbeinischen Sohnes. Dieser Knabe macht schon seit des Vaters Tod seinen Vormündern und allen Freunden des Verstorbenen,

ſogar unſerm gnädigſten Herrn manche Unruhe und Bekümmerniß. Man hatte ihm durch beſondere Gunſt eine Stelle in einer preußiſchen Kloſterſchule verſchafft, deren er ſich durch mancherley Unfertigkeiten verluſtig machte. Ihro Königliche Hoheit übergaben ihn darauf einem tüchtigen Amtmann, daß ihn derſelbe beaufſichtigen und zu Canzleygeſchäften anführen ſollte; allein auch da thut er nicht gut, und beſonders ſcheint ihm die Natur ein gewiſſes Organ verliehen zu haben, das in ihm einen unwiderſtehlichen Appetit nach fremdem Eigenthum aufregt.

Unter militäriſcher Pädagogik iſt ſchon mancher Burſche der Art gebeſſert worden, und es entſteht nun die Frage, ob es nicht möglich wäre, denſelben unter ein kaiſerlich öſterreichiſches Jägercorps zu bringen, damit eine ſtrenge Aufſicht und gebührende Strafe ihn zu einer beſſeren Sinnes- und Handelsweiſe fördern könnte.

Ich habe den ausdrücklichen Auftrag von meinem gnädigſten Herrn, Ew. Wohlgeboren um die Gefälligkeit zu erſuchen: Sie möchten ſich umthun und erkundigen, inwiefern obiger Wunſch zu erfüllen ſeyn möchte. Ihnen ſind die dortigen Verhältniſſe genau bekannt, auf welche Sie eher als irgend ein anderer Einfluß haben dürften. Man iſt zu dieſen Extremen genöthigt, nachdem man dieſe Jahre her mit möglichſter Geduld, mit Antheil und ich darf wohl ſagen mit Liebe und Pietät gegen den wackern Verſtorbenen

verfahren, der Ihnen ja auch werth und empfohlen geweſen. Seine Witwe lebt hier von einer mäßigen Penſion im Stillen, im Verhältniß zu guten Menſchen und, ſoviel mir bekannt worden, in einer dem Zuſtande gemäßen Zufriedenheit.

Sie aber, mein Theuerſter, begrüßen die lieben Ihrigen zum ſchönſten und geben auf dieſe Veranlaſſung ein freundliches Lebenszeichen. Empfehlen Sie mich den werthen Ihrigen, grüßen Sie Herrn Huß zum ſchönſten und ſagen mir etwas über ſein Behaben und ſeine Sammlung.

Nicht ganz ohne Hoffnung, Sie in dieſem Jahr und wär es auch nur auf wenige Stunden wiederzuſehen.

Lesarten.

Der dreiundvierzigste Band ist, auf Grund der von dem Redactor der Vierten Abtheilung, Bernhard Suphan, für die mit Band 31 beginnende Folge aufgestellten Bestimmungen (vgl. 31, 283 fg.), von Max Hecker bearbeitet worden. Er enthält Goethes Briefe von August 1827 bis Februar 1828.

Wiederholt aus den vorigen Bänden:

Briefe von und an Goethe befinden sich, wenn nicht das Gegentheil ausdrücklich bemerkt wird, im Goethe- und Schiller-Archiv unter den alphabetisch geordneten Briefen.

Es bedeutet: d. B. dieses Bandes; *g* eigenhändig mit Tinte, g^1 eigenhändig mit Bleistift, g^2 eigenhändig mit Röthel, g^3 eigenhändig mit rother Tinte. In den Handschriften Ausgestrichenes führen die Lesarten in Schwabacher Lettern an, Lateinischgeschriebenes in *Cursivdruck*.

Der im August 1827 concipirte und daher Strehlke I, 49 für diesen Monat verzeichnete Brief an Carl Begas ist erst am 1. September abgegangen, 35 d. B.

1. Vgl. zu Bd. 37 Nr. 53. Schreiberhand 1, 4 allen 2, 6 Bollard 11 meine 15 ſie 3, 8 Solenhofen 27 *g* Gedruckt: H. Uhde, Goethes Briefe an Soret S. 29. Dazu ein Concept von Schuchardts Hand, Abg. Br. 1827, 132, woraus zu bemerken: 1, 1 willkommnes 4 gönn aus gönne 2, 17 kommen nach haben 3, 1 erworben. Durch *g* aus erworben, indem wir 2 haben wir *g* üdZ 8 Solnhofen] Solenhofen *g* in Lücke nachgetragen 12 willkommnen 15 *Mont Salere* *g* in Lücke nachgetragen 24 antidiluvianiſchen 26 *aller g* [?] aus *alé* 27. 28 fehlt mit Ausnahme des Datums

Vgl. Tageb. XI, 95, 18. 19 1, 1 Datirt: „Geneve. 25. Juillet 1827“ (vgl. Tageb. XI, 94, 14) 5. 6 Soret war am 1. Juli zu achtwöchentlichem Urlaub nach Genf abgereist, vgl. 92, 11. 12. 238, 26 und zu XLII Nr. 199 11. 12 vgl. Tageb. XI, 84, 7. 8. 87, 19. 20 13 vgl. XLII, 210, 8. 260, 20 und in diesem Bande 13, 17 2, 5 Gräfin Henckel war am 3. Juli nach Carlsbad (nicht: Teplitz) abgereist, vgl. zu XLII Nr. 230 6 vgl. Tageb. XI, 94, 15 9 vgl. zu 78, 14. 27 11 Im Garten am Stern, vgl. XLII, 281, 9 23 vgl. XLII, 210, 6. 211, 18. 212, 9 und in diesem Bande 53, 16. 90, 2. 28. 107, 11. 12. 295. 15; Tageb. XI, 69, 21 25 vgl. 22, 27. 107, 18. 237, 23—25; Tageb. XI, 71, 6—9 3, 2 vgl. zu 5, 4 5 Cosmas Alexander Collini (1727—1806), Director des naturhistorischen Kabinetts zu Mannheim 14. 15 vgl. Tageb. XI, 26, 3—5 17 vgl. 238, 26—28.

2. Handschrift unbekannt. Gedruckt (nach Concept?): Vogel, Goethe in amtlichen Verhältnissen S. 355 vor 4, 1 Durchlauchtigſter ꝛc. Vogel

Vgl. Tageb. XI, 95, 28. 96, 1 Zur Sache vgl. 23. 24 d. B.

3. Vgl. zu 1929 (Bd. 6). Gedruckt: Rudolph Wagner, Samuel Thomas von Sömmerring's Leben und Verkehr mit seinen Zeitgenossen, Leipzig 1844, I, 25 5, 15 Collin's Wagner Dazu ein Concept von Schuchardts Hand, Abg. Br. 1827, 138, woraus zu bemerken: 5, 6. 7 verſchafft *g* über gemacht 11 ſinnevertwirrend 12 ſollten] konnten *g* über ſollten 13 Fragezeichen *g* 14 Unwiſſenheit] Ungewißheit man üdZ 6, 3 dem nach Ihren 4 Leiſteten—förderten *g* aus geleiſtet und gefördert haben 5. 6 Iſt — mir *g* auf Riemer aus Denn mir ſelbſt iſt 6 bekannt] bekannt geworden 10 Nachkömmlinge aus Ankömmlinge 13 Spätgierde *g* aus Nachgierde 15 ſonſtigen Papierſchnitzeln *g* auf Riemer aus Papierſchnitzeln und ſonſt 20. 21 fehlt mit Ausnahme des Datums 21 Weimar — 1827] d. 12 Aug. 1827 *g*

Vgl. Tageb. XI, 92, 26. 93, 1. 96, 23. 24 5, 4 Mit einem vom 23. Juli 1827 datirten Briefe (gedruckt: Bratranek, Naturwiss. Correspondenz II, 338) hatte Sömmerring den erbetenen (vgl. XLII, 246, 18. 19) „Abguss des Ornithocephalus longirostris“ eingesendet, vgl. 3, 2. 22, 28; Tageb. XI, 91, 25. 26. 92, 24. 25 15 vgl. zu 3, 5 18 Sömmerring hatte seiner Sen-

dung zwei Abbildungen beigelegt: von Ornithocephalus brevirostris und von einem Carlsruher Petrefact.

4. Handschrift von Schuchardt, im August 1894 von Dr. Gustav Müller dem Archiv zur Ansicht eingeschickt 7, 21 fortſchreitendem 25. 26 *g* Gedruckt: Gustav Ad. Müller, Ungedrucktes aus dem Goethe-Kreise, München 1896, S. 14. Dazu ein Concept von derselben Hand, Abg. Br. 1827, 140, gedruckt: G.-Jb. XV, 80, woraus zu bemerken: 6, 22 eigenen *g* aus eigen 24 durch *g* aR für wenn 7, 3 deshalb *g* über und ſo 8 Bemühen convergirendem *g* aus convergirenden 21 im] bereits [*g* auf Riemer über ſchon] im [*g* auf Riemer aus in dem] 22 es *g* auf Riemer über ſich als — Glück *g* auf Riemer aus höchſt glücklich 23 und *g* üdZ 25. 26 fehlt mit Ausnahme des Datums 26 Weimar fehlt d. — 1827 *g*

Vgl. Tageb. XI, 93, 1. 96, 25 7, 5 Mit einem vom 20. Juli 1827 datirten Begleitbrief übersendet Hirt den dritten und letzten Band seiner „Geschichte der Baukunst bei den Alten“ (vgl. Tageb. XI, 90, 21—23. 25. 26. 98, 11. 12. 24. 25. 99, 19): „Sie waren vor 40 Jahren Zeuge der Anfänge meiner architektonischen Studien. Hätte ich damals den Umfang derselben gekannt, würde ich mich kaum eingelassen haben, dieses Feld zu betreten. Aber eines fügte sich zu dem andern: Umstände begünstigten vielfach, und was ich kaum zu wünschen wagte, kam zu seiner Vollendung.“

***5.** Vgl. zu 427 (Bd. 3). Johns Hand 8, 5 überfiel — Zweifel g^2 auf g^1 aus ging jedoch demſelben ſogleich der Zweifel bey 5. 6 ob in g^2 auf g^1 aus ob es in 6 bey g^2 auf g^1 üdZ 8 es g^2 auf g^1 üdZ 9 Demungeachtet g^2 auf g^1 über Doch 13 ſey? g^2 auf g^1 aus ſey. 23 der *g* über bevor Unterzeichnete *g* aus Unterzeichneter 25 ihn *g* aus ihm 9, 8 ebenso

8, 9 Es handelt sich um die aus der Grossherzoglichen Schatulle zu bezahlenden Bücher für die Weimarer Bibliothek, vgl. Tageb. XI, 42, 3. 4. 87, 17—19. 94, 10. 11. 95, 22. 23. 96, 4. 5. 18. 19. 97, 9. 10.

***6.** Cassirtes Mundum, Johns Hand, Abg. Br. 1827, 135 9, 23 einerſeits *g* auf Riemer üdZ 10, 3 würde — aber Riemer aus würde. [Absatz] Hier nun 11, 13 die gütige *g* auf Riemer aus diejenige 20 *g*

Vgl. Tageb. XI, 96, 25. 26. 97, 15. 16 9, 21 Bronzeabguss einer in den Oderniederungen gefundenen Jupiterstatue, vgl. XLII, 276, 1—4; Tageb. XI, 54, 7—10 und in diesem Bande 78, 20. 145, 22.

*7. Concept von Schuchardts Hand, Abg. Br. 1827. 139 11, 21 im nach auch [*g* gestr.] 12, 4. 5 Großer — Zurechtſtellenden *g* auf Riemer aus Großen Dank verdient daher der Zuſammenfaſſende [aus Zuſammenſtellende] und Zurechtſtellende 8. 9 ſo — als *g* auf Riemer aus durch Text und 21—23 wenden,— ſchienen *g* aus wenden 21 einem nach nach [*g* auf Riemer gestr.] 26. 27 ſie — bedeutender *g* auf Riemer aus welche dadurch höchſt bedeutend wird 13, 1 beunruhigte *g* aus beunruhigt die nach uns [*g* gestr.] 2 machte *g* aus macht 3 nur nach ſonſt [*g* gestr.] erfuhren *g* nach erfahren 5 Beſondern] darüber Riemer, aber wieder getilgt: Einzelnen 6 wie ſehr *g* über daß Allgemeinen *g* auf Riemer über Ganzen 11 wieder nach ſich [*g* gestr.] 16 *g*

Vgl. Tageb. XI, 93, 1. 97, 16—18 12, 8 „Zur ältesten Geschichte und Geographie von Äthiopien und Ägypten" Berlin 1827, überbracht von Friedrich von Matthisson, vgl. zu 107, 23; Tageb. XI, 90, 26. 27. 91, 5. 6. 9. 10. 17. 18. 112, 3. 4.

*8. Concept von Schuchardts Hand, Abg. Br. 1827, 140 b 13, 23 trägt über iſt 14, 2 das erste und *g* über von im — Feuchten *g* üdZ 5 hehren *g* über höheren unmittelbar *g* üdZ 7 daher *g* üdZ 12 nach Buch: grössere Lücke 15 köſtlichſten *g* aus köſtlichen 24 mit führen bricht das Concept am Ende der Seite ab; dass es eine Fortsetzung gehabt habe, scheint abgesehen vom Inhalt auch aus einer alten Bezifferung des Fascikels hervorzugehen, die hier von 27 auf 29 springt; siehe auch das unten mitgetheilte Schema.

13, 17 vgl. zu 1, 13 18 vgl. XLII, 199, 13—15. 210, 24 — 211, 2 14, 1. 2 vgl. XL, 123, 26—124, 3; XLI, 160, 21. 22. 173, 6 7; XLII, 198, 16 8 „Acta" der Kaiserl. Leopoldinisch-Carolinischen Akademie der Naturforscher, vgl. 285, 20 11 Johannes Müller (1801—1858), der Anatom und Physiolog, seit 1826 ausserordentlicher Professor in Bonn, Secretär der Leop.-Carol. Akademie; vgl. zu 156, 25; Tageb. XI, 79, 6. 7. 11—13 Fortsetzung des (vielleicht nicht abgegangenen) Briefes: 40 d. B.

Ein Foliobogen (bei den Briefen an C. L. F. Schultz liegend) enthält von Schuchardts Hand (ausser Schemata zu 38. 72 d. B.) ein Schema zu 8 d. B., g^2 als erledigt gestrichen:

Nees v. Eſenbeck.

Decoration für Herrn Blume, ausgefertigt nach *Sereniss.* Rückkunft, von der Ordens-Canzley abgeſendet.
Stockung der Correſpondenz aufgehoben.
Mannigfaltige Arbeiten und Ablenkungen.
Zurückſendung der ſchönen Aufſätze.
Wunſch ſolche in die Acten eingeführt zu ſehen.
Naturwiſſenſchaftliche Hefte ſo leicht nicht fortzuſetzen.
Herrn Müllers wird erwähnt.
Gruß und Dank.
Bemerkung über ſeine *Chromatica.*
Eigenheit deutſcher talentvollen Individuen,
Von irgend einem gebahnten Wege abzuweichen,
Anſtatt ſich des dargebotenen Vortheils zu bedienen und die Angelegenheit ins Practiſche zu führen.
Worin fremde Nationen uns ſoviel vorausthun.
Bey uns beſchäftigt ſich jeder am liebſten mit theoretiſchen Eigenheiten.

9. Vgl. zu 4102 (Bd. 14) 15, 1—12 von Schuchardts Hand, 15, 13—17, 9, auf neuem Bogen, von der Johns 15, 10. 11 *g* 16, 18 Begaſſe 28 Sinnegenuß 17, 3 Mendelſohn Bartholdy 8 *g* Gedruckt: Briefwechsel IV, 354; der Passus 16, 10—21 Dein — beſten vorher schon im Berliner Conversations-Blatt für Poesie, Literatur und Kritik. Erster Jahrgang. Nr. 180. Dienstag, den 11. September 1827 (vgl. Briefwechsel IV, 430). Dazu ein Concept von Johns Hand, Abg. Br. 1827, 138b und 142, woraus zu bemerken: 15, 3 hat *g* üdZ 10—12 fehlt mit Ausnahme des Datums 17 Zuvörderſt] Zuerſt 16, 12. 13 liebevollen *g* üdZ 16 zwiſchen — Bedeutung *g* üdZ 18 Begaſſe [*g* aus Pegaſſe] 21 Danke — beſten *g* nachgetragen 23 den *g* aus denen 24 einer *g* über der 17, 2 Verſtand *g* aus Vorſtand innern *g* üdZ Anſchauung *g* aus Anſicht 3 Mendelſohn Bartholdy 8. 9 fehlt mit Ausnahme des Datums

1 g^2 nach 18 folgt *g*: Statius [wohl kaum dazugehörig]

Vgl. Tageb. XI, 97, 18—20 15, 2 Zelters Bild von Carl Begas (im Juno-Zimmer des Goethe-Hauses; Reproduction: „Schätze des Goethe-National-Museums“ Bl. 51), vom Künstler mit einem Begleitbrief vom 31. Juli übersandt (Eing. Br. 1827, 378; vgl. Tageb. XI, 96, 28. 97, 1. 151, 27), vgl. 16, 10. 28, 18. 43, 10. 46, 16. 47, 20. 69, 2. 172, 21; „Kunst und Alterthum“ VI, 2, 307 14 vgl. Tageb. XI, 97, 12. 13; Joh. Carl August La Roche (1794—1884), der in Berlin gastirt hatte (vgl. 16, 7. 8; XLII, 231, 2; Briefwechsel IV, 343), brachte Zelters Brief vom 13. Juli — 8. August mit einem undatirten Billet als Beilage (Briefwechsel IV, 343. 345), sowie ein Packet mit Silbermünzen (vgl. 15, 17. 45, 12); „Die Münzen“ sagt Zelter (Briefwechsel IV, 360; vgl. zu 45, 13), „sind ein Geschenk des alten Friedländer und wenn sie mehr wehrt sind als das Metall daran so soll er auch mehr gelobt seyn, denn in solchen Dingen nimmt er lieber als Geben“ 17 vgl. zu 15, 14 19. 20 vgl. 45, 18. 161, 13; Tageb. XI, 91, 27 23 Im Auftrage des Malers Gottlob Samuel Rösel (1769—1843) fragt Zelter in dem undatirten Billet an, ob die Zeichnungen, die Rösel zum 28. August 1825 (Hof im Goethischen Hause zu Frankfurt) und zum 28. August 1826 (Tassos Geburtshaus, Burg des Götz v. Berlichingen) für Goethe eingesendet habe, diesem richtig zugekommen seien 16, 5 vgl. zu 45, 10 7. 8 vgl. zu 15, 14 17, 3 vgl. 10 d. B.

*10. Concept von Schuchardts Hand, Abg. Br. 1827, 142 17, 10 Mendelsohn Bartholdi 12 Antiken Sammlung g^3 aus gegenwärtig in Rom sich befindenden Sammlung 14 darauf bezüglich g^3 aus bezüglich auf selbige

Vgl. Tageb. XI, 97, 19 17, 12 vgl. zu 35, 6 13. 14 vgl. 17, 18. 19; Tageb. XI, 97, 11. 12. 20. 21.

*11. Vgl. zu 2677 (Bd. 9). Johns Hand

17, 17 vgl. zu 35, 6 18. 19 vgl. zu 17, 13. 14 19. 20 vgl. Tageb. XI, 97, 22. 23 20. 21 vgl. Tageb. XI, 98, 6.

*12. Concept von Schuchardts Hand, Abg. Br. 1827, 141 und (von 19, 10 ab) 143 18, 2. 3 vor — Lesern g auf Riemer aus mehr [über näher] als mancher Leser 6 an der g auf Riemer aus in die 8 deshalb nach scheinen [g gestr.] Fabel g auf Riemer über Wahl 19, 1 kennen] können den g auf

Riemer aus denen 6 wird *g* auf Riemer über geworden vor 19, 10 Fortſetzung [in unserem Texte ausgelassen nach Analogie von 26, 14] 26 denn *g* über und 20, 3 Commentars *g* unter Communicats

Vgl. Tageb. XI, 97, 26. 27 18, 2 Manzonis „I promessi sposi", vgl. 23, 17. 18. 32, 9. 33, 16. 34, 1. 130, 24. 135, 10. 141, 8. 163, 18. 211, 4. 217, 22 3. 4 vgl. XLII, 264, 19—21; Streckfuss dankt am 10. August 1827 11 Streckfuss: „So sehr aber das Buch mich anzieht, so gestatten mir doch meine . . . Geschäftsverhältnisse nicht, in der Uibertragung desselben [vgl. XLII, 265, 1. 2] eine Arbeit von so bedeutendem Umfange zu unternehmen", vgl. 33, 17. 18 14 Streckfuss: „Ich glaube . . . in einem jungen talentvollen Manne, Daniel Lessmann [1794—1831], welcher sich mit italiänischer Sprache, Literatur und Geschichte sehr vertraut gemacht hat, einen geeigneten Uibersetzer gefunden zu haben", vgl. 23, 18. 32, 17. 20. 130, 24. 135, 20. 141, 8. 9. 163, 27; Lessmanns Übersetzung erschien Berlin 1827 (jetzt aufgenommen in Reclams „Universalbibliothek") 17 Streckfuss fragt, ob er das ihm übersendete Exemplar, das, nach der handschriftlichen Widmung zu schliessen, ein Geschenk Manzonis an den Canzler v. Müller sei, bis auf Weiteres dem Übersetzer zur Benutzung übergeben könne 18 vgl. zu 33, 5 19, 10 Von Streckfuss mit einem vom 7. Mai 1827 datirten Briefe übersandt (vgl. zu XLII Nr. 26); ein zweites Exemplar hatte Streckfuss für Manzoni beigelegt, vgl. XLII, 266, 6—13 17 vgl. XLII, 278, 22. 23; Tageb. XI, 94, 3. 4 21 vgl. 182, 16.

*13. Concept von Johns Hand, Abg. Br. 1827, 145

Vgl. Tageb. XI, 97, 28 20, 7 vgl. XLII, 264, 1; doch betrug die Rechnung, nach Börners Brief vom 22. August (Eing. Br. 1827, 431), nur 31 rh. 6 gr. Vgl. zu 14 d. B.

14. Handschrift von Kräuters Hand unbekannt. Gedruckt: Greizer Zeitung. Nr. 256. Mittwoch, den 5. November 1873.

Vgl. Tageb. XI, 98, 17. 18 20, 10 vgl. XLII, 264, 2—4 und in diesem Bande 24, 1. 57, 10. 15; Börner bestätigt den Empfang am 22. August (Eing. Br. 1827, 431). Vgl. zu 13 d. B.

*15. Handschrift unbekannt. Hier nach einer im Besitz der J. G. Cotta'schen Buchhandlung Nachfolger befindlichen

Abschrift, die etwa den siebziger Jahren des 19. Jahrhunderts anzugehören scheint. Dazu ein Concept von Johns Hand in dem Fascikel des G.-Sch.-Archivs: „Acta Privata Die neue vollständige Ausgabe meiner Schriften betreffend. Vol. II. E", Bl. 23b, woraus zu bemerken: 20, 16—18 der — anzeigend (mit einer nicht durchgeführten Änderung: 20, 16 die unter *g* aus der unter) aR für des siebenten mit Cantred abgeschloßenen Bandes vermeldend 18 ich fehlt zu melden über anzuzeigen 21, 8—11 aR nachgetragen 11 der größeren] dieser größeren 14. 15 fehlt mit Ausnahme des Datums 15 17. Auguſt] 16. Auguſt *g* über 21. Jul.

Vgl. Tageb. XI, 98, 19 20, 17 Aushängebogen von C^1, Bogen 19. 20 von Bd. VII, Bogen 1—8 von Bd. IX (vgl. zu 62, 3); Reichels Begleitbrief vom 12. August in demselben Fascikel, Bl. 26 21, 1 vgl. zu 127, 17 8 vgl. 128, 7 11 Reichel sendet am 2. September 1827 (vgl. 62, 3) Aushängebogen Nr. 4 von Band 1 der Octavausgabe und sagt: „Der Druck des leztern wird nun auch rascher gehen", vgl. zu 180, 5.

16. Vgl. zu 8019 (Bd. 29). Johns Hand 21, 22 angenehmen] absichtlich im Texte stehen gelassene Nachlässigkeit 22, 4. 5 ſtand—Verhältniß *g* aus hatte früher mit ihm in einigem Verhältniß geſtanden 17 allem] allen aus allem 19 zu erquicken] mich zu erquicken 23, 15. 16 *g* Gedruckt: Göthe. Zu dessen näherem Verständniss von C. G. Carus. Leipzig 1843. S. 36. Dazu ein Concept von Schuchardts Hand, Abg. Br. 1827, 147, woraus zu bemerken: 21, 19 das] dies 23 achtziger *g* über 80ger 22, 1 Einſicht *g* über die einzig 3 zu — ſey *g* üdZ 4 ich — Ableben *g* über Ich hatte früher 5 einigem *g* aus einigen nach Verhältniß *g* gestrichen: geſtanden 11. 12 um— abzulaſſen *g* auf Riemer aus und nach und nach von der Mitwirkung abließ 14 Arbeiten] Vorarbeiten 17 allen 17. 18 Ew. Wohlgeb. g^3 über Sie 19 zu erquicken] mich zu erquicken 22. 23 hineinſehen macht g^3 aus hineinzuſehen befähigt 24 auf über über 26 noch nach am Schluſſe [g^3 gestr.] 28 Cuvier,] Cuvier und 23, 1. 2 hineinzuſehen — ward *g* ^{3} aus hineingeſehen habe 3 begleitete g^3 aus begleitet hat 4 mit dem g^3 über wo nicht ein g^3 über doch 15. 16 fehlt mit Ausnahme des Datums 16 Weimar — 1827] d. 17. Aug 1827 *g*

Vgl. Tageb. XI, 93, 1. 99, 4. 5 22, 20 Die von Carus herausgegebenen Erläuterungstafeln zur vergleichenden Anatomie, zweites Heft, vgl. Tageb. XI, 92, 10. 11; Bratranek, Naturwiss. Correspondenz I, 93; Zur Naturwissenschaft überhaupt, besonders zur Morphologie II, 1 S. 27 27 vgl. zu 2, 25 28 Cuvier: vgl. XLII, 84, 28. 246, 22 Sömmerring: vgl. zu 3 d. B.

*17. Vgl. zu 6243 (Bd. 22), Nr. 99. Johns Hand 23, 19 Semikolon *g* 22 *g* Dazu ein Concept von derselben Hand, Abg. Br. 1827, 145, woraus zu bemerken: 23, 22. 23 fehlt 23, 17. 18 vgl. zu 18, 2 18 vgl. zu 18, 14 19 vgl. zu 33, 5.

*18. Concept von Schuchardts Hand, Abg. Br. 1827, 145b 24, 7 gelingen wollen aus gelungen 11 Die aus Dieſe Gemälde *g* über Bilder dieses auf unleserlichem Wort 16 Franz Schütz *g* 17. 18 Wenn — gut *g* 19 Weshalb nach Wollten 25, 3 bedaurend

Vgl. Tageb. XI, 99, 2 24, 1 vgl. 20, 10. 57, 15 8 Katalog der Campe'schen Kunstsammlung, die von Gerichts wegen versteigert werden sollte, vgl. XLII, 264, 7 13—20 vgl. 57, 21. 22. 157, 23 22 Eine Liste von „Handzeichnungen aus dem Campe'schen Catalog" sendet Börner am 22. August 1827 (Eing. Br. 1827, 431. 436).

19. Handschrift von Schreiberhand, nicht verglichen, in der Königlichen Bibliothek Berlin 26, 3 kennend] kennen 27, 4. 5 *g* Gedruckt: Briefe von und an Hegel II (G. W. F. Hegel's Werke. Vollständige Ausgabe. Neunzehnter Band. Zweiter Theil. Leipzig 1887), S. 248. Dazu ein Concept von Schuchardts Hand, Abg. Br. 1827, 141b und 143b, woraus zu bemerken: 25, 10. 11 durch — verkürzten *g* auf Riemer aus an gewiſſen Eigenheiten leidenden 11. 12 dankbereit — willig *g* auf Riemer aus bereitwillig 12 der aus deren 15 die von über Sie 16 möchte *g* auf Riemer aus möchten 17 indem nach und [*g* gestr.] 22 gern *g* auf Riemer über vorabſchluß 26, 3 kennend] kennen 10 ich aus ſich vor 26, 14 Fortſetzung 26. 27 die — Philoſophen g^1 aus das was uns der Philoſoph bringt 27, 3—5 fehlt mit Ausnahme des Datums 5 Weimar — 1827] d. 18 Aug. *g*

Vgl. Tageb. XI, 99, 2. 3 25, 9 Auf Goethes, in Sachen Schubarths (vgl. XLII Nr. 16), an Hegel gerichtetes Schreiben vom 9. Mai 1827 (XLII Nr. 157) hatte Hegel ausführlich am 29. Juni 1827 geantwortet und die Massnahmen bezeichnet, die Schubarth ergreifen solle (gedruckt: G.-Jb. XVI, 69) 11 Am 9. Juli 1827 (XLII Nr. 212); der entscheidende Passus dieses Briefes, XLII, 252, 11—14, ist wörtlich aus dem Schreiben Hegels genommen 14 Vom 5. August 1827 (alph.) 16 Schubarth fragt an, ob er auch Hegel und L. D. v. Henning um Zeugnisse ersuchen solle 18 Schubarth: er habe seinen Entwurf des Gesuches an den Minister v. Altenstein noch nicht Goethen zur Begutachtung vorlegen können, weil die Eltern mehrerer seiner Zöglinge, von denen er Zeugnisse beibringen wolle, verreist seien; Weiteres zur Sache vgl. 43. 78 d. B. 26, 1 Jahrbücher für wissenschaftliche Kritik, vgl. zu XLII Nr. 80 4. 5 Gegen Purkinje gerichtet, vgl. 156, 24—157, 2 12 vgl. zu 201, 16. 17 14 vgl. zu 128 d. B. 18. 19 vgl. zu XLII Nr. 146 und in diesem Bande zu Nr. 83 25 Hegel kündigt am 29. Juni die zweite Ausgabe seiner Encyklopädie der philosophischen Wissenschaften an.

20. Vgl. zu 4102 (Bd. 14). Schuchardts Hand 28, 7 Wege *g* aus Weg 22 und — Künſtler *g* üdZ mit Zelters Notiz: „angek. 21 —“ Gedruckt: Briefwechsel IV, 358; der Passus 28, 18—22 vorher schon im Berliner Conversations-Blatt für Poesie, Literatur und Kritik. Erster Jahrgang. Nr. 180. Dienstag, den 11. September 1827 (vgl. Briefwechsel IV, 430). Dazu ein Concept von derselben Hand, Abg. Br. 1827, 148, woraus zu bemerken: 27, 10 heranlebte *g* aus heraufslebte 11 jüngere üdZ 14 anderen [*g* aus ander] 19 nicht *g* üdZ 20 Folge] Folge der Zeit 28, 3. 4 rothzubrennenden *g* über gebrannten 7 Auf—Wege] Auf dieſem Weg [*g* aR, aber theilweise wieder gestrichen, für So] 8 nach entſtanden folgt, g^2 gestrichen: Nach und nach löſen ſie ſich völlig von der Platte ab und wetteifern mit der Rundbildnerei (*g* aus ‚welche nach und nach ſich ganz rund von der Platte ablösten und mit der Rundbildnerei wetteiferten) 9 als g^2 über und 11 nach geben folgt, g^2 gestrichen: Und ſo färbte (über malte) man denn auch, goldete Kleider, Schilder, Augen [dahinter g^2 als Beginn eines Zusatzes: der] ſogar; denn ſo will es die Menge.

12 Vorſtehende *g* aus Vorſtehendes bey *g* über nach 14 mir zugegangene *g* aR für gemachten dieses üdZ ſollten *g* aus ſollte dieses aus ſollten nach *g* über bey 14. 15 weiteren Vorſchritten *g* aus weiterem Vorſchritt 21 gehegte *g* [?] aus gehegten 22 und — Künſtler fehlt 24 fehlt mit Ausnahme des Datums Weimar — 1827] d. 18 Aug. *g*

Vgl. Tageb. XI, 99, 3. 4 27, 6 vgl. 28, 12. 13. 49, 5; „A. W. von Schlegels Vorlesungen über Theorie und Geschichte der bildenden Künste" stehen, von Friedrich Förster „im Auszuge mitgetheilt", im „Berliner Conversations-Blatt für Poesie, Literatur und Kritik", erster Jahrgang, 1827, Nr. 113—159; die erste Notiz über Schlegels Vorlesungen hatte Zelter am 2. Juni 1827 gegeben (Briefwechsel IV, 311) 23 In seinem undatirten Briefe vom 16. Juni (Briefwechsel IV, 320), wo Zelter sagt: „Hr. v. Schlegel hat Gestern (Freitag 15) seine achte Vorlesung gehalten. ... Wenn ich recht gehört habe so sagte er gestern dass er sich bis jetzt vergeblich bemüht habe um eine Theorie des Basrelief ..." 28, 10. 11 vgl. Tageb. XI, 38, 8. 9 18 vgl. zu 15, 2 21 vgl. 47, 20—48, 9.

*21. Concept von Johns Hand, Abg. Br. 1827, 144 29, 1. 2 mich — vorzuſtellen *g* über von mir hören zu laſſen 6 Paſſanten] Paſſanten *g* aus Thorpaſſanten 13 einer *g* über dieſer 17 wünſche *g* aus wünſchte 19—30, 8 von Schuchardts Hand 29, 19 grünen Früchte *g* aus Gartenfrüchte 21 auch üdZ 23 heuer *g* über diesmal 30, 9 *g* Ausserdem noch ein zweites Datum *g*, wohl den Abgangstag bezeichnend: d. 18 Aug.

Vgl. Tageb. XI, 99, 5. 6 29, 2. 3 Artischocken, nach dem Frachtzettel von Willemers Hand (Eing. Br. 1827, 398) am 12. August aus Frankfurt abgegangen 3 Sabine Heinefetter, am Hoftheater in Cassel angestellt, die in Berlin gastirt hatte, vgl. zu XLII Nr. 198; Marianne erklärt Sabinens Ausbleiben in ihrer Antwort vom 26. August (Briefwechsel[3] S. 224) 11 vgl. XLII Nr. 200; ob mit ſie Sabine gemeint ist oder ob „Sie" zu schreiben wäre, wornach denn Goethe an Marianne gedacht hätte, ist ungewiss 24 Sie erfolgte am 26. August, vgl. Briefwechsel[3] S. 224 30, 2 Marianne am 26. August: „Riese ... ist auf dem Wege der Besserung", vgl. zu 226, 19.

*22. Concept von Schuchardts Hand, Abg. Br. 1827, 148b 30, 11. 12 florentiniſchem *g* aus den florentiniſchen 25 *g* Vgl. Tageb. XI, 99, 6. 7 30, 11 vgl. XLII Nr. 207; Lechners Begleitbrief vom 11. August 1827, Eing. Br. 1827, 407 17 vgl. zu 150, 19. 197, 25 24 Lechner entschuldigt die späte Ausführung des Goethischen Auftrags mit Krankheit; auch klagt er über seine drückenden Verhältnisse.

23. Handschrift unbekannt. Gedruckt (sicherlich nach Concept): Vogel, Goethe in amtlichen Verhältnissen S. 356 31, 1. 2 Ew. — Hier] Ew. Wohlgeboren hier Vogel 14 Weimar den] W. Vogel

Vgl. Tageb. XI, 99, 7—9 31, 3 vgl. 2. 24 d. B.; Tageb. XI, 98, 22—24; Wagner, der zugleich Stadtältester in Neustadt a. d. Orla war, erhielt den Titel Commissionsrath.

24. Handschrift von John in Hirzels Sammlung, Leipziger Universitätsbibliothek 32, 4—6 *g* Gedruckt: Neuestes Verzeichniss einer Goethe-Bibliothek. August 1874. S. 228 (theilweise) und Strehlke II, 473.

Zur Sache vgl. 2. 23 d. B.

*25. Concept von Schuchardts Hand, Abg. Br. 1827, 146 32, 11 *Tom.* nach ſteht eine 12. 13 entlehnt über ausgezogen 14 ein auf der 17 unſerm *g* aus unſern 22 unſere aus unſeren 33, 7. 8 der — Kronprinzeſſin *g* und g^2 aus daß der erſte Band in den Händen Ihrer verehrten Kronprinzeſſin ſey 12 Devotion *g* aR für Verehrung 17. 18 gleichfalls *g* aus gleichwohl 25—35, 3 von Johns Hand 33, 25 — 34, 25 fehlt, statt dessen nur: Die Stelle aus dem *Globe* zu inſeriren. 34, 28 *l'Inconnu* *g* aus *Inconnu* 35, 1 *l'Anonyme* *g* in offen gelassener Lücke nachgetragen

32, 9 vgl. zu 18, 2 11—15 vgl. 163, 19—23 16 vgl. 33, 25—34, 25 17 vgl. zu 18, 14 33, 5 vgl. 18, 18. 23, 19; Tageb. XI, 100, 8. 9 8 Streckfuss am 10. August 1827 (vgl. zu 18, 3. 4): „In diesem Augenblicke ist es [das Exemplar des ersten Bandes der „Promessi sposi“] in den Händen unserer trefflichen Kronprinzessin [Elisabeth Louise (1801—1873)], welche, als ich ihr davon erzählte, das Verlangen äusserte, es zu lesen“ 16 vgl. Unterhaltungen mit Müller[8] S. 160 17. 18 vgl. zu 18, 11.

*26. Concept von Johns Hand, Abg. Br. 1827, 137 35, 8 ſich üdZ 10 und g^3 üdZ 11 Sammlungen g^3 über Aufſtellungen zu nach würde (g aus wird) es [g^3 gestr.] 13 ſteht g aR für iſt 16 kann g üdZ 17 dringender g über mancher nur nach kann [g gestr.] 18 da aus daß 20 anderweitige] anderweitig g^3 üdZ desſelben g über daſelbſt zum nach noch immer [g^3 gestr.] 21 deſſelben g^3 üdZ möge g über werde 22 Einer g^3 aus Bey einer dieses g^3 über Einer dieses nach Einer ſolchen Anzeige jedoch würde ein kurzer Lebenslauf Erwähnung g über Anzeige wird jedoch g^3 üdZ 36, 2 beyzufügen ſeyn g^3 über gefordert werden 4—17 von Schuchardts Hand 8 Auch kann g^3 aus Auch kann nichts dieses g^3 auf g^1 aus Und nichts kann 9 nichts g^3 üdZ 13 geworden g^3 aus geweſen 15 ein Ausweg g^3 auf g^1 über Gelegenheit

35, 6 Mit einem Briefe vom 1. August 1827 (Eing. Br. 1827, 392) hatte Adressat den von dem Archäologen Theod. Sigismund Panofka (1800—1858) unter dem Titel „Museo Bartoldiano“ bearbeiteten Katalog über die Sammlungen seines Schwagers, des preussischen Generalconsuls in Rom Salomon-Bartholdy, eingesendet, vgl. 17, 12. 17; Tageb. XI, 95, 19—22. 24 9. 10 Mendelssohn: „Im Sinne des Verstorbenen müssten diese Sammlungen irgendwo, am liebsten im Vaterlande, vereint aufgestellt werden“; der König von Preussen habe sich nur zum Ankauf der Majoliken entschlossen; würden nicht auch die anderen Hauptgruppen geschlossen verkauft werden können, so müsste im nächsten Winter eine öffentliche Versteigerung stattfinden 16 Mendelssohn: „Wenn nun Ew. Excellenz nach geneigter Kenntnissnahme vom Inhalte des Catalogs die darin verzeichneten Gegenstände der öffentlichen Aufmerksamkeit würdig erachten sollten, so würde dieselbe am sichersten durch eine von Ew. Ex. ausgehende Anregung in einem nächst zu erhoffenden Hefte von Kunst u. Alterthum darauf hingeleitet werden“; vgl. zu 201, 16. 17 20 Eine solche ist nicht geschehen; wohl aber hat Meyer das „Museo Bartoldiano“ in „Kunst und Alterthum“ VI, 2 S. 300 angezeigt 36, 2. 3 Mendelssohn scheint weder diesem noch dem in 36, 4. 5 ausgesprochenen Wunsche nachgekommen zu sein; man kann zweifeln, ob Goethes Brief überhaupt abgegangen sei.

*27. Concept von Schuchardts Hand, Abg. Br. 1827, 146b Vgl. Tageb. XI, 100, 7 37, 1 Adressat, Gesanglehrer an der Bürgerschule in Weimar, Tonkünstler, Schüler Reichardts und Zelters, hatte mit einem Schreiben vom 19. August (Eing. Br. 1827, 409) einen von Falk für ihn bearbeiteten und von ihm componirten Operntext (nach Gozzi „Die Frau eine Schlange") eingesendet und um ein Gutachten Goethes über den Text gebeten, damit die Oper, die bereits auf allerhöchsten Befehl beim Königlichen Theater in Berlin angenommen worden, möglichst bald aufgeführt werde 2 Remde hatte seinem Briefe einen Brillantring beigefügt, den er vom König von Preussen „als Belohnung [für die Dedication seines Werkes] und Aufmunterung" erhalten habe.

*28. Eigenhändig

Vgl. Tageb. XI, 100, 9. 10 37, 6 Confirmation der Herzogin Auguste, vgl. Tageb. XI, 99, 27. 28 7 Meyers Antwort (undatirt, Eing. Br. 1827, 419): „Gestrigem Versprechen gemäss — sende ich Ihnen die Stammbücher wieder und habe indem ich der Prinzessin Ihr Billet, worin Sie solche durch mich verlangen, mittheilte grosse Freude erregt"; vgl. zu 38, 18.

*29. Handschrift von John im G.-Sch.-Archiv 38, 8. 9 *g* Dazu ein Concept von Schuchardts Hand, Abg. Br. 1827, 144b, woraus zu bemerken: 37, 20 die] den [ungeändert gebliebener Rest der ersten Fassung] 21 lebhafteste Anerkennung *g*[3] aus lebhaftesten Dank 21 — 38, 1 denn — Dank *g*[3] aus er denn von meiner Seite 38, 5. 6 des — fernerem *g*[3] aus dem [dem nach zu fernerem] Herrn Grafen Henkel zu fernerm 7 geneigt *g*[3] über für (für nach zu) die Zukunft 8—10 fehlt mit Ausnahme des Datums

Zur Sache vgl. XLII Nr. 145. 155 38, 3 vgl. Tageb. XI, 95, 2. 3 6 vgl. XLII Nr. 153; Tageb. XI. 95, 3.

Ein Schreiben der Oberaufsicht an Dr. Schrön in Jena vom 21. August 1827, dessen wissenschaftliche Reise nach Frankenheim, Ilmenau und Eisenach und einiges andere dahin Einschlagende betreffend, in dem Fascikel des Cultusdepartements: „Acta observatorii" Nr. 5 Bl. 45. Vgl. Tageb. XI, 118, 1—3.

***30.** Concept von Johns Hand, Abg. Br. 1827, 147b

38, 11. 12 Meyer (undatirt, Eing. Br. 1827, 419; vgl. zu 37, 7): „Bey dieser Gelegenheit erhielt ich auch von Ihro Kaiserl. Hoh. der Grossfürstin den beygelegten Brief mit einem Dedications-Gesuch. Der Schriftsteller wird Ihnen vielleicht eben so unbekannt seyn als er mir ist und vermuthlich durch seinen Brief eine eben so wenig günstige Meinung von seinem Werk erregen, und weil überdem zu fürchten steht es möchten in dem fraglichen Roman Dinge stehen welche der Grossfürstin und ihrem Hause nicht angenehm sind, so habe ich angetragen die Dedication nicht zu erlauben"; die Erbgrossherzogin wünsche nun auch Goethes Meinung zu vernehmen. Goethe scheint im Auftrage der Erbgrossherzogin das Ablehnungsschreiben verfasst zu haben, vgl. Tageb. XI, 101, 13—15. 102, 17—19 18 vgl. zu 37, 7; Tageb. XI, 101, 4. 5; Meyer am 24. August (Eing. Br. 1827, 421): „Die Prinzessin welcher ich das Stammbuch übergeben habe ist höchlich vergnügt über das Eingeschriebene und lässt zum schönsten danken."

Ein Schreiben der Oberaufsicht vom 22. August 1827 an den Professor Göttling in Jena, verschiedene Bibliotheks-Angelegenheiten betr. in den Acten des Cultus-Departements: „Acta der Universitäts-Bibliothek in Jena während der Jahre 1825—1831."

***31.** Concept von Johns Hand, Abg. Br. 1827, 145 39, 3 nach worden. folgt gestrichen: Möge dies der Verfaſſer zu ſeinem Vortheil auslegen (auslegen *g* über deuten) und zum Nutzen anwenden. 4 1827 aus 1826

Vgl. Tageb. XI, 100, 25. 26 39, 1 Büssel (1789—1842) hatte mit einem Briefe vom 6. April 1827 (Eing. Br. 1827, 186) sein Drama in 3 Acten „Winkelmanns Tod" eingesendet (vgl. Tageb. XI, 44, 18. 19) und der Hoffnung Ausdruck gegeben, es in „Kunst und Alterthum" erwähnt zu finden; am 26. Juli (Eing. Br. 1827, 373) erkundigt er sich nach dem Schicksal seiner Sendung 3 Nein!

***32.** Eigenhändig (unter den Briefen an Riemer!). Mit einem Empfehlungsschreiben Zelters vom 14. August (Briefwechsel IV, 357) traf Parthey bei Goethe ein, vgl. Tageb.

XI, 101, 20; den Inhalt des Goethischen Billets hat er in seinem Büchlein ‚Ein verfehlter und ein gelungener Besuch bei Goethe' S. 48 in eine mündliche Aufforderung verwandelt; vgl. 45, 4—6.

33. Vgl. zu Bd. 36 Nr. 39. Der eigentliche Brief, 39, 9—41, 10, eigenhändig, die Beilage, 41, 11—42, 18, von Johns Hand 42, 19 *g* Gedruckt: G.-Jb. XXI, 24. Dazu ein Concept von Johns Hand, Abg. Br. 1827, 155, woraus zu bemerken: 39, 10. 11 bereite — mich] eile [*g* aR für eilig = „eil' ich"] 13 Tage, die 15 müſſen. Wie [*g* aus müſſen, wie] 40, 3 leider] freylich 7 ſchöne 8 als *g* aR für wo 10 auch] auch wohl 13 eingereihet] eingeordnet 14 auch fehlt 15—17 Hand — durfte] Hand, an der ich ſo manchen unvergeßlichen Weg zurückgelegt wieder einige Züge zu ſehen; der Wunſch ſie noch einmal aufrichtig zu drücken, kann bey mir nicht erlöſchen 20 Mittlern 21 zu — Zuſtand fehlt alles] das ſchönſte 22. 23 zum — Freundliches] etwas Freundliches zum [folgt unausgefüllte Lücke] 23 das — wird fehlt 24 Lieben] Freunde 25 geſchloßenes 25. 26 ruht — Finſtern] ruht es im Keller auch [*g* aus im Keller ruht es auch] 27. 28 Inhalt. — geben] Inhalt und ich möchte gar zu gern auf irgend eine Weiſe, am liebſten aber in Gegenwart meine Geſinnungen wieder zu Tage legen 41, 1—4 fehlt, statt dessen nur ein Verweisungszeichen im Text 5. 6 Wenn — anzeigen] Haben Sie die Güte mir wenn Sie Sich aus Karlsbad entfernen Ihren nächſten Aufenthalt zu bemerken und die Bequemlichkeit Ihnen durch H. Zeis etwas zukommen zu laſſen wird ja wohl immer dieſelbige bleiben. Dankend und grüßend zu wiederholten Malen 7. 8 fehlt 9. 10 fehlt

Concept der Beilage von Johns Hand, Abg. Br. 1827, 156, woraus zu bemerken: 41, 11 Ich — meinen] So weit gelangte ich vor meinem [vgl. 50, 13. 52, 1. 53, 1] 24 Bayerſchen 42, 1. 2 daß — konnte aR nachgetragen 4 daſelbſt *g* über in Rom 18 nach geweſen folgt mit neuem Absatz: Meinen auswärtigen Freunden glaubte ich eine ſolche unmittelbare Nachricht ſchuldig zu ſeyn, wenn auch ſchon ein ſolches Ereigniß [bricht ab] 19 fehlt

Der Brief ist bedeutend vordatirt: vgl. Tageb. XI, 107, 1. 2 (Poststempel: 9. September) 39, 10 Vom 28. August (eingetroffen am 2. September, vgl. Tageb., gedruckt: G.-Jb.

XXI, 44) mit den Geburtstagswünschen der Adressatin und ihrer Töchter Ulrike und Bertha 40, 18 Bertha 20 Amélie v. Levetzow hatte sich am 20. Februar 1827 in Prag mit dem Königlich preussischen Major Leopold v. Rauch verheirathet (Eing. Br. 1827, 107) 41, 2 vgl. XXXVIII, 109, 10; Tageb. IX, 102, 20. 21; G.-Jb. XXI S. 4 7 vgl. 41, 11—42, 18 41, 11—42, 18 Diese Beilage hat Goethe, mit nur geringer Abweichung in den Eingangsworten, auch an Zelter (37 d. B.), d'Alton (38 d. B.), Boisserée (39 d. B.) gesendet 41, 11 vgl. 44, 19. 20. 66, 1. 69, 1. 75, 8. 9. 90, 18. 19. 113, 17. 126, 1. 2. 127, 7. 129, 5. 6. 153, 10. 11 18. 19 vgl. Tageb. XI, 102, 15. 16. 20. 21; Goethe erhielt die Nachricht zuerst durch ein undatirtes Billet des Canzlers v. Müller (Eing. Br. 1827, 429): „Glück auf, mein verehrter Freund! Schöner konnte der Tag nicht bestrahlt werden als durch die Ankunft des Königs von Baiern, der diese Nacht eintraf! Ich eile Sie zu praeveniren." Ein zweiter Besuch des Königs fand am 29. August statt (vgl. Tageb. XI, 103, 1—3), angekündigt durch Carl Augusts Brief vom 29. (gedruckt: Briefwechsel des Grossherzogs Carl August mit Goethe S. 305); vgl. auch Cotta an Goethe, 9. October 1827 (vgl. zu 63, 5. 119, 24). Eine Schilderung des Geburtstagsfestes giebt Parthey (vgl. zu 32 d. B.); vgl. ferner Unterhaltungen mit Canzler v. Müller[3] S. 151—154. Über das den Aufenthalt des Königs in Weimar verherrlichende Gedicht des Canzlers vgl. zu 199, 2; das Gedicht des Königs „Nachruf an Weimar", am 3. September 1827 an v. Müller geschickt (vgl. Tageb. XI, 106, 26—28), im Canzler-Müller-Archiv, Fascikel 25, gedruckt: Gedichte des Königs Ludwig von Bayern. Zweyter Theil. -Zweyte, vermehrte Auflage. München 1829. S. 72 23. 24 vgl. 34 d. B.

Der im Druck (Boisserée II, 477) undatirte, von Strehlke unter dem 26. — 29. August 1827 eingeordnete Brief an Boisserée gehört unter den 6. September (39 d. B.).

*34. Concept von Schuchardts Hand, Abg. Br. 1827, 151 42, 23 Bayriſchen Dazu ein Vorconcept *g* auf einem Quartblatt, das zugleich Paralipomenon XXXIII f zu „Wilhelm Meisters Wanderjahren" enthält (Werke XXV, 2, 235), woraus zu bemerken: 42, 20 fehlt 43, 1 verliehen] verleihen wollen

finde] halte mich nach für Schuldigkeit Ew. K. 4 zu — habe] erbitte dieſem aus dieſes 8 fehlt

42, 23 vgl. 41, 23. 24.

Auf Bl. 157b, Abg. Br. 1827, findet sich zwischen Briefen vom 8. und 15. September ein undatirtes Concept von Schuchardts Hand, worin die gleiche Bitte wie in 34 d. B. ausgesprochen wird (ist 34 d. B. etwa nicht abgegangen? ist das erste Gesuch nicht beantwortet worden? ist das eine Concept vielleicht Vorconcept des anderen? welches Schreiben wäre dann das endgültige?):

Durchlauchtigſter pp.

In Ew. K. H. verehrter Gegenwart empfing aus den Händen Ihro Majeſtät des Königs von Bayern das Großkreuz des Verdienſtordens der Bayriſchen Krone Unterzeichneter bey feſtlicher Gelegenheit, zugleich auch Ew. K. H. gnädigſte Zuſtimmung und Vergünſtigung, ſich mit dieſem bedeutenden Ehrenzeichen fortan zuverſichtlich ſchmücken zu dürfen.

Indem derſelbe nun hiedurch dieſe für ihn ſo bedeutenden Vorzüge nochmals dankbar verehrt, naht er ſich Höchſtdenenſelben mit unterthänigſter Bitte, ſich durch wiederholt ausgeſprochene Vergünſtigung im Beſitz und Genuß dieſer ehrenvollen Auszeichnung herkömmlicher Weiſe zu verſichern.

Das von Strehlke I, 150, vermuthungsweise in den September oder October 1827 versetzte Schreiben an Heinrich Döring gehört in den Anfang des April 1826 und ist gedruckt XLI, 272.

35. Handschrift unbekannt. Gedruckt: Berliner Conversations-Blatt für Poesie, Literatur und Kritik. Erster Jahrgang. Nr. 180. Dienstag, den 11. September 1827. Dazu ein Concept von Schuchardts Hand, Abg. Br. 1827, 149, woraus zu bemerken: 43, 11 aber *g* üdZ echte g^1 aus rechte 12 nicht *g* auf g^1 üdZ 13 zu nach nicht [*g* auf g^1 gestr.] von der nach aber [*g* gestr.] 14 jedoch *g* üdZ gerne *g* aus gern 18 wir staunen *g* auf g^1 über und erstaunt nach 22 folgt ein längerer Passus, der hier eingeklammert und im Briefe an Zelter vom 1. September als „Beilage“ verwendet worden ist: 47, 20—48, 9 44, 10 vergegenwärtigen 12 mir

g über mich mitlebenden *g* üdZ 12. 13 vertraut gemacht *g* über kennen lehren 16—18 fehlt

Vgl. 47, 13; Tageb. XI, 104, 4 43, 10 vgl. 41, 11—42, 18 Gabe: Zelters Bild, vgl. zu 15, 2 Begas dankt für das ertheilte Lob am 14. October 1831.

36. Vgl. zu 4102 (Bd. 14). Johns Hand 44, 19 diesmaligem 45, 5 Tafeln nach Stunden 47, 7 beyliegenden 17—19 *g* Die „Beilage", 47, 20—48, 9, auf besonderem Bogen von Schuchardts Hand 47, 22 Abgebildete Mit Zelters Notiz: „5. 7ber angek." Gedruckt: Briefwechsel IV, 361; die „Beilage", 47, 20—48, 9, vorher schon im Berliner Conversations-Blatt für Poesie, Literatur und Kritik. Erster Jahrgang. Nr. 180. Dienstag, den 11. September 1827 (vgl. Briefwechsel IV, 430). Dazu ein Concept von Schuchardts Hand, Abg. Br. 1827, 151, woraus zu bemerken: 44, 22 weiter *g* über leider 45, 4 zu rechter *g* aus zur guten 6 zu ergötzen nach sich [*g* gestr.] 7 Erfreulichen *g* über Guten 9 gutem *g* aus guten konnte *g* [?] aus konnt 14 dem Geber *g* für Herrn mit folgender Lücke 21. 22 Medaille nach silberne 46, 9—11 Im—Wieland aR für Vater Wieland 17 so auch *g* über hat 21 unsre 47, 2 auch *g* üdZ 6 und *g* über diese 7 beyliegenden An 16 schliesst sich unmittelbar 48, 11 an 17—19 fehlt Das Concept der Beilage 47, 20—48, 9 als ursprünglich dem Briefe an Begas vom 1. September angehörend (vgl. zu 43, 23) Abg. Br. 1827, 149 47, 22 Abgebildete 48, 2 dargestellte Meister *g* auf g^1 über Kenner 3 und g^1 [?] aus um 9 nach Umrisse folgt mit neuem Absatz: Die Kleidung, bürgerlich-edel, geschmackvoll in Stoffen, Farben und Falten, alles wirkt zusammen zu einem vollendeten Eindruck.

Vgl. Tageb. XI, 104, 4—6 44, 19. 20 vgl. zu 41, 11—42, 18 45, 4 vgl. zu 32 d. B. 6 Eduard Gans (1798—1839), ausserordentlicher Professor der Jurisprudenz in Berlin, vgl. Tageb. XI, 103, 6—8. 25—28; er befand sich damals (nach Parthey: „Ein verfehlter und ein gelungener Besuch bei Goethe" S. 68) auf einer Werbereise für die „Jahrbücher für wissenschaftliche Kritik" (vgl. zu XLII Nr. 80), deren eigentlicher Begründer er war; er berichtet über seinen Besuch in den „Rückblicken auf Personen und Zustände" Berlin 1836,

S. 35, 5 Elise] vgl. zu 15, 2. 5 hatte mit einem Briefe vom 24. April 1827 gesandt: Vossische Zeitung 1908, Sonntagsbeilage Nr. 25 die Zeichnung einer Harfiandschaft zum Geburtstag geschickt. vgl. Tageb. XI, 103, 18 u. Goethe legte für Elise das Gedicht bei „Büsels Pinsel, Künstlers Kiel“ Werke IV, 140; V, 2, 99. vgl. 15, 3. 45, 21. 47, 17. 21 vgl. zu 15, 14. 22 Die Münzen sollten von der „kleinen artigen Elise aus Weimar“ Johanna, spätere Frau Dr. Veit überbracht werden. Zelter schrieb dann einen Begleitbrief Briefwechsel Nr. 555, Bd IV, 360); da aber Fräulein Elkan sich zum Abholen der Münzen und des Briefes nicht einfand, übergab Zelter am 7. August die Münzen dem Schauspieler La Roche; der Begleitbrief wurde noch um zwei Nachschriften, vom 1. und 7. August, die im Druck fehlen, vermehrt, ehe er abgeholt wurde 18 vgl. zu 15, 15. 20 22 Die Medaille von Antoine Bovy 1824 (vgl. Zarncke, Verzeichniss der Originalaufnahmen von Goethe's Bildniss, Nr. 119, vgl. zu XXXVIII, 119, 12. 192, 12 und in diesem Bande zu 161, 7. 24 Zelter hatte ein Billet mitgeschickt, das Förster ihm am 24. August geschrieben (Eing. Br. 1827, 424), worin es heisst: „Aber eine grosse Bitte füg' ich noch bei, die nämlich, dass Sie eine Fürbitte für mein Kunstblatt bei dem alten Herren [nämlich Goethe] einlegen, so dass er mir bis October eine wenn auch so kleine briefliche Mittheilung mache.“ 27 Ist nicht geschehen 46, 16 vgl. zu 15, 2 47, 8. 9 Der „geistreiche Mann“ ist natürlich Goethe selbst 12 Zelter am 14. Juli 1829: „... ich wüsste nichts Anständigeres als ihm ein Exemplar deiner letzten Ausgabe (ein kleines ...) für seine Frau zu übersenden“ 13 vgl. 35 d. B. 20—48, 9 vgl. 15, 2. 28, 21. 47, 7. 8.

Ein Schreiben der Oberaufsicht vom 4. September 1827, Schuchardts Hand, an den Professor der Medicin in Jena Aemil Huschke, dessen Besuch der Naturforscherversammlung in München betreffend (vgl. zu 90, 9. 10), in dem Fascikel des Cultus-Departements „Anatomisches Museum“ Nr. 12 Bl. 16. Vgl. zu 184, 6; Tageb. XI, 105, 17. 18. 28.

37. Vgl. zu 4102 (Bd. 14). 48, 11—50, 12 Schuchardts Hand, 50, 13—15 die Johns 48, 10 *g* 50, 16—19 *g* Gedruckt:

Briefwechsel IV, 366. Dazu ein Concept von Schuchardts Hand, Abg. Br. 1827, 152b, in unmittelbarem Anschluss an das Concept zu 36 d. B., woraus zu bemerken: 48, 10 fehlt 49, 4. 5 Den — abandonniren *g* aus Schlegels Vorlesungen werde ich außer den Berlinern wohl auch condemniren 20 allem nach auch [*g* gestr.] und jedem *g* üdZ 23 bewundere 25 Mimische *g* üdZ 28 ihre Schüler *g* über sie selbst 28—50, 1 sie—weichen *g* aR nachgetragen 50, 1 Der nach und [*g* gestr.] rezitirende *g* über dramatische 2 dagegen *g* üdZ durch Übung *g* üdZ 4. 5 seine — verstattet *g* über es ihm gegeben ist Concept zu 13—15 siehe zu 41, 11—42, 18 16—19 fehlt

Vgl. Tageb. XI, 106, 15 48, 21 Zelter im Briefe vom 10.—23. August: „Über Deine Tonlehre [vgl. zu XLI, 143, 18] habe ich etwas in Petto das Dir Freude machen soll ... Es betrifft die Moltonleiter" 49, 5 vgl. zu 27, 6; Zelter, 10. August: „Urtheile über A. S. Vorlesungen werden nach und nach dreister" 49, 17 Zelter, 10. August: „A. Humboldt, auch ein frevelnder Zuhörer (der Minister ist nicht anhier) lässt Dich grüssen. Dies Brüderpaar, o gemini! sind Dir echte Kunstzwillinge, Beyde so ohne alle musikalische Beylage, dass mir ordentlich bange werden kann um sie.', 23 Darüber handelt Zelters Brief vom 13. Juli — 8. August (vgl. zu 15, 14), vgl. 70, 15 50, 13—15 vgl. zu 41, 11—42, 18.

38. Vgl. zu Bd. 34 Nr. 54 50, 20—51, 28 Schuchardts Hand, 52, 1—3 die Johns 51, 2 allen 52, 4. 5 *g* Gedruckt: Gaedertz, Bei Goethe zu Gaste. 1900. S. 152. Dazu ein Concept von derselben Hand, Abg. Br. 1827, 150, woraus zu bemerken: 51, 2 allen 5 Ein nach denn [*g* gestr.] 8 ihre nach denn [*g* gestr.] 10 Vagabund *g* über Bettler 12 ihr—Silber] ihre Gold-, Silber- *g* als Beginn nicht ausgeführter Änderung aus ihr Gold, Silber 13 Monumente *g* auf Bleistift aus Monument fromme *g* aR 14 gleich nach zum Andenken [*g* auf Bleistift gestr.] Concept zu 52, 1—3 siehe zu 41, 11—42, 18 52, 4. 5 fehlt

Vgl. 113, 13; Tageb. XI, 106, 15. 16 50, 20 In einem Billet vom 8. August (Eing. Br. 1827, 411) kündigt d'Alton die letzterschienene Lieferung seiner „Vergleichenden Osteologie" an, die die Cetaceen behandelt; der der Sendung beigefügte Begleitbrief, ebenfalls vom 8. August, im Fascikel „Naturwiss.

Correspondenz IX[a] Bl. 76 (gedruckt: Bratranek, Naturwiss. Correspondenz I, 24); vgl. Tageb. XI, 100, 4 51, 3 Zu gleicher Zeit sendet d'Alton das die straussartigen Vögel behandelnde erste Heft der von seinem Sohne Johann Samuel Eduard (1803—1854) bearbeiteten Osteologie der Vögel, vgl. Tageb. XI, 100, 4. 5; der jüngere d'Alton hielt sich seit 1825 bei Cuvier in Paris auf, von wo aus er am 6. Juli 1827 (Fascikel „Naturwiss. Correspondenz IX" Bl. 82; gedruckt: Bratranek, Naturwiss. Correspondenz I, 28) sein Werk bei Goethe ankündigte 52, 1—3 vgl. zu 41, 11—42, 18; vgl. d'Altons Antwort vom 13. October 1827 (Bratranek I, 25).

Zu 38 d. B. liegt von Schuchardts Hand ein Schema vor (vgl. zu 8 d. B.), als erledigt g^2 durchgestrichen:

Dalton.

Dank und Freude an seinem neuen Heft.
Vortheil früherer Bemühungen.
Verhältniß wie Liebhaber zum Künstler,
Wie Dilettant zum Meister.
Glückwunsch zu gleicher Thätigkeit des Sohnes.
Beifall daß er ihn nach Paris gesendet.
Geselliges Bestreben der Franzosen.
Bey den Deutschen nicht zu erwarten.
Ihre Vereine gehen auf löbliche aber triviale Dinge hinaus.
Wohlthätigkeit und Elementar-Unterricht.
Monumente und Stiftungen zum Andenken.
Die höhern Zwecke in Wissenschaft und Kunst sucht jeder für sich allein zu erreichen.
Was gelingt muß man zu benutzen suchen.
Für eignes Thun muß man auf lebendige gegenwärtige Theilnahme verzichten.
Verzeihung dieser gewissermaßen mißmuthigen Betrachtungen.

39. Vgl. zu 6161 (Bd. 22). 52, 6—23 Schuchardts Hand, 53, 1—9 die Johns 53, 4 für nach aber 7 Lebens nach Schweigens 10. 11 g Gedruckt: S. Boisserée II, 477. Dazu ein Concept von Johns Hand, Abg. Br. 1827, 150[b], woraus

1 Dalton. g^2

zu bemerken: 52, 22 auf nach gute Concept zu 53, 1—3 siehe zu 41, 11—42, 18 53, 4 Hiemit 5 freundlich 7 da nach die 8 nähere üdZ 10. 11 fehlt

Vgl. Tageb. XI, 106, 16. 17 52, 8 Vom 21. August, gedruckt: S. Boisserée II, 474; vgl. Tageb. XI, 101, 28. 102, 1 11—13 Boisserée: seit vier Monaten habe Goethe ihm nicht mehr geschrieben. „Ob Sie meinen Brief vom 9ten July von hier [München] durch den englischen Maler Callcott erhalten haben, muss ich fast bezweifeln." 16 Von Stuttgart nach München 53, 1—3 vgl. zu 41, 11—42, 18.

*40. Concept von Schuchardts Hand, Abg. Br. 1827, 154 54, 1 zurückgelangt *g* aus zurück nach Hause gelangt 3 Knochenbreccie *g* aus Knochen und Lücke 3. 4 und Nachricht — von *g* über und 5 in *g* über von 6 wird aus wirkt 13 Unternehmens *g* in Lücke nachgetragen 17. 18 daß — Wozu *g* aus was und wozu 22 deßhalb *g* über Wie

53, 12 „Fortsetzung" zu 8 d. B.; vielleicht nicht abgegangen 53, 16 vgl. zu 2, 23. 25 54, 1 Undatirt (vom 20. August; gedruckt: Sauer, Briefwechsel zwischen Goethe und Sternberg S. 137), vgl. Tageb. XI, 103, 11. 12 2. 3 vgl. zu 184, 10 6 vgl. zu 90, 9. 10 7 vgl. 282, 15; XLII, 128, 19—22; Tageb. XI, 27, 11. 12. 17. 18 18 Der französische Politiker und Nationalökonom Pierre Charles François Baron Dupin (1784—1873) 23 Hier steht ein Bericht über Dupins zweibändiges Werk „Forces productives et commerciales de la France", vgl. 60, 8. 9. 105, 13. 14.

41. Handschrift unbekannt. Gedruckt: Originalien aus dem Gebiete der Wahrheit, Kunst, Laune und Phantasie. Sechzehnter Jahrgang. 1832. Nr. 86.

Adressat († 1833), Hofschauspieler und Regisseur in Weimar, schreibt am 29. August an August v. Goethe (Eing. Br. 1827, 426): „Ew. Hochwohlgeboren freundlichster Erlaubniss zu Folge, bin ich so frey, meine gestern ausgesprochene gehorsame Bitte hier abermals in Anregung zu bringen. Es betrifft dieselbe die Ertheilung der, von Sr. Excellenz, Ihrem hochverehrten Herrn Vater in den Jahren 1825—26 zum 7. November und 28. August verfassten, unvergleichlich schönen Gedichte, an den Hofrath Dr. Schütte in Bremen. Dieser redliche Verehrer des grossen Göthe hegt keinen

innigern Wunsch, als sich des Besitzes der genannten Gedichte mit der Unterschrift des allgeliebten Verfassers, und der Aufschrift: 'Für den Hofrath Schütte in Bremen', erfreuen zu können . . .' Goethe sendet das Gedicht „Wenn am Tag Zenith und Ferne" (Werke IV, 135; vgl. Werke V, 2, 95: H^{404}). Wagener dankt am 16. September (Eing. Br. 1827, 468), Schütte selbst am 3. October (Eing. Br. 1827, 488) 16. 17 Ausser dem erwähnten Dankbrief liegen von Daniel Schütte (1763—1850; er war seit 1806 Unternehmer des Bremer Theaters) keine Briefe vor.

*42. Concept von Johns Hand, Abg. Br. 1827, 157

Adressat, Cammerdirector und Oberforstmeister, war zugleich im Hof-Stallamt thätig; am 8. September (Eing. Br. 1827, 469) meldet er, dass er nach Allstedt gehe, „wo die heurigen Fohlen ihrer Taufe gewärtig sind", und bittet um die Namen, die ihm Goethe hierzu versprochen habe.

*43. Concept von Schuchardts Hand, Abg. Br. 1827, 160^b 56, 14 Daß g aus Was 57, 2—4 begriffen, — abzuwarten g^s aus begriffen. Herr Professor Hegel ist gleichfalls abwesend. Die Rückkunft beider ist abzuwarten, wovon ich alsobald Nachricht ertheile 7 Wirckungen g über Fortschritte

Vgl. Tageb. XI, 107, 10. 11. 108, 1 56, 11 Von Schubarth mit einem Begleitbrief vom 20. August 1827 eingesendet (vgl. Tageb. XI, 103, 13. 14), vgl. zu 25, 9. 18 57, 3 vgl. zu 78 d. B.

Die von Goethe an Schubarths Promemoria vorgenommene ‚Einschaltung' (vgl. 56, 14) liegt vor von Schuchardts Hand, Abg. Br. 1827, 160^b:

Einschaltung in Schubarth's Bittschreiben.

Wie ich nun als Schriftsteller zu wirken und zugleich fernere Ausbildung zu gewinnen getrachtet, habe mich in der Beilage darzulegen bemüht. Sollte ich jedoch hierin vielleicht zu ausführlich geworden seyn, so hoffe gnädige Verzeihung zu verdienen, in Betracht, daß es mir höchst anliegen mußte, meine vorzutragende submissiste Bitte möglichst zu begründen.

---

2 zugleich nach mich [g gestr.] 2. 3 fernere — gewinnen g aus fernerhin auszubilden

Meine Verheyrathung nämlich, und der Wunſch, durch die erworbenen Kenntniſſe andern nützlich zu werden, beſtimmten mich, bey Rückkehr von einem in Berlin möglichſt genutzten Aufenthalt, hier in Hirſchberg zu Anfang 1826 die Verpflichtung als Lehrer mehrerer der angeſehenſten hieſigen Familienſprößlinge anzunehmen und ſo mich überhaupt dem Lehrfache zu widmen.

*44. Concept von Johns Hand, Abg. Br. 1827, 163 58, 13 näher] näherer Datum von Schuchardts Hand Dazu ein Vorconcept von Schuchardts Hand, woraus zu bemerken: 57, 10 erwiedere g^3 über vermelde 22. Aug. g^3 aR 13 jedoch g^3 üdZ 15 beſonders nach ich [g^3 gestr.] 16 vorzuzeigen g^3 aus vorzulegen 21 in nach ſchon [g^3 gestr.] 22 Blättern g^3 aus Blätter 58, 1 nach g^3 über zu 3 einer nach von [g^3 gestr.] 9 um über für

Vgl. Tageb. XI, 108, 20 57, 10 Eing. Br. 1827, 431, vgl. 20, 10; Tageb. XI, 102, 9 15 Börner meldet, dass er unter den von Goethe zurückgeschickten Zeichnungen (vgl. zu 20, 10. 24, 1) dreizehn namentlich aufgeführte Stücke nicht gefunden habe 21. 22 vgl. 24, 13—20 58, 3 vgl. 108 d. B. 12 Scheint nicht geschehen zu sein.

*45. Concept von Schuchardts Hand, Abg. Br. 1827, 161 58, 20. 21 dabey jedoch g^3 aus aber dabey doch 22 auf aus auch 59, 10 Dringende nach Meine Obliegenheiten nach gegenwärtige 11 höchſt g^3 über ſo 17. 18 kommt — Fall g über gewinnt man 18 immer nach doch [g gestr.] 19 abzugewinnen g aus ab 20 gewogenen g über günſtigen 22 dieſem g aus dieſen 22. 23 Geſchäften g üdZ 23 Geiſt — Glück g aus der Geiſt und das Glück

Vgl. Tageb. XI, 108, 20. 21 58, 19 Adressat, Arzt und Chemiker in Dresden, hatte mit einem Begleitbrief vom 28. August (Eing. Br. 1827, 452) ein nicht näher bezeichnetes Werk (vermuthlich: Optik oder Versuch eines folgerechten Umrisses der gesammten Lehre vom Licht, Dresden 1828) eingeschickt; Goethe sendet zum Dank eine Bronze-Medaille (die Jubiläumsmedaille von Brandt?), wofür Ficinus am 17. September dankt (Eing. Br. 1827, 464).

*46. Concept von Johns Hand, Abg. Br. 1827, 161^b 60, 10 die — erſtatten aus zur Hälfte

Über die Beziehung, die Goethe von Seiten der Oberaufsicht über die unmittelbaren Anstalten für Wissenschaft und Kunst zu der von Frau v. Pogwisch geleiteten französischen Lese-Gesellschaft unterhielt, vgl. XLII Nr. 207/8 60, 3 Frau v. Pogwisch (undatirt, Eing. Br. 1827, 465): sie sei mit der Beschaffung des „Globe" nicht beauftragt worden 8. 9 vgl. zu 54, 18. 23; Frau v. Pogwisch erklärt sich zur Anschaffung bereit (vgl. Tageb. XI, 115, 26. 27).

Der von Strehlke II, 502 verzeichnete Brief an Hirt vom 12. September 1827 ist identisch mit 4 d. B.

Ein in Heberles Katalog zur Autographen-Auction vom 18. Februar 1889 als Nr. 1069 verzeichneter Brief vom 12. September 1827 war nicht zu erreichen.

Concepte eines Berichtes an Carl August vom 14. September 1827, Schuchardts und Johns Hand, die Thätigkeit der jenaischen Bibliotheksbeamten darstellend, in dem zu 120/1 d. B. genannten Fascikel, bleiben von der Briefabtheilung ausgeschlossen.

*47. Vgl. zu 6243 (Bd. 22). Johns Hand 61, 4 *g* Dazu ein Concept von derselben Hand, Abg. Br. 1827, 157 b, woraus zu bemerken: 60, 16. 17 abzugeben wäre *g* über abgeben könnte 19 eben] ohngefähr diese *g* aus diesen 61, 1 Summe *g* über Preis 2 beliebigen *g* aus geliebigen 4. 5 fehlt mit Ausnahme des Datums

Das Concept eines Berichtes an Carl August, undatirt, aber auf den 15. September zu verlegen (vgl. Tageb. XI, 110, 5. 6), Befürwortung der Urlaubsgesuche jenaischer Professoren (F. S. Voigt zu einer Reise nach England, vgl. Tageb. XI, 146, 26. 27; Unterhaltungen mit Müller, 5. September 1827; Göttling und Huschke zu ihrer Reise nach Italien, vgl. zu 200 d. B.), bleibt von der Briefabtheilung ausgeschlossen.

*48. Vgl. zu 6330 (Bd. 23). Johns Hand 61, 21 *g* Dazu ein Concept von derselben Hand in dem zu 15 d. B. genannten Fascikel, Bl. 33, woraus zu bemerken: 61, 10 beyliegenden 17 in — Bande üdZ 21. 22 fehlt mit Ausnahme des Datums

Vgl. Tageb. XI, 111, 21. 22 61, 7 Die J. G. Cotta'sche Buchhandlung theilt am 31. August 1827 (in dem zu 15 d. B.

genannten Fascikel, Bl. 28) mit, die Grau'sche Buchhandlung in Baireuth habe angezeigt, „dass von Goethe's Faust in der Anzeige [Werke XLII, 1, 109—120; vgl. zu XLI, 8, 9] nichts enthalten seye", und habe angefragt, ob Faust „vielleicht in den am Ende der Ankündigung angedeuteten Supplement-Bänden erscheine" 11 vgl. zu Werke XLII, 1, 111, 12 16 vgl. 64, 21. 22 sowie zu 260, 12.

49. Handschrift von Schreiberhand unbekannt (vgl. August Spitta, Berlin, XXXI. Verzeichniss einer werthvollen Sammlung von Autographen. Weimars Musenhof. Nr. 154; im Besitz der J. G. Cotta'schen Buchhandlung Nachfolger ist nur noch eine späte Abschrift, vgl. zu 15 d. B.). 62, 23. 24 *g* Gedruckt (ungenau): G.-Jb. II, 304. 62, 2 noch fehlt G.-Jb. 7 Austheilung] Eintheilung G.-Jb. 13 zweiten G.-Jb. 20 fernern G.-Jb. Dazu ein Concept von Johns Hand in dem zu 15 d. B. genannten Fascikel, Bl. 31, woraus zu bemerken: 62, 5 Ihre nach Sie 12 später *g* aR für sobald es nöthig ist 12—16 Besonders — vorzunehmen *g* aR 13 zweyten 16 träfen über machten 23—25 fehlt mit Ausnahme des Datums

Vgl. Tageb. XI, 111, 24 62, 3 Reichel sendet mit einem Briefe vom 2. September (in dem zu 15 d. B. genannten Fascikel, Bl. 27) ausser Bogen 4 des ersten Bandes *C* (vgl. zu 21, 11) Aushangbogen 9—20 zu C^1 IX (vgl. zu 20, 17) und 1—8 zu C^1 XIII 5 Reichel: „Wir sind auf mehrere Irrthümer gestossen, die wir nach Kräften berichtiget haben. Z. B. im Tasso S. 232 [der Ausgabe *B*, Bd. 7] Z. 10 v. u. steht: Wie lang verdeckte mit dein heilig Bild Die Buhlerinn. — S. 293 in der natürlichen Tochter lezte Zeile [Ausgabe *B*, Bd. 7] meinem statt meinen. — S. 306 [Ausgabe *B*, Bd. 5] im Tankred Zweyter Auftritt statt fünfter, und einige andere, die mir nicht gerade mehr im Gedächtniss sind." 7 vgl. 63, 11. 64, 7—65, 20 62, 10 vgl. zu 63, 18. 19 11. 12 vgl. 63, 14; ungedruckt war in Bd. XII der Beginn zu „Faust" zweitem Theil (vgl. 64, 22 und zu 260, 12), in Bd. XV die „Novelle" (vgl. 65, 18. 19 und zu 280, 5) 18. 19 Reichel bestätigt den Empfang am 23. September (in dem zu 15 d. B. genannten Fascikel, Bl. 36); vgl. auch zu 180, 11.

*50. Vgl. zu 6330 (Bd. 23). Johns Hand 63, 20 folgende 64, 3—6 *g* 18 Theaterrede 19 22] 20 Dazu ein Concept von derselben Hand in dem zu 15 d. B. genannten Fascikel, Bl. 29, woraus zu bemerken: 63, 2 daß nach die 8 Termin 16 Originals *g* aus Originales 64, 2 überdacht aus gedacht 3—6 fehlt mit Ausnahme des Datums 6 Weimar fehlt b. — 1827 *g* Im Concept der „Beilage" ist die Bogenberechnung der einzelnen Bände g^2; zu dieser „Beilage" liegt noch ein Vorconcept vor von Johns Hand, lose in dasselbe Fascikel eingelegt

Vgl. Tageb. XI, 111, 24. 25 63, 5 vgl. 74, 23; Cotta am 9. October (in dem zu 15 d. B. genannten Fascikel, Bl. 40): „Die Rechnung und Zahlungen habe ich ganz richtig gefunden und es bleiben Ihnen auf neue Rechnung also rh. 18 zu gut." 11 vgl. 62, 7. 64, 7—65, 20 14 vgl. zu 62, 11. 12 16 vgl. 62, 9 18. 19 vgl. 62, 10; Tageb. XI, 113, 3—5 64, 3 Cotta antwortet am 9. October 64, 7—65, 20 vgl. 62, 7. 63, 11; zur Bogenberechnung vgl. zu 180, 11 64, 22 vgl. zu 61, 16. 260, 12 65. 18 vgl. zu 280, 5.

Der Entwurf zur Abrechnung mit Cotta (vgl. 63, 5) liegt vor von Johns Hand auf Bl. 32 des zu 15 d. B. genannten Fascikels. Zum Ergebniss der „Soll"-Columne vgl. zu 63, 5; zu den zwei Subscriptionen der „Hat"-Columne vgl. XLII, 79, 16—18 und 133/4 d. B.

Die von Cottasche Buchhandlung in Stuttgart

Soll		rth.	gr.	Hat		rth.	gr.
1824				1824			
May	Nach *Saldo fol.* 1 . .	501	$9^2/_3$	Juni 15.	Bemerkte Auslag. . .	48	$3^3/_3$
				Sept. 24.	von Frege d. Elkan . .	400	—
1825				1825			
				Apr.	v. Frege d. Elkan . .	600	—
May	Kunst u. Alt. *V.* 2 . .	500	—				
	Kupfer an Schwerdgeb.	46	4				
1826				1826			
Aug.	Kunst u. A. *V.* 3 . . .	500	—				
				Septbr	v. Frege d. Elkan . .	500	—
1827				1827			
Apr.	Kunst u. A. *VI.* 1 . .	500	—	Apr.	v. Frege d. Elkan . .	500	—
	Sa.	2047	$13^2/_3$		*Sa.*	2048	$3^3/_3$
		100					
		2147	$13^3/_3$		Hiezu zwey Subscriptionen auf meine Werke drey Lieferungen jede zu 13 rth. 12 gr. . .	81	
		2129					
	rth	18	—			2129	$3^3/_3$

51. Vgl. zu Bd. 40 Nr. 270. Concept von Schuchardts Hand, Abg. Br. 1827, 162 65, 24 merckwürdige *g* über schöne gehaltig *g* üdZ 66, 5 der] den 6 zu üdZ 18 geht aus gehe Gedruckt: Weimarer Sonntagsblatt Nr. 16. 20. April 1856. S. 140. Aus diesem Druck ist zu bemerken: 65, 21 Neffe] Alfred 24—66, 1 Gabe — hast] Gabe, womit Du meinen Geburtstag verschönt hast, gehaltig danken 66, 8 vierzehn 13 deine Freunde] Dein Freund 14 haben] habe 16—24 fehlt Vgl. Tageb. XI, 111, 25. 26 65, 24 Nicolovius hatte seine Sammlung „Über Goethe. Literarische und artistische Nachrichten. Erster Theil. Leipzig 1828" in Aushangbogen (? oder gar erst im Manuscript? die Vollendung kündigt er am 25. November 1827 an) eingesendet, vgl. 95, 12 66, 1 vgl. zu 41, 11—42, 18 19 vgl. zu 69, 10.

4 (in der „Soll"-Columne) $9^2/_3$ aus $9^3/_3$ 18—22 (in der „Soll"-Columne) g^1 22 (in der „Hat"-Columne) g^1

52. Vgl. zu Bd. 35 Nr. 134. Schuchardts Hand. 68, 13 ich fehlt. 68, 1 mir fehlt. 17, 19 g. Gedruckt: Zeitschrift für bildende Kunst. 1880. Heft 12: Eggers, Rauch und Goethe S. 158. Dazu ein Concept von Johns Hand. Abg. Br. 1827. 158. woraus zu bemerken: 67, 19 Herrn fehlt 22 woraus aus [illegible]. 68, 1, 4 in — an üdZ. 13 und — 69, 16 von Schuchardts Hand auf einem Blatte, das über eine ältere Fassung übergeklebt ist. Aus der zweiten Fassung ist zu bemerken: 68, 13 dem g^3 aus den. 17 Begünstigung g^3 aus Vergünstigung. 26 bey nach mir [g^3 gestr.]. 69, 4 entschieden nach allerdings [g^3 gestr.]. 13 durchaus g über überall. 17—19 fehlt mit Ausnahme des Datums. Die ältere Fassung von 68, 13 und — 69, 19, von Johns Hand, lautet: und es ist vielleicht nicht zuviel gewünscht [gewünscht g über verlangt]: daß [daß g üdZ] auf irgend eine Weise, etwa mittelbar, bey Ihrem weit umfassenden Einfluß, dahin zu wirken wäre, um [wäre, um g über daß] dem, zwar wohlhabenden, aber durch eine starke Familie doch bedingten Hausvater auch von der ökonomischen Seite einiges zu Gute kommen zu lassen [kommen — lassen g aus komme]. [Absatz] Ich würde bey so vielen wichtigen Obliegenheiten [g^3 aus Ihnen obliegenden wichtigen Geschäften] mit einem solchen Ansinnen nicht hervortreten, wenn nicht eben ein[e] ausgebreitete [g^3 aus ausgebreiteter] Thätigkeit [g^3 über Wirkungskreis] einen [g^3 über dem] wohlwollenden Mann [nach g^3 gestrichenem thätigen] gerade in den [den g^3 über einen] Fall setzte dasjenige, [dasjenige, g^3 üdZ] was in beschränkteren Zuständen nicht geleistet werden könnte zu überschauen [g^3 aus übernehmen] und auszuführen. [Absatz, g^3 angeordnet] Ew. Wohlgeb. [g^3 über Ihre] bisher [nach so] so oft erprobte Geneigtheit auch in diesem Falle mit Vertrauen ansprechend bitte diese Zudringlichkeit zu entschuldigen, welche ich nur in dem Sinne wagen durfte daß die vorgetragenen Wünsche Ihren so hoch bedeutenden Kunst- und Lebenskreise nicht unbequem seyn sollten [g^3 aus soll]. [Absatz, g^3 angeordnet] Schließen kann ich aber [aber g^3 aR] nicht als [als nach g^3 gestrichenem anders] mit wiederholtem Dank und mit Bemerckung [g^3 über der Versicherung] daß mir zu meinem diesmaligen Geburtsfeste, unter manchem andern, auch ein höchst gelungenes Portrait meines trefflichen Zelter zugekommen, worin ich das bedeutende Künstlerverdienst des Herrn Begas aller-

bings entſchieden [g^3 aR für freudig dieses g^3 über dankbar] anzuerkennen habe [habe g^3 ohne Ersatz gestrichen].

Vgl. Tageb. XI, 111, 26. 27 67, 2 vgl. 142, 1; XLII, 101, 2 3 Angelica Facius hatte, wie sie in einem unvollständig datirten Briefe („am [Lücke] August 1827", Eing. Br. 1827, 486; vgl. Tageb. XI, 104, 23) an Goethe schreibt, dem Grossherzog Carl August eine Büste des Kaisers Nicolaus von Russland eingesendet 19. 20 vgl. zu 109, 10. 11; Rauchs Antwort in seinem Briefe vom 18. October (vgl. zu 82 d. B.) 69, 1 vgl. zu 41, 11—42, 18 2 vgl. zu 15, 2 10 Wilhelm Johann Carl Zahn (1800—1871), vgl. 66, 19. 69, 21. 70, 21. 89, 16. 92, 15. 148, 23; Tageb. XI, 107, 7—9. 18—22. 108, 9—18. 25—27. 109, 3—8. 24. 25. 110, 17—21. 111, 10—13; Werke XLIX, 1, 163. 164; 2, 14. 15; der Bericht Zahns über seinen Besuch in Weimar (vgl. G.-Jb. II, 521) ist wieder abgedruckt bei Biedermann, Goethes Gespräche VI, 199. Vgl. 54/5 d. B.

53. Vgl. zu 4102 (Bd. 14). Schuchardts Hand 70, 6 *g* mit Zelters Notiz: „Am 27 8bre erhalten" Gedruckt: Briefwechsel IV, 379. Dazu ein Concept von derselben Hand, Abg. Br. 1827, 162b, woraus zu bemerken: 69, 23 Neapel] in Neapel 70, 2 welches *g* über deſſen 3 ſo *g* üdZ 6. 7 fehlt mit Ausnahme des Datums

Vgl. Tageb. XI, 111, 27 69, 21 vgl. zu 69, 10; Zelters Antwort vom 28. October — 3. November (Briefwechsel IV, 430).

54. Vgl. zu 7043 (Bd. 25). Johns Hand 70, 11 welchem 71, 2 mein *g* aus ein 11 *g* 12 d. fehlt Gedruckt: Joh. Val. Teichmanns Literarischer Nachlass S. 263. Dazu ein Concept von Schuchardts Hand, Abg. Br. 1827, 161b, woraus zu bemerken: 70, 11 welchem 14 Darſtellungen *g* aus Darſtellung 71, 3 jungen fehlt 5 hinauszuführen] hinüber zu führen 9 zu] beſtens zu 11. 12 fehlt mit Ausnahme des Datums

Vgl. Tageb. XI, 111, 27. 28 70, 15 vgl. 49, 23 21 vgl. zu 69, 10.

Ein von Strehlke III, 244 verzeichneter Brief an Zahn vom 18. September 1827 (vgl. Tageb. XI, 111, 28. 112, 1) war nicht erreichbar.

55. Vgl. zu 6161 (Bd. 22). Johns Hand 71, 12 zu beſchweren *g* üdZ 72, 6 um aus und 12 wahrhafteſten 20 theilnehmend,] Theil nehmen 73, 6 in *g* üdZ 22 ihre 74, 7 ihn 12 deren *g* aus der 14. 15 *g* Gedruckt: S. Boisserée II S. 478. Dazu ein Concept von derselben Hand, Abg. Br. 1827, 170, woraus zu bemerken: 71, 13 Schreiben *g* über Briefe 18 zu beſchweren fehlt der nach der mich nöth[igte] 22 meinen *g* aus mein 24 vertraulich — Sie *g* üdZ 72, 2 ſolle *g* aus ſollte 3. 4 die Freunde] den Freund 5 gegen jenen *g* üdZ 6 um] und 7 möglichſt g^3 aus möglich wenigſt nach auf[fallenden] 11 in *g* aus im 12 wahrhafteſtem *g* aus wahrhafteſten 19 Männern] jungen Männern 20 theilnehmend,] Theil nehmen 21 kräftig *g* über umſichtig ward *g* aus war 73, 9—11 mir — habe g^3 aus doch mit dem Vortheil mit Reiſenden deren ich gar viele zu ſprechen habe eine glückliche und nützliche Unterlage zum Geſpräch zu finden 14 und nach Ich war indeſſen in mein Gartenhaus 20 mich *g* üdZ 20. 21 mit den *g* über die 21 hochmüthig- *g* aus hochmüthig Frömmlingen *g* aus Frömmlinge [nach Fremdlinge] 22 ihren] ihre [versehentlich stehen gebliebener Rest der ersten Fassung] vielköpfig-vielarmigen *g* aus vielköpfig vielarmige Göttern *g* aus Götter 22. 23 keineswegs — kann *g* über mit Haß verfolge 26 um ihretwillen *g* üdZ 74, 3 den *g* über einen Maler und *g* üdZ 6 Gunſt *g* aus Kunſt 7 ihm] ihn 8 manches *g* aR 9 eines nach von 11 verſchiedenem *g* aus verſchiedenen dem *g* aus den 13 an bey schliesst sich in unmittelbarem Fortgang das Concept zu 60 d. B. an 14. 15 fehlt

Vgl. Tageb. XI, 113, 1. 2 71, 17. 18 vgl. 121, 12; XLII Nr. 216. 228 72, 17 vgl. XLII, 144, 9. 154, 22; Tageb. XI, 48, 14—16; d'Alton an Goethe, 3. April 1827 (Bratranek, Naturw. Correspondenz I, 23) 23 Der „Globe", dessen Mitarbeiter Jean Jacques Ampère war, brachte in der Nummer 21 vom 22. Mai 1827 einen Brief Ampères an eine Pariser Dame über seinen Besuch in Weimar (eine Übersetzung im Morgenblatt für gebildete Stände Nr. 134 vom 5. Juni 1827), vgl. Tageb. XI, 67, 6. 7; Briefwechsel mit Zelter IV, 323; Unterhaltungen mit dem Canzler v. Müller vom 20. Juni 1827 73, 4 Von Des Voeux (vgl. zu 221, 17; Eing. Br. 1827,

191) übersandt, angekommen am 15. April (Tageb.), vgl. zu 75 d. B. 17 vgl. XLII Nr. 135. 136 74, 1—10 vgl. XLII, 196, 6. 249, 11. 262, 17 und in diesem Bande 162, 23—163, 8, sowie zu Nr. 59 14 vgl. 60 d. B.

*56. Vgl. zu 6330 (Bd. 23). Johns Hand 75, 4. 5 *g* Dazu ein Concept von derselben Hand in dem zu 15 d. B. genannten Fascikel, Bl. 34, woraus zu bemerken: 74, 22 th. fehlt 23 Rechnung] Berechnung 75, 1 dieſes nach Sie 4—6 fehlt mit Ausnahme des Datums

Vgl. Tageb. XI, 113, 2. 3 74, 18 vgl. zu 50 d. B. 21 vgl. Tageb. XI, 112, 18—20.

*57. Concept von Schuchardts Hand, Abg. Br. 1827, 168 75, 15. 16 ſolchen abermals *g* über ihn 16 nach Andenkens folgt, *g* gestr. zurück 18 Ihrem aus Ihren dieses aus Ihrem lebhaften über angenehmen 19 Geſchäfte aus Geſchäften 21 Datum von Johns Hand

Vgl. Tageb. XI, 113, 21. 22 75, 8 Adressatin, Wittwe des Gärtners Aug. Friedr. Dreyssig in Tonndorf, hatte mit einem Schreiben vom 23. Juli (Eing. Br. 1827, 351) eine blaue Hortensie übersendet 9 vgl. zu 41, 11—42, 18 17 Die Brandt'sche Jubiläumsmedaille.

*58. Concept von Schuchardts Hand, Abg. Br. 1827, 163[b] 76, 5 vgl. zu 101, 16. 17; XXXVI, 454, 5; Tageb. XI, 114, 21—24. Vermuthlich ein Thurm in Untersuhl bei Gerstungen, an den die Dorfkirche angebaut worden.

Der von Strehlke I, 311 verzeichnete Brief an Iken vom 23. September ist vom 27. September, identisch mit 62 d. B.

*59. Eigenhändig

Vgl. 74, 1—10. 93, 23. 163, 8. 9; Tageb. XI, 118, 25—27. 114, 5. 6. 129, 17. 18. 130, 11—13.

60. Vgl. zu 6161 (Bd. 22). Johns Hand 77, 2 manchen 78, 11 ward nach da 15 vielbedeutend nach denn 79, 28 alſo *g* aR 80, 3—5 *g* Gedruckt: S. Boisserée II, 480. Dazu ein Concept von derselben Hand, Abg. Br. 1827, 171[b], in unmittelbarem Anschluss an das Concept von 55 d. B., woraus zu bemerken: 77, 2 manchen in 7. 8 Zunftgenoſſen *g*[1] aus Kunſtgenoſſen 11 ausgerechnet] in anderem Sinne ausgerechnet 11 wohlmeynend- *g*[1] aus wohlmeynenden 16 Zunft

g^1 über Kunst und Kunstwerken = nichts — ein g^1 für frü 16 Zeit nach Jenen? 75, 1 Hemming g^1 aus Hemmings 3, 4 Buchhändlers nach und g^1 gestr. 6 Lesern nach und 10 sey g^1 aus wer 11 entwickle 14. 15 Marie — Paris Marie. Es nach und dem zurückbehalten und entgegen Paris [g^1 aus Marie bei] 16 Lesern g^1 hdZ 17 nur beisammen g^1 hdZ 19 einer aus eine Einer nach Jupiter 21 gerathe, gutmüthig und gerathe 24 hatte g^1 aE für sey manchen Ehre g^1 aus doch Ehren 79, 11 manchem g^1 aus manchen 12 hat g^1 aus hatte 12. 13 gesagt man g^1 über sey 17 das zweite um g^1 hdZ einer nach der wahrnahm und 18 nach Warren folgt g^1 gestr. acht durchs Ganze 17 liefert g über erhält 23 früher g über hier 24 durch Verlassen g hdZ 26 gründlicher g aus bedeutend 80, 2 an Theaters schliesst sich in unmittelbarem Fortgange das Concept von 76 d. B. an 1—3 fehlt

Vgl. Tageb. XI, 115, 14. 17 77, 1 Schliesst an 74, 13 an 11 vgl. zu 75 d. B. 79, 1 vgl. zu 128 d. B. 6 vgl. zu 83 d. B. 14 vgl. zu XLI, 231, 14. 15; in diesem Bande 2, 2. 78, 27. 105, 14 und zu 258, 3. 4 14. 17 vgl. XLII, 43, 7. 8. 83, 14—16 20 vgl. zu 6 d. B. 23 Am 12. Mai: vgl. 90, 22. 24. 107, 7 24 „Wanderjahre“ vgl. 73, 12. 13. 108, 25; und „Faust“ vgl. zu 260, 12 79, 1 Am 17. Mai 3. 4 vgl. Tageb. XI, 60, 5. 6 8 Am 14. Mai enthaltend: „Life of Schiller“ und „German Romance“. vgl. zu XLII Nr. 164 und in diesem Bande zu Nr. 157 80, 3. 4 vgl. 76 d. B.

*61. Concept von Johns Hand. Abg. Br. 1827, 168

Antwort auf des Adressaten Brief vom 24. September (gedruckt: Briefwechsel II, 306), wonach die „Schillerschen Relicten“ (vgl. zu XLI Nr. 128) von der Bibliothek entfernt und vorläufig in der grossherzoglichen Familiengruft beigesetzt werden sollten; von dem Haupte sei vorerst noch ein Abguss zu nehmen (vgl. Tageb. XI, 116, 22. 136, 24. 25); vgl. zur Sache zu 117,8 d. B. 80, 14. 15 vgl. 86, 26. 27; Tageb. XI, 114, 6—21.

*62. Handschrift, 80, 19—83, 2 von Schuchardts Hand, 83, 3—84, 28 von der Johns. wurde im November 1901 vom Besitzer, Herrn Wasserbauinspector Iken in Nakel, dem Archiv zur Benutzung eingesandt. 82, 17 dem] den 84, 14 und] um 27 g 85, 1—19 nicht mehr vorhanden Gedruckt: einzelne

Sätze bei Riemer, Mittheilungen II, 581; Strehlke I, 310; Pniower, Goethes Faust. Zeugnisse und Excurse. Berlin 1899. S. 200. Die Beilage (85, 1—19) ist gedruckt: Faust. Mit Einleitung und erklärenden Anmerkungen von G. v. Loeper[2] Berlin 1879. Zweiter Theil. S. 222 Anmerkung; W. A. Werke XV, 2, S. 126 zu Vers 9902; Pniower a. a. O. S. 199. Dazu ein Concept von Schuchardts Hand, Abg. Br. 1827, 166, woraus zu bemerken: 80, 21 bisher *g* über indeß 80, 21. 81, 1 beiden verkündeten *g* aus beiverkündeten 81, 2 später *g* über erst 15 gewährt *g* aus gemacht 82, 7 dem *g* aus den 8 hohen *g* in Lücke nachgetragen 13 das zweite an fehlt 15 mit nach sich auch nach und 17 dem *g* aus den 19. 20 von der über unter 22 *Eleusis — revisentibus* *g* in Lücke nachgetragen 25—83, 2 Hiebey — zurückzuspiegeln folgt mit Umstellungszeichen erst nach 83, 21 25 nicht nach ich 28 um *g* über welche 83, 2 zurückzuspiegeln *g* aus zurückspiegeln soll 13 Dichtungen *g*[2] nach W[erche] dieses *g*[2] über Gedichte 14 erleben *g* aus erleben 16 bey nach selbst [*g* gestr.] im Allgemeinen üdZ 20. 21 Geht — hat von Johns Hand zwischen den Zeilen 26 daran] deren 27. 28 ich — gedencke *g* aus sich freylich verspäten wird 28 im] in 84, 3 verleiht üdZ 6 fernern 8 Jahre *g* üdZ 12 ich [vor nicht] üdZ 15—17 daß — macht von Johns Hand am Schlusse nachgetragen 17 und *g* über und sie von üdZ 19 möchte *g* über wird an nach ja 24—26 Und — fortgesendet von Johns Hand 24 durch *g*[2] über aus mannichfaltige *g*[2] aus mannichfaltiger 27. 28 fehlt mit Ausnahme des Datums Concept der Beilage von Schuchardts Hand Abg. Br. 1827, 157 85, 3 vergötterter] vergötter

Vgl. Tageb. XI, 116, 2 80, 20 Vom 25. August 1827 81, 1 Iken kündigt seine „Eunomia“ und „Leukothea“ an (vgl. 83, 22), die aber erst mit einem Begleitbrief vom 8. September 1827 durch Carl Theod. Kind an Goethe gelangt sind, vgl. Werke XLI, 1, 324. 353; XLI, 2, 298 5 Iken: „Der Ausdruck ‘Brocardicon’ [in „Kunst und Alterthum“ VI, 1 S. 46 = Goethe, Maximen und Reflexionen herausgegeben von M. Hecker Nr. 384 (Werke XLVIII, 179, 11—16)] ist mir ein Räthsel geblieben, hinter welchem sich gewiss auch noch mancher Logos versteckt hält“, und, von „Helena“ sprechend: „Aber zu den Räthseln gehört hier wieder ‘die

Aureole' (Seite 300 [von C^1 V = Werke XV, 1 S. 237], die wie ein Komet zum Himmel aufsteigt. Vermuthlich ist dieser Ausdruck aus den nekromantischen und thaumaturgischen Büchern des Mittelalters entnommen und deutet wol den Nimbus oder Heiligenschein an, der mit der Seele zum Himmel aufsteigt ....“; Iken bittet um Erklärung der Ausdrücke in einem nächsten Hefte von „Kunst und Alterthum“. Die Erklärung von „Brocardicon“ liegt nicht mehr vor; die der „Aureole“: 85,1—19 8 vgl. zu 201,16. 17 14 Iken äussert sich begeistert, aber auch einsichtig über „Helena“ (auch von der „Trilogie der Leidenschaft“ redet er mit Entzücken: Iken ist es, dessen Worte Goethe im Gespräch mit dem Canzler v. Müller vom 30. August 1827 als „die schönsten und zartesten Äusserungen aus dem Norden“ erwähnt) 26 Iken: „... zum ersten Mal edle Grăcität mit hoher Romantik verbunden, beide verschwistert gehen sie ruhig Hand in Hand, ohne einander zu schaden, in harmonischer Eintracht“ 82, 23 Aus Senecas „Naturales quaestiones“ VII, 30, 6, vgl. Morphologie II, 1, S. 6 27 vgl. zu 260, 12 83, 4 Schon in seinem Briefe vom 12. Februar 1826 (vgl. zu 83, 23) wünscht Iken eine Aufklärung über „Ilmenau“; er wiederholt seine Bitte am 25. August 23 Mit einem Schreiben vom 12. Februar 1826 (Eing. Br. 1826, 121) hatte Iken als Probe eines demnächst von ihm und Kosegarten herauszugebenden Werkes eingesendet: „Asprospitia. Rosen und Lilien aus dem Blüthenhain der orientalischen Poesie und Litteratur“ und zur Empfehlung eine Ankündigung in „Kunst und Alterthum“ erbeten; jetzt, da die darin enthaltenen Griechenlieder in der „Eunomia“ gedruckt seien, ersucht er um eine Anzeige dieses Werkes 27 vgl. zu 201, 16. 17 28. 84, 1 vgl. „Kunst und Alterthum“ VI, 2, 342. 413 und hier zu 81, 1 84, 2 vgl. Tageb. XI, 112, 23. 24; „Kunst und Alterthum“ VI, 2, 329 (Werke XLI, 2, 315).

63. Vgl. zu 6965 (Bd. 25). Johns Hand 85, 20. 21 Eckenbahl 87, 18. 19 *g* Gedruckt: Briefwechsel[2] S. 228 Dazu ein Concept von derselben Hand, Abg. Br. 1827, 164[b], woraus zu bemerken: 86, 12 füchlichen *g* über füßlichen 13 diesen *g* üdZ 14 mein Tiſch *g* über man ſich 20 verſichert *g* über ſieht 21 zu *g* üdZ 27 Land 28 blicke jedoch *g* aus geſtehe

jedoch daß ich noch ſo *g* üdZ 87, 2 noch über oder 3 wo nach erblicke [*g* gestr.] 12 auf *g* aus auch 16. 17 wechſelſeitig *g* aus wechſeln und 18. 19 fehlt

Vgl. Tageb. XI, 116, 3. 4. Antwort auf der Adressatin Briefe vom 26. August und aus dem September 1827 (gedruckt: Briefwechsel[2] S. 224. 226) 85, 20. 21 Im zweiten Briefe schildert Marianne die traurige Lage des früher in Frankfurt thätig gewesenen, seit 1825 in Weimar lebenden Schriftstellers Daniel Georg v. Ekendahl (1792—1857) und sucht Goethes Interesse für diesen wachzurufen; Ekendahl sei eben mit einer „Geschichte des schwedischen Volks" beschäftigt. Den ersten Theil dieses Werkes hatte Ekendahl bereits am 14. Juni (Eing. Br. 1827, 275) an Goethe gesendet, vgl. Tageb. XI, 71, 25—27. 72, 2. 13. 14. Weiteres zur Sache vgl. 281, 19 13 Eine zweite Sendung Artischocken (vgl. zu 29, 24), gleichzeitig mit Mariannens erstem Briefe abgesendet 26. 27 vgl. 80, 14. 15 und Tageb. XI, 115, 18—24 87, 6 Wie Creizenach hierzu anmerkt, war am 11. September das Dampfboot „Concordia" bei Bingen aufgefahren 8 Marianne schildert am 26. August eine Fahrt im Dampfschiff rheinabwärts bis Cöln.

64. Vgl. zu 4102 (Bd. 14). Schuchardts Hand 91, 6 andern 24. 25 *g* Mit Zelters Notiz: „Dieser Brief vom 29ten 7br 27 sollte mich noch in München antreffen von wo ich aber schon am 1ten October abgegangen war; nun habe solchen von München retour am 21. October in Berlin erhalten. Z." Vgl. 114, 9. 133, 22. Gedruckt: Briefwechsel IV, 398. Dazu ein Concept von derselben Hand, Abg. Br. 1827, 168[b] und, von 91, 12 ab, 174[b], woraus zu bemerken: 87, 21 deine nach mir [*g* gestr.] für mich *g* aR 88, 3 b *g* üdZ 8 zu nach ſo 10 dem *g* aus den 17 Klenze *g* in offen gelassener Lücke nachgetragen 19 nicht *g* üdZ wo *g* über ſo 20 hinzubeuten] zu deuten 21 im *g* aus in 24 Buch *g* in offen gelassener Lücke nachgetragen 25 verträgſt *g* zur Verdeutlichung wiederholt 89, 6 des Geſchäftsmanns *g* aus als Geſchäftsmann der *g* über und 7 nimmt *g* über nehmend 10 dem *g* aus den auswärtigen aus ausländiſchen 16 Nahmens Zahn *g* üdZ 20 hiernach nach ich 24 neben *g* über unter 25 Parabieſen *g* aus Parabieſe 90, 5 ſich *g*[3] aR 91, 6 andern

9 bekannt] bekannt geworden 15 hat.] hat: worauf eine Lücke von zwei Zeilen folgt 23 trocknet *g* aus trockne 24—26 fehlt mit Ausnahme des Datums

Vgl. Tageb. XI, 117, 10. 11. 18. 19 **87, 22** Den ersten Brief Zelters vom 5.—16. September, begonnen noch in Berlin, abgeschlossen am Tage nach der Ankunft (15. September) in München (gedruckt: Briefwechsel IV, 369—373), erhielt Goethe am 28. September, den zweiten, vom 16.—20. September (gedruckt: Briefwechsel IV, 373—379), am 30. (vgl. 92, 2. 122, 4. 5; Tageb. XI, 117, 26) 88, 4 vgl. zu 125, 12 12 vgl. 131, 5—7 24 An der Stelle des Zelter'schen Briefes, wo von L. v. Buch die Rede ist, steht im „Briefwechsel" nur ein Stern: „Unser guter zänkischer, fleissiger beissiger v. Buch..."; Goethe hatte diesen seinen vulkanistischen Gegner 1822 in Marienbad kennen gelernt, vgl. XXXVI, 84, 7 89, 2 vgl. zu 135, 3 16 vgl. zu 69, 10 26 Sternberg weilte in München anlässlich der Tagung der Naturforscher (vgl. zu 54, 6. 90, 9. 10); Zelter erwähnt seiner im zweiten Briefe anlässlich eines Festmahles 90, 2 vgl. zu 2, 23 9. 10 Am 18. September wurde in München die siebente Versammlung deutscher Naturforscher und Ärzte eröffnet, vgl. 54, 6. 89, 26. 133, 24. 184, 6; Nr. 36/7 d. B. 18. 19 vgl. 41, 11—42, 18 23. 24 vgl. zu 78, 23 91, 2 vgl. zu 78, 24 7 Doch wohl Ariels Lied: „Wenn der Blüthen Frühlings-Regen", das „von Äolsharfen begleitet" gesungen werden soll (Werke XV, 1, 3) 12 vgl. zu 149, 10. 11 21 Zelters Brief enthält viele Correcturen.

65. Vgl. zu 2677 (Bd. 9). Johns Hand **92, 11** beſſern 19 ſey *g* üdZ 93, 9 Gandy nach und [*g* gestr.] 12 statt dem lies den 94, 12 Sollten 24 Reuter 95, 5—9 *g* Gedruckt: G.-Jb. IV, 184. Dazu ein Concept von Schuchardts Hand, Abg. Br. 1827, 175, woraus zu bemerken: **92,** 3 befindet *g* aus findet 11 beſſeren 19 ſie — nun] ſie nun *g* nachgetragen in offen gelassener Lücke 19. 20 urſprünglich nach einen [*g* gestr.] 93, 1 Art von *g* nachgetragen in offen gelassener Lücke Metamorphoſe nach und [*g* gestr.] 4 gräcisirende *g* über critisirende 5 Oſiris nach und [*g* gestr.] 6 Sodann *g* über auch 8 und nach vervollſtändigen [*g* gestr.] 8—11 Gell — nicht *g* nachgetragen in offen gelassener Lücke vor in jedem Sinne beleben [*g* gestr.] 9 Gandy, Goro aus und Gandy und

Goro 12 dem] den 22 in üdZ 25 aber *g* über ſie ſind 26 zeigen — weiſen] weiſen und zeigen 94, 13 Zürich 17. 18 am Bodenſee *g* üdZ 19 daſelbſt *g* über dort erſetze 24 Reuter 25. 26 merkwürdiges *g* über wunderſames 26 dem *g* aus den 95, 5—9 fehlt

Vgl. Tageb. XI, 117, 20. 21. 24. 25 92, 2 vgl. zu 87, 22 3 Meyer war nach Zürich gereist (im Tageb. wird er zuletzt am 8. September erwähnt); Rückkehr: vgl. 130, 16—18; Tageb. XI, 127, 26. 27 8. 9 Maria Paulowna war am 25. August nach Carlsbad gefahren und am 26. September wieder in Belvedere eingetroffen 11. 12 vgl. zu 1, 5. 6 15 vgl. zu 69, 10; Meyer war selbst noch mit Zahn in Weimar zusammen gewesen 93, 8 Ternite vgl. zu 112, 22; XLII, 43, 16. 49, 3—5 und weiteren Stellen 8. 9 William Gell and John P. Gandy, Pompejana: the topography, edifices and ornaments of Pompeji, London 1817—1819 9 Ludwig Goro von Agyagfalva, Wanderungen durch Pompeji, 1825 13 „Kunst und Alterthum" VI, 2 (vgl. zu 201, 16. 17) enthält von Goethe die Abschnitte Werke XLIX, 1, 163. 164 und im unmittelbaren Anschluss daran XLIX, 2, 14. 15 (über „Telephus mit der Ziege", vgl. 95, 1), von Meyer auf S. 297—299 eine Anzeige „Zahns Verdienste um Pompeji" 16. 17 vgl. zu 145, 10 22 vgl. zu 74, 4 23 vgl. zu 59 d. B. 94, 5. 6 vgl. zu 201, 16. 17 17 vgl. 238, 5 24 Über den Besuch des baltischen Malers Gerhardt Wilh. v. Reutern (1794—1865) in Weimar vgl. Tageb. XI, 105, 21—23. 106, 2—4. 11—13. 17—19. 23—26. 107, 11. 12. 22—24; Unterhaltungen mit Canzler v. Müller[3] S. 154. 155; Gerhardt v. Reutern. Ein Lebensbild, dargestellt von seinen Kindern. 1894. S. 51 95, 5 Liegt nicht mehr vor; vgl. Tageb. XI, 117, 25. 26.

Zwei Schreiben der Oberaufsicht, Concepte von Johns Hand, das eine an die Grossherzoglich Sächsische Cammer, das zweite an die Grossherzoglich Sächsische Oberbaubehörde, die Bezahlung der vom Hofbildhauer Joh. Pet. Kaufmann gelieferten Büsten und Reliefs sowie dessen fernere Beschäftigung betreffend, in dem Fascikel des Cultus-Departements „Anstellung des Hofbildhauers Peter Kaufmann aus Rom betr. 1816 — 1830", Tit. 26 Nr. 4 Bl. 64. 65. Vgl. 164,5 d. B.

66. Vgl. zu Bd. 40 Nr. 270. Concept von Schuchardts Hand, Abg. Br. 1827, 174^{b} und (von 96, 6 ab) 176 95, 10. 11 und zwar g^{s} über um Dir 14 versichern g^{s} über sagen 96, 5 eines g^{s} aus eins vor 96, 6 Fortsetzung Gedruckt: Weimarer Sonntagsblatt Nr. 16. 20. April 1856. S. 140. In diesem Druck fehlt 96, 6 — 19 Die — und dagegen bietet er Datum und Unterschrift: W., 2. Oct. 1827. treulichst G.

Vgl. Tageb. XI, 118, 18. 19 95, 12 vgl. zu 65, 24; am 8. September äusserte sich Goethe nicht sehr erfreut über Alfreds Buch dem Canzler v. Müller gegenüber 96, 8 Nicolovius erstand neunzehn Werke, die er am 25. November absandte (der Begleitbrief, vom selben Datum, Eing. Br. 1827, 587; eine specificirte Aufstellung: Eing. Br. 1827, 618); vgl. zu 233, 16 17 vgl. zu XLII, 130, 15. 256, 3 und in diesem Bande 97, 22. 144, 22. 148, 17. 162, 15. 225, 14. 235, 1. 2.

***67.** Concept von Johns Hand, Abg. Br. 1827, 177 97, 5. 6 zu erinnern Riemer aus erinnern zu können 9 *Scherbatof* Riemer in offen gelassener Lücke nachgetragen 11 Versicherung nach fortd[auer] 13. 14 in Person Riemer aR für bringen und

Vgl. Tageb. XI, 119, 5. 6 97, 9 vgl. Tageb. XI, 118, 23; das Fourierbuch verzeichnet vom 27. September — 2. October als Gäste an der erbgrossherzoglichen Mittagtafel: „Fürst und Fürstin Tscherbatoff“ 16 vgl. 99, 6 Der Brief gelangte nicht in die Hände des Adressaten. Pyrker schreibt am 22. März 1831, er habe durch den Orientalisten v. Hammer erfahren „dass die . . . russische Fürstinn Sherbatof, nach ihrer Äusserung, im J. 1827 einen v. Ew. Excellenz an mich gerichteten Brief nach Venedig mitgenommen, und, weil sie mich dort nicht mehr fand, selben eröffnet, und für sich behalten habe“; weder mündliche noch schriftliche Bemühungen Hammers hätten die Fürstin vermocht, den Brief oder wenigstens eine Copie herauszugeben.

***68.** Concept von Schuchardts Hand, Abg. Br. 1827, 176^{b} 98, 1 gegen nach für gelieferte Abdrücke geschnittener Steine 97, 22 vgl. zu 96, 17 98, 1 vgl. Tageb. XI, 123, 7.

***69.** Vgl. zu 3718 (Bd. 13), Nr. 3926. Johns Hand 98, 18. 19 *g* Dazu ein Concept von derselben Hand, Abg. Br. 1827, 178, woraus zu bemerken: 98, 6 Herren 11 als Ehrenmitglied üdZ 12 weiterer nach üb[ersenden] 14 alles *g* aus zu allem

15. 16 mit — Wünſchen *g* aus meine beſten Wünſche 16 begleite *g* aR für hinzufüge 18—20 fehlt mit Ausnahme des Datums

Vgl. Tageb. XI, 119, 12—14 98, 6 vgl. Tageb. XI, 116, 26—28. 117, 12. 13.

70. Vgl. zu Bd. 39 Nr. 65. Johns Hand 99, 8 Ihren 12 *g* Gedruckt: K. Fischer, Briefwechsel zwischen Goethe und K. Göttling, München 1880, S. 20. Dazu ein Concept von derselben Hand, Abg. Br. 1827, 178, woraus zu bemerken: 99, 7 Ihnen nach wie ich hoffe 10—13 fehlt mit Ausnahme des Datums

99, 2 Am 13. April 1827 hatte Goethe die zweite Auflage erhalten (Tageb.) 6 vgl. 97, 16 und zu 200 d. B.

71. Vgl. zu Bd. 38 Nr. 226. Schreiberhand 99, 20 jugendlich- *g* aus jugendlich 100, 20. 21 *g* Mit Loders Notiz: „Erhalten den 6. April 28." Gedruckt: G.-Jb. XX, 125. Dazu ein Concept von derselben Hand, Abg. Br. 1827, 178^{b}, woraus zu bemerken: 99, 18 uns g^{3} über mir 20 jugendlich-] jugendlich 21 wirkend g^{3} aus wirksam 22 ab g^{3} aR 100, 4 soviel] so viele Würdige, Gute] würdige Gute 5 es — tröstlicher] es um desto tröstlicher John auf Riemer über dagegen den schönsten Trost in solchen Jahren 7 diesem aus diesen mit John auf Riemer üdZ 3—8 der ganze Passus Setzt — können auf übergeklebtem Blatt über erster Fassung, woraus zu bemerken: 3. 4 Setzt — Nachtheil] Setzt uns das Glück ein hohes Alter zu erleben in den Nachtheil g^{1} aus Ein hohes Alter zu erleben setzt uns in den Nachtheil dieses g^{1} aus Heißt [nach Wenn man b] ein hohes Alter erleben nur eben so viel als 4 so viel] viele würdige, gute 5 zu fehlt so — tröstlicher] deßhalb müssen wir es als das höchste Glück schätzen g^{1} aus so muß es als das höchste Glück angesehen werden 6 wenn wir g^{1} gestrichen und wieder hergestellt noch] in solchen hohen Jahren noch g^{1} aus in so hohen Jahren auch andere hochgeachtete g^{2} über und würdige 7 als g^{1} aR diesen mit fehlt verweilend] verweilend und wirkend 13 drängt — Kürze g^{2} üdZ 14 im] in 15. 16 auch — Aufnahme John auf Riemer üdZ 18 wohlwollendem nach zu für nach auch 20—22 fehlt mit Ausnahme des Datums

Vgl. Tageb. XI, 120, 7—11 99, 17 Das fünfzigjährige Doctorjubiläum am 18. September; Goethe hatte die Nach-

richt durch den Leibarzt Friedr. Wilh. Schwabe erhalten, Schwabe seinerseits war, wie er am 30. September (Eing. Br. 1827, 482) an Goethe schreibt, durch einen Studienfreund, den Primararzt am Findelhaus in Moskau, Dr. Treuter, auf das Jubiläum aufmerksam gemacht und ersucht worden, „unsern regierenden Herrn Grossherzog, so wie den lorbeergekrönten Göthe davon auf eine schickliche Weise zu benachrichtigen, dass beide Etwas, Loder angenehmes, thun"; vgl. Tageb. XI, 117, 26—28 100, 15. 16 vgl. Tageb. XI, 119, 15. 17. 18; Loders Antwort vom 9. April 1828 gedruckt: Bratranek, Naturwiss. Correspondenz I, 307.

Das bei Schade, Briefe des Grossherzogs Carl August und Göthes an Döbereiner S. 118 als vom 7. October 1827 datirte Schreiben an Döbereiner gehört unter den 7. October 1826 (Bd. 41 Nr. 166).

72. Vgl. zu 6901 (Bd. 25). Schuchardts Hand 101, 2 den wir] diese der Umgangssprache entnommene Verkürzung (statt „denen wir") ist geflissentlich erhalten geblieben 103, 10 Doroffs 104, 9 *g* Gedruckt: Düntzer, Briefwechsel zwischen Goethe und Staatsrath Schultz S. 354. Dazu ein Concept von derselben Hand, Abg. Br. 1827, 133, woraus zu bemerken: 101, 3 Ihre Abreise *g*¹ aus die innere Abreißung 11 waren] wären 23—102, 28 fehlt, statt dessen nur: *Inseratur* die Stelle 103, 10 Doroffs *g* aus Thoroffs 16 *Pomponius* nach den [*g* gestr.] Mela] *Nela* 16—18 das — sey *g* aus derselbe ein untergeschobenes Werk seyn möchte 22—24 Andere. Wie — ausheckt *g* aus Andere, wie man denn in der neuern Zeit durchaus statt Theilnahme Widerspruch findet 25—104, 8 auf angeklebtem Blatte 104, 9. 10 fehlt

Vgl. Tageb. XI, 120, 5—7; doch ist das Concept bis 103, 24 bereits in der ersten Hälfte des August entworfen worden; der Schluss, 103, 25—104, 8, kann nicht vor dem 22 September entstanden sein: er steht auf einem Blatte, das einem Vorconcept zu 128 d. B. angehört hat 100, 23 Vom 2. August 1827 (gedruckt: Briefwechsel S. 352), vgl. Tageb. XI, 94, 22—25 101, 3 In der ersten Hälfte des Jahres 1825 war Schultz von Berlin nach Wetzlar übergesiedelt 16 Schultz: „Es ist die Geschichte der Römer in Deutschland, darauf bezügliche Literatur und Baureste,

was sich mir mit einem Reichthume aufgeschlossen hat, der überraschend“ 17 Goethe hatte Schultz für seine Studien über römische Bauten auf den Thurm in Eger aufmerksam gemacht, vgl. XLI, 178, 6—9; Briefwechsel S. 104 ff.; in seiner Antwort vom 4. December 1826 erbat sich Schultz weitere Notizen darüber; auch die Anfrage in 58 d. B. thut Goethe im Interesse Schultzens 19 vgl. XXXVI, 107, 1—16 21. 22 Zur Naturwissenschaft II, 2, 142. 143 (Naturwiss. Schriften IX, 109—111) 103, 11 vgl. zu XLII, 75, 8. 9 16 Schultz, in unmittelbarem Anschluss an die zu 101, 16 citirte Stelle: „Eine neue Welt hat sich im Alterthume aufgethan, und Irrthümer, seit tausend Jahren ... eingewurzelt, machen der ... Wahrheit Platz. Pfaffentrug war es, der diese Irrthümer schuf und heiligte; ... ein ganzer Autor, der als classisch untergeschoben wurde (Pomponius Mela, wie er genannt wird), musste die Lügen schützen und belegen“; vgl. Briefwechsel S. 107 27 Ein Stein vom Thurm zu Eger (vgl. XLI, 178, 18. 19) 104, 7 vgl. zu 149, 10. 11.

Der zu 8. 38 d. B. erwähnte Bogen enthält von Schuchardts Hand ein Concept zu 72 d. B., g^2 gestrichen:

Schulze.

Freude über sein Schreiben.

Glückwunsch zu den interessanten Bekanntschaften.

Wie sehr ich die sonstige Unterhaltung vermisse, indem von Zeit zu Zeit doch gar manches mitzutheilen wäre.

Antheil an seinen gegenwärtigen Betrachtungen.

Thurm zu Eger

Thurm zu [Lücke]

Jener Muster viereckter fester Bauart, dieser das Eleganteste was man sehen kann.

Auszug aus dem Tagebuch.

Merkwürdige Stellung aus der Charte zu sehen, auf der Grenze von Böhmen und Bayern.

Bitte um weitere Mittheilung.

Anfrage, woher *Pomponius Mela* verdächtig geworden.

Über das Neuwieder *Castrum*, welches so lange gestanden.

Wohin dessen Gründung allenfalls zu setzen sey.

---

1 Schulze g^2

*73. Concept von Johns Hand, Abg. Br. 1827, 179

Vgl. Tageb. XI, 123, 6. 7 Die (zur bevorstehenden Taufeierlichkeit, vgl. zu 149, 9. 10, bestimmte?) Sendung ging am 28. October aus Frankfurt ab, vgl. Tageb. XI, 131, 4. 5.

*74. Vgl. zu 6243 (Bd. 22). Eigenhändig

104, 19 Gemeint ist sehr wahrscheinlich das den Besuch Ludwigs von Bayern (vgl. zu 41, 11—42, 18) verherrlichende Gedicht Müllers „Dem Könige die Muse", das der Verfasser bereits am 30. September Goethen vorgelegt hatte, vgl. zu 199, 2; Unterhaltungen mit Canzler v. Müller's S. 155—160; nach Müllers Tageb. ging das Gedicht am 12. October (von Eisenach aus, vgl. zu 128, 25) an den König ab, mit einem Begleitbrief, den Müller seinem Schreiben vom 23. October an Goethe (vgl. zu 91 d. B.) abschriftlich beilegte.

*75. Eigenhändiges Concept, Abg. Br. 1827, 181 106, 2 *a l'expedition du Globe* folgte ursprünglich nach *intentionnee*, ist aber durch Verweisungszeichen an den jetzigen Platz gebracht worden 3 *pour*] *pous*

Vgl. Tageb. XI, 123, 8. 9 105, 4 Vom 23. August 1827, vgl. Tageb. XI, 104, 22. 23 9 vgl. 73, 4. 108, 11 13. 14 vgl. 54, 23. 60, 8. 9. 77, 10. 223, 20 106, 3 Dupins Brief hatte den Zweck, Goethe zur Subscription auf eine Medaille einzuladen, welche „les hommes les plus remarquables par la supériorité de leurs talents et la générosité de leur caractère" schlagen lassen wollten „en l'honneur de la liberté civile et religieuse dans tout l'univers, à l'occasion de la mort de M. Canning [vgl. zu 173, 9], homme d'Etat qui a proclamé cette devise, au sein d'une cité française"; Schuchardt verzeichnet in „Goethe's Kunstsammlungen" eine Medaille auf Canning Bd. 2 S. 223 Nr. 1789.

Zu 75 d. B. liegt ein deutscher Entwurf vor, Abg. Br. 1827, 182, Schuchardts Hand:

Ich kann, mein Herr, das Vergnügen nicht genugsam ausdrücken welches mich Ihre geneigte Zuschrift empfinden läßt, da sie mir Gelegenheit giebt, Ihnen unmittelbar zu versichern, wie von großem Werth und Nutzen Ihre Werke mir seit langer Zeit gewesen sind. Die zweyte Ausgabe Ihrer Reise nach England beschäftigt mich seit Monaten und entschädigt mich für den Mangel

jenes bedeutende Reich niemals persönlich betreten zu haben. Auch darf ich wohl Ihres neusten Werkes gedenken, welches uns über die wichtigsten Angelegenheiten der Menschheit aufklärt und uns die Einsicht in dasjenige erleichtert, womit die besten Menschen sich unabläßig beschäftigen.

Dürfen auch meine Arbeiten sich nach Ihrem Urtheil des Glücks schmeicheln, gleichfalls zu dem von aller Welt gewünschten und gehofften Guten mitzuwirken, so seh ich mich mehr als je belohnt, unter mancherley Hinderniſſen dasjenige unabläßig verfolgt zu haben, was mir seit früher Jugend als unternehmenswerth erschien.

Beyliegendes Blättchen bezeugt wie gern ich mit einigen Freunden zu dem großen Unternehmen mitzuwirken wünschte. Hier aber muß ich schließen, weil mannigfaltige Betrachtungen ins Weite zu führen drohen.

Erhalten Sie mir ein geneigtes Andenken da das Ihrige mir stets gegenwärtig ist und ich täglich an den Nutzen erinnert werde, den wir aus den Resultaten Ihres thätigen Lebens zu ziehen immerwährende Veranlaſſung finden.

Aus einem Vorconcept zu diesem Entwurf, das von Schuchardts Hand auf demselben Blatte wie das Vorconcept zu 44 d. B. steht (bei den Briefen an Börner), ist zu bemerken:

344, 1 mein Herr fehlt genugsam fehlt 2. 3 welches — giebt] welches Ihre geneigte Zuschrift mich empfinden läßt da sie mir Gelegenheit giebt *g* aus welches ich empfinde da [da g^3 aR für seit] Sie mir Gelegenheit geben 3 versichern] sagen 345, 4 besten *g* über größten 5 kein Absatz 6. 7 Dürfen — schmeicheln g^3 aus Haben meine Arbeiten nach Ihrem Urtheil das Glück 7 gleichfalls g^3 über auch von — Welt g^3 aR 8 und gehofften fehlt mitzuwirken g^3 aus mitgewirkt zu haben dieses g^3 aus mitzuwirken seh] sehe über wünsche je fehlt 9 unter — dasjenige] dasjenige unter mancherley Hinderniſſen [unter — Hinderniſſen g^3 üdZ] 9. 10 verfolgt — haben g^3 aus zu verfolgen 10 früher] früh'ster 13 mitzuwirken] von meiner Seite mitzuwirken 14 weil] weil mich 17 ich — werde g^3 aus mich an den Nutzen erinnert 18 wir] ich nach auch [g^3 gestr.] den g^3 aus dem Resultaten Ihres] Resultates Ihres g^3 aR Lebens

g^3 aus Leben 18. 19 zu — finden] ziehen konnte und noch täglich zu ziehen Veranlassung finde g^3 aus gezogen habe und noch täglich zu ziehen Gelegenheit finde

76. Vgl. zu 6161 (Bd. 22). Johns Hand 106, 24 weiterer 107, 13 mehrere nach dr[ei] 109, 7—9 *g* 9 Oct.] S. [von Boisserée gebessert] Gedruckt: S. Boisserée II, 486. Dazu ein Concept im unmittelbaren Anschluss an das Concept zu 60 d. B., 106, 7—24 von Johns Hand auf Bl. 173 b, 107, 1—109. 6 von Schuchardts Hand auf Bl. 174. 179 b, woraus zu bemerken: 106, 7 ferner *g* üdZ 11 und nach der übrigen 12 Absatz *g* angeordnet 14 Abschied] den Abschied und Vermählung *g* üdZ 18 die besondern *g* über ihre 22—24 der — gelangen *g* aus beschäftigte mich einige Tage; leicht aber ist zu denken daß bey so viel Ablenkungen an weiter keine Folge zu denken gewesen 107, 1 hatte *g* für war dieses über hatte ich *g* üdZ 2 den *g* aus der 3 laßen *g* über geblieben 5 fort] weiter fort 6. 7 ununterbrochene *g* über fortwährende 11 Herrn 16 unserm *g* aus unsern 18 Pflanzen — Urwelt *g* aus fossilen Pflanzen 19 erhielt *g* aus erhielten 21 gab er fehlt auch im Concept 25 sein aus seine 108, 1 Aufnahme nach Engländer 4 ja *g* aus da 8 in — Hause *g* üdZ 14 westlichste 16 an nach uns [*g* gestr.] 17 Ich — ward *g* über Und schon 18 aufgeregt nach ward ich [*g* gestr.] 19. 20 zu — vergessen fehlt auch im Concept 109, 2 Helena *g* über Sie als *g* aR für aus 6 nach einzeln g^1 ein Schlusszeichen und aR ein Datum: 10 Octbr an einzelnen schliesst sich in unmittelbarem Fortgang an das Concept zu 113 d. B. 7—9 fehlt

Vgl. Tageb. XI, 123, 9. 10. 14. 15 Fortsetzung zu 60 d. B. 106, 12 Carlyle's, vgl. 79, 8—80, 2 12 „Gedichte" vgl. Tageb. XI, 60, 16—19. 62, 23—25 14 vgl. zu 78, 14. 27 15. 16 vgl. XLII, 214, 10—14; Tageb. XI, 61, 15—22. 62, 3—6; vgl. auch in diesem Bande 290, 4. 5. 291, 17—25 107, 3 Gedruckt: S. Boisserée II, 482 7 vgl. zu 78, 23 11. 12 vgl. zu 2, 23 18 vgl. zu 2, 25 23 vgl. zu 12, 8; Tageb. XI, 90, 26. 27. 91, 6. 18—20. 92, 7—9 108, 11 vgl. zu 105, 9 14 vgl. Tageb. XI, 74, 28. 75, 7. 17. 22. 76, 22—26. 27 15. 16 Von Ludovic Vitet (1802—1873), vgl. XLII, 183, 8. 9; Tageb. XI, 72, 26; Werke XLII, 2, 498, 13 18 vgl. XLII, 216, 1—25. 259, 24 21 vgl. zu 85, 20. 21.

281, 19 26 „Wanderjahre“ vgl. zu 78, 24 „Faust“ vgl. zu 260, 12 20 vgl. 64, 22 109, 7 In 113 d. B.

Der irrthümlich vom 13. October datirte Brief an C. D. v. Buttel gehört unter den 23. October: Nr. 83 d. B.

77. Vgl. zu 4337 (Bd. 15) 110, 18 verſtehend] lies: vorſtechend Gedruckt: Freundschaftliche Briefe von Goethe und seiner Frau an Nicolaus Meyer, Leipzig 1856, S. 54. Hier 110, 18 die irrthümlich auch in unseren Text eingedrungene falsche Lesart „verstehend“ statt vorſtechend Dazu ein Concept von Johns Hand, Abg. Br. 1827, 180b, woraus zu bemerken: 109, 11. 12 fand ſich *g* über traf 14 alſobald über ſogleich 15 Manne 17 ihm *g* üdZ 19. 20 Profeſſor] Prof. *g* über von 20 vorerſt *g* aus zuerſt ihm *g* aus ihn 21 Tag- *g* aus Tage Stundenweis einrichten helfen *g* aus einzurichten wiſſen 23 auf *g*[?] aus auch 110, 3 Der *g* aus Den wegen nach mir [*g* gestr.] werthe] werthen [stehen gebliebener Rest der ersten Fassung] 4 hat ſich *g* aus haben Sie 14 Beſonderes *g* über unmittelbares 15 vielmehr *g* über ſondern in's nach ſämmtlich [*g* gestr.] 19 anſchaulich *g* über deutlich 20—22 fehlt mit Ausnahme des Datums

Vgl. Tageb. XI, 124, 26. 27 109, 10. 11 Carl Victor, vgl. XLII, 11, 3—19. 232, 10—20; Tageb. XI, 123, 28. 124, 7. 14—16 und in diesem Bande 67, 19. 20. 129, 23. 142, 6. 154, 8 12 vgl. zu 122, 19 19 Martin Heinrich Carl Lichtenstein (1780—1857), Director des zoologischen Museums der Berliner Universität, vgl. 142, 15 22 Einen Bericht über seine Studien sendet Carl Victor selbst am 17. December 1827 110, 1 vgl. 52 d. B. 4. 5 Unter den von Meyer übersendeten Ringen (vgl. zu XLI, 25, 26) hatte sich ein Onyx befunden (vgl. XLI, 78, 12—14), den August v. Goethe in einem Briefe vom 23. Juni 1827 (gedruckt nach dem Original: Freundschaftliche Briefe an Meyer S. 114; nach dem Concept: XLII, 381) für seinen Vater erbeten hatte; Meyer übersendet den Ring als Geburtstagsgeschenk mit einem Sonett „An Goethe. Zum 28. Aug. 1827. Ein Onyx zeigt den Helden Jason Dir“ (Eing. Br. 1827, 644; gedruckt: Freundschaftliche Briefe S. 54 Anmerkung, vgl. Werke V, 116 V. 458) 7 Das von Meyer herausgegebene „Mindener Sonntagsblatt“, vgl. 155, 11

7. 8 Die „westphälische Gesellschaft für vaterländische Cultur", deren Mitstifter Meyer war.

*78. Concept von Johns Hand, Abg. Br. 1827, 183

Vgl. Tageb. XI, 125, 26. 27 110, 24. 111, 1. 2 Das hatte Goethe wahrscheinlich von Zelter (vgl. zu 122, 19) erfahren; zur Sache vgl. zu 43 d. B.

79. Vgl. zu 4102 (Bd. 14). Schuchardts Hand 113, 9 treulichſt *g* Gedruckt: Briefwechsel IV, 418. Dazu ein Concept von derselben Hand, Abg. Br. 1827, 38, woraus zu bemerken: 111, 16 Liedertafel *g* aus Liedergabe 112, 12 mit nach wenigſtens [g^3 gestr.] mich ſonſt g^3 aus mir ſonſt 13 ſo — berührten g^3 über auch bekannt waren nach läßt folgt, g^3 gestrichen: wenn unſre Preßfreyheitler (g^3 aus Preßfreyheit) vielleicht (vielleicht nach g^3 gestrichenem ſie) verächtlich ihre Augen (ihre Augen g^3 üdZ) davon abwenden 17. 18 philoſophiſch- g^3 aus philoſophiſcher 18 literariſcher 28 Phrygus g^3 in offen gelassener Lücke 113, 2 zum nach als 3 ein fehlt 9 Weimar fehlt treulichſt fehlt 10 Goethe fehlt

Antwort auf Zelters Brief vom 26. Februar — 10. März (gedruckt: Briefwechsel IV, 257), ihm aber erst bei seiner Anwesenheit in Weimar (vgl. zu 122, 19) zugestellt 111, 11 Es handelt sich um das von Zelter componirte Divan-Gedicht „Dreistigkeit" (Werke VI, 23), über dessen Bedeutung Zelter hatte Auskunft geben sollen 112, 11 vgl. zu 282, 15 22 vgl. zu 93, 8; Goethe hatte am 2. 3. März gefragt, ob Ternite ihm wohl einige seiner pompejanischen Zeichnungen ablassen würde (XLII, 73, 11—18); darauf Zelters Erwiderung am 10. März: Ternite habe die für den König bestimmten Zeichnungen noch nicht verkauft und sei erbötig, Goethen Copien zu liefern, der darauf bezügliche Brief Ternite's an Zelter vom 10. März war von Zelter beigelegt worden (gedruckt: Briefwechsel IV, 264) 27 vgl. zu XLI, 125, 1 28 In „Kunst und Alterthum" VI, 1, 169 ff. 113, 4. 5 vgl. zu 201, 16. 17.

80. Vgl. zu Bd. 34 Nr. 54. Schuchardts Hand 114, 6. 7 *g* Gedruckt: Gaedertz, Bei Goethe zu Gaste, Leipzig 1900, S. 155. Dazu ein Concept von derselben Hand, Abg. Br. 1827, 183b, woraus zu bemerken: 114, 3 von über mich an 6—8 fehlt

Vgl. Tageb. XI, 126, 16. 17. Antwort auf d'Altons Brief vom 13. October 1827 (gedruckt: Bratranek, Naturwiss. Correspondenz I, 25); d'Alton gesteht, er habe Goethes Schreiben vom 6. September (38 d. B.) einem Freunde mitgetheilt, der es zur Kenntniss des Königs Ludwig gebracht habe.

*81. Concept von Schuchardts Hand, Abg. Br. 1827, 183b 114, 10 von g^3 über in 11 dahin g^3 aus dorthin 15 Nachricht g^3 über Auskunft gefällig g^3 aus gefälligst 16 von München g^3 üdZ

111, 9 64 d. B. (vgl. Zelters Randnotiz dazu); den Empfang meldet Zelter im Briefe vom 22. 23. October, vgl. 133, 22. 23.

82. Vgl. zu Bd. 38 Nr. 194. Johns Hand 115, 15 entwickelten *g* aus entwickelte 116, 27 *g* Gedruckt: Friedrich und Karl Eggers, Christian Daniel Rauch, Berlin 1878, Bd. II S. 330. Karl Eggers, Rauch und Goethe, 1889, S. 168. Dazu ein Concept von derselben Hand, Abg. Br. 1827, 184, woraus zu bemerken: 114, 21 mit nach sich [*g* gestr.] 115, 4 meines *g* aus meiner 5 Mitgefühls *g* aR für Theilnahme einer *g* aus eines Theilnahme *g* über Mitgefühls 5. 6 an — Unheil *g* aus jenes Unheils 9 schmerzlichstem 10 eine nach gleichfalls [*g* gestr.] 11. 12 sogleich — lasse *g* aus diese Zuschrift sogleich an Sie erlasse 15 entwickelten *g* aus entwickelte 16 in welchen *g* über daß 19 vor üdZ 22 wohl *g* üdZ 116, 1 dem über das höchsten *g* aus höchste 3 welches *g* aR für daß 6 um *g* üdZ Schicksals *g* [?] aus Schicksal 7 im — bleiben *g* über mich zu rüsten 9 der Natur] Natur 12 insofern nach sich [*g* gestr.] 13 sich *g* üdZ 21 augenblicklich nach ein nach 22 folgt das Datum: Weimar den 21. October 1827. 23—26 späterer Nachtrag 25 und in nach meine 27. 28 fehlt

Vgl. Tageb. XI, 127, 1. 2. Antwort auf Rauchs Brief vom 18. October (gedruckt: Eggers, Rauch und Goethe S. 161; vgl. Tageb. XI, 126, 24), worin es heisst: „... wie unerwartet aus heiterer Luft ein Blitzstrahl zerstörend niederschlägt, eben so traf mich und meine Tochter [Agnes], ein namenloses ein unverschuldetes grosses häusliches Unglück, welches seit Sechs Wochen uns mit schweren Kummer belastet, welcher vielleicht mit dem Tode nur erst enden wird." Goethes Antwort ist ohne Kenntniss von der

Art des ‚Unglücks' geschrieben; zur Sache vgl. zu 124, 1. 2 und Rauchs Dank auf Goethes Trostbrief vom 9. Januar 1828 (gedruckt: Eggers, Rauch und Goethe S. 174).

82. Handschrift unbekannt. Gedruckt: Der Freihafen. Herausgegeben von Th. Mundt. Altona. Fünfter Jahrgang, 1842, viertes Vierteljahrsheft, S. 18 117, 12 Ansicht] Umsicht 119, 22 23.] 13. Dazu ein Concept von Schuchardts Hand, Abg. Br. 1827, 188, woraus zu bemerken: 117, 2 alsogleich nach anzuzeige[n] zu vermelden *g* über anzuzeigen 6 nicht weniger g^3 aR für auch 8 Sodann g^3 aR für Nicht weniger 13 trage g^3 üdZ 17 denselben sich g^3 üdZ 21 Sandgesteines 22 höchst — macht *g* über außer Zweifel setzt 118, 12 der — Kieselstoff g^3 über die Kieselsäure 13 davon g^3 üdZ 17 schauen nach zu [g^3 gestr.] 20 vom] von 24 Bemerkung 25 gebende g^3 über bemerke 119, 1 wie — denn g^3 über die dieses g^3 über welche 6 Hiebey daß nach wie ich bemerkte [g^3 gestr.] dieses nach daß 11 hiedurch 19 behenderen g^3 aus behender Genuß — bequemere g^3 in offen gelassener Lücke nachgetragen 21. 22 fehlt mit Ausnahme des Datums 22 23] 22

Vgl. Tageb. XI, 127, 10. 11. 13. 13 117, 3 Gedruckt: Bratranek, Naturwiss. Correspondenz I, 79; vgl. 123, 19—24 4 vgl. Tageb. XI, 127, 4—6 9 v. Buttel beschreibt die Insel Helgoland, vgl. XLII, 169, 5—9 118, 26 vgl. zu 190, 15 27 vgl. 122, 19. 123, 10. 11. 129, 22. 132, 3. 168, 4. 172, 24. 191, 25. 26; Hegel befand sich auf der Rückreise von Paris, vgl. Tageb. XI, 125, 21. 22. 126, 2—6. 11—16; sein Bericht über diesen Besuch: Briefe von und an Hegel S. 278 119, 7 vgl. 26, 18. 19. 78, 6 10 vgl. 125 d. B.

*84. Vgl. zu 6330 (Bd. 23). Johns Hand 121, 8 verschrienen 122, 10. 11 *g* Dazu ein Concept von derselben Hand in dem zu 15 d. B. genannten Fascikel, Bl. 41, woraus zu bemerken: 120, 3 Einem solchen *g* aus Einen solchem 15 aufrichtig nach in welchem ohngeachtet aller Bemühungen mir noch nicht völlig lesbar sind [*g* gestr.] 18 wenn *g* üdZ nothwendig nach und [*g* gestr.] 19 sich *g* üdZ 22 aus *g* über außer 23 Äußerungen] Äußerungen gewöhnlich neue *g* über meine 25 Dagegen *g* über Die Zeit die Zeit *g* üdZ 28 um *g* üdZ 121, 4 müße *g* aus muß 5 ich fehlt auch im Concept sie *g* üdZ 6 hätte *g* üdZ deshalb nach wünschte [*g* gestr.]

dieses nach mache 7 haben — Daß] haben wünsche. Daß *g* aus haben, denn das 8 verschrienen 8. 9 Schillerischen 10 also beyderseitigen *g* aus mich also meinen 11 unserm neuen *g* aus unsern neuem 18 die — Meynung *g* aus der gute Wille 27 dagegen *g* über hiegegen 122, 8 zugleich *g* üdZ 10—12 fehlt mit Ausnahme des Datums

Vgl. Tageb. XI, 128, 5. 6 119, 24 Cotta am 9. October 1827 (in dem zu 15 d. B. genannten Fascikel, Bl. 40; mit Goethes Vermerk: *ps. 12. Octbr. 1827.*): „Zuvörderst bezeuge ich meine grosse Theilname an der, der Person und der Art nach wahrhaft königlichen Auszeichnung [vgl. 41, 11—42, 18]; Se. Majestät hatten vor zehen Tagen die Gnade, mir selbst alles Vorgegangene und Beabsichtigte im grossen Detail zu erzählen und da nach diesem das Ganze aus innerem Antrieb, Ihre grossen einzigen Verdienste königlich ehren zu wollen, ausgieng, auch der gewählte Tag, die gebrauchten Worte: Dem Könige der Dichter — das Selbst Erscheinen und Übergeben p. wohl bedacht waren, so gehört dieser Vorgang zu den Einzigen . . .“ 120, 15 Am 29. März 1827 hatte Goethe durch seinen Sohn August, um allen misswollenden Zweifeln seitens der Buchhändler über den Gang der Ausgabe letzter Hand vorzubeugen, an Cotta ein „Vorwort“ gelangen lassen (vgl. XLII, 329, 1. 2). Es ist der Anfang der auch auf dem Umschlag von „Kunst und Alterthum“ VI, 1 abgedruckten Anzeige: „Die erste Lieferung der Taschenausgabe von Goethe's Werken“ (Werke XLI, 2, 298, 1—9). Es enthält die Bemerkung, man werde erkennen, „dass hier ein lebender Autor selbst . . . möglichste Sorge getragen“. Hierin hatte Cotta eine Anspielung auf die viel angefochtene Schiller-Ausgabe gesehen und im Briefe vom 12. April 1827 (in dem zu 15 d. B. genannten Fascikel, Bl. 3; mit dem Vermerk *g*: eingekommen d. 16 Apr. 1827) ihre Mängel aus den damaligen Umständen erklärt; ohne Antwort gelassen, sagt er dann am 9. October: „. . . so darf ich denn auch meines Kummers gedenken, den das . . Schreiben vom 26. Jul. erzeugte [XLII, Nr. 228, besonders: 277, 19—22]. Denn weit entfernt dass ich so unbescheiden seyn könnte, auf meine Briefe Antworten und baldige Antworten zu erwarten, weiss ich mir hierbei wohl zu bescheiden. Die Antwort

aber, die ich erwartete und mir erbat, war eine Herzensangelegenheit — denn ich hatte mich gegen Sie zu rechtfertigen gesucht ... und es schmerzt mich so, dieses mein inniges Aussprechen so übergangen zu sehen, dass ich mir wenigstens die Bitte nicht versagen kann, das Schreiben wieder zu besitzen [?] in dem jenes niedergelegt ist"; vgl. 208, 2 121, 12 vgl. zu 71, 17. 18 15 vgl. zu 208, 8 20. 21 vgl. zu XLII, 195, 10 22 Weimarisches Wochenblatt vom 28. September 1827, mit einer gegen die „Miniatur-Bibliothek der deutschen Klassiker" des bibliographischen Instituts zu Gotha gerichteten Bekanntmachung der Grossherzogl. Sächsischen Landes-Direction; Cotta dankt für die Massnahmen am 31. October (vgl. zu 208, 2) 122, 5. 6 vgl. zu 122, 19.

85. Vgl. zu 4102 (Bd. 14). Johns Hand 123, 2 noch] ſich noch 124, 5 *g* mit Zelters Notiz: „27.—angek." Gedruckt: Briefwechsel IV, 425. Dazu ein Concept von derselben Hand, Abg. Br. 1827, 189, woraus zu bemerken: 122, 22. 23 *al Calvario g* über Alcalvaria 24 drunter 24. 123, 1 Sammlung nach kleine [*g* gestr.] 123, 1 Jahrszeiten 2 diesem *g* [?] aus diesen noch nach und ſich üdZ 13 Gefeſſelten] gefeſſelten *g* aus gefeſſelt 18 hellen *g* über klaren 19. 20 Von — eine *g* aR für Eine 24 Weltgeiſtes. Und *g* aus Weltgeiſtes traten mit herein und 124, 3. 4 und — neugierig üdZ 5. 6 fehlt

Vgl. Tageb. XI, 128, 6. 7 122, 19 Am 12. October war Zelter, von München kommend (vgl. zu 64 d. B.), in Weimar eingetroffen und am 19. October (in Gemeinschaft mit Hegel) wieder abgefahren, vgl. 109, 12. 122, 5. 6. 129, 22. 132, 3. 133, 8. 9. 145, 8. 168, 4. 172, 20. 292, 11 21 vgl. zu 117/8 d. B. 22 Werke III, 93 23 vgl. zu 280, 5 123, 1 Werke IV, 110—115 10. 11 vgl. zu 118, 27 17 vgl. 129, 26; Tageb. XI, 126, 27. 28. 127, 2—4. 17—20; über Reinhards Reise nach Norwegen und seinen Aufenthalt in Weimar vgl. Lang, Graf Reinhard S. 498 ff. 19—24 vgl. zu 83 d. B. 124, 1. 2 vgl. zu 82 d. B.; Zelter antwortet am 28. October 1827: „Wer keine Qual hat macht sie sich selber. Die bekannte Heyrathsgeschichte ist etwas schlimmer als man sie sich denken möchte. Die Braut soll als nicht intakt befunden seyn. Das wäre nichts Neues wenn es wahr wäre. Der junge Mann aber hat sich so

stürmisch und mit eklat betragen dass ihm die Angetraute nach überhäuften Beschimpfungen entfliehn und ihre Zuflucht zur Gräfin v. d. Recke suchen müssen; endlich als der Vater erschienen hat er diesen Vater der Befleckung seines Kindes ins Angesicht beschuldigt. Der Vater ist nun bereits klagbar geworden und die Ehe soll aufgehoben werden. Die Freunde des jungen Mannes sagen nun endlich aus, sie hätten schon in Rom von ihm gewusst dass ihm eine gewisse Potenz abgehe; sogar sein natürl. Vater (unser Antiquarius [Wilhelm Mila, Justizrath im Bureau des Justiz-Ministeriums, geb. 1764]) und auch seine Mutter sollen davon unterrichtet gewesen seyn. Der Vater des Mädgens wird am meisten bedauert der noch an einem frühern Missverhältniss zu schleppen hat dessen Frucht diese Tochter ist und nun rühren sich die beyden Familiengeschichten wie ein stinkiger Brey ineinander." Vgl. weiter zur Sache: 133, 12. 145, 3. 147, 14. 177, 11. 196, 6. 7. 20; ferner den Brief von Alfred Nicolovius an Goethe, 22. December 1827: „Rauch's Tochter, die — wie Sie, innigst geliebter Oheim! — wissen — mein Herz besitzt, ist in diesen Tagen gerichtlich geschieden worden. Ihr Zustand ist Achtung-erregend; sie gewinnt bei all ihren Bekannten wegen ihrer himmlischen Duldung all der verworrenen Leiden. Mila geht binnen kurzem nach Petersburg zu seinen dort lebenden Entfernt-Verwandten. In der vorgestern gegebenen Ehrenerklärung hat er Agnes für gänzlich unschuldig erklärt." Agnes Rauch vermählte sich 1829 mit Eduard d'Alton d. J. (vgl. zu 51, 3).

86. Vgl. zu Bd. 39 Nr. 65. Schuchardts Hand 125, 7. 8 *g* Gedruckt: Fischer, Briefwechsel zwischen Goethe und Göttling S. 20. Dazu ein Concept von derselben Hand, Abg. Br. 1827, 186, woraus zu bemerken: 124, 13 nicht nach mich [*g* gestr.] 125, 2 ſeyn. — würden *g* auf Bleistift (Riemer?) aus ſeyn und Sie 7—9 fehlt mit Ausnahme des Datums

124, 8. 9 vgl. Tageb. XI, 126, 25. 26 12 Schon in seinem Briefe vom 2. Juni 1827 hatte Göttling eine Anzeige von Niebuhrs „Römischer Geschichte" (vgl. XLII Nr. 110) als wünschenswerth für „Kunst und Alterthum" bezeichnet 24 vgl. zu 201, 16. 17 125, 1 vgl. zu 173, 23. 24 3 vgl. zu 200 d. B.

87. Handschrift unbekannt. Gedruckt: Aus Schellings Leben III, 38 und Schriften der G.-G. XIII, 271. Dazu ein Concept von Schuchardts Hand, Abg. Br. 1827, 186, woraus zu bemerken: 125, 10 höchſt] ſehr *g* über höchſt 11 von ihren Reiſen] von Reiſen *g* [?] aus von ihren Reiſen [von — Reiſen John auf Bleistift (Riemer?) aR] 13 mein fehlt 15 Treiben] Wirken 17 mit Lange beginnt neuer Absatz 126, 1. 2 geneigt war John auf Bleistift über würdigte 9 in] unter ſchmackhaft] ſchmackhafter John auf Bleistift über aller 9. 10 vegetabiliſchen 12. 13 in — fortſchreiten John auf Bleistift aus Ihr Geſchäft befördern 13 ſpätern] ſpäteren John auf Bleistift aus ſpätere Jahre John auf Bleistift über Zeit 14 den John auf Bleistift aus der 15—17 Die — Auge späterer Nachtrag von Johns Hand 16 Weltalter *g* aR 17 behalt 18—20 fehlt mit Ausnahme des Datums 20 26] 24

Vgl. Tageb. XI, 128, 21. 22 125, 12 Vom 22. September 1827, von der Gräfin Constanze Fritsch am 27. September (vgl. Tageb.) überbracht, gedruckt: Schriften der G.-G. XIII, 268, vgl. 88, 4 19 Schelling war 1827 von König Ludwig als ordentlicher Professor der Philosophie an die nach München verlegte Universität berufen worden 126, 1. 2 vgl. zu 41, 11 9 Pauline Schelling hatte am 25. April 1827 aus Erlangen, „zu der Zeit wo . . . wieder etwas Geniessbares aus der Erde hervordringt, etwas von diesem Fränkischen Gewächs“ geschickt 16 Schellings Fragment gebliebene „Weltalter“, bereits 1811 angekündigt, vgl. Schriften der G.-G. XIII, 259.

*88. Vgl. zu 2677 (Bd. 9). Schuchardts Hand 127, 3 *g* 126, 22 vgl. zu 145, 10 (?) 127, 4 Datum richtig? Das Tageb. verzeichnet Meyer als Tischgast für den 25. October mit der Bemerkung: „Kunstgegenstände wurden besprochen.“

*89. Vgl. zu Bd. 40 Nr. 12. Johns Hand 127, 13 *g* Dazu ein Concept von derselben Hand, Abg. Br. 1827, 192b, woraus zu bemerken: 127, 9. 10 frauenzimmerlichen 10 beſchützen *g* aus ſchützen 13. 14 fehlt mit Ausnahme des Datums

127, 7 Peucer übersendet am 25. October (Eing. Br. 1827, 516) eine (mir nicht zugängliche) Nummer des „Journal des Débats“ vom 20. October 1827, mit einem „Artikel aus Weimar“, wahrscheinlich über den Besuch des Königs Ludwig (vgl. 41, 11—42, 18): „die Verse Sr. Maj. des Königs

von Baiern nehmen sich doch darin sehr pikant aus“ 10 Peucer übersendet einen Brief der Braunschweiger Dichterin Amalie Luise Henriette v. Liebhaber (1781—1845) vom 2. August (Eing. Br. 1827, 520), die den Wunsch ausspricht: Goethe möge sich für ihre beim Theater in Weimar eingereichten Tragödien verwenden. Peucer im Begleitbrief: das Manuscript sei noch in Händen des Regisseurs; „von Hochdenenselben erwarte ich nun weitere Befehle, ob ich auch das Mscpt (es sind 3 Tragödien) noch überreichen darf.“

90. Handschrift unbekannt (vgl. August Spitta, Berlin, XXXI. Verzeichniss einer werthvollen Sammlung von Autographen. Weimars Musenhof. 1896. Nr. 155; im Archiv der J. G. Cotta'schen Buchhandlung Nachfolger eine späte Abschrift). Schreiberhand Gedruckt: G.-Jb. II, 305 128, 8 mir] mir's 9 große] eine große 17. 18 Es — Octavausgabe fehlt Dazu ein Concept von Schuchardts Hand in dem zu 15 d. B. genannten Fascikel, Bl. 43, woraus zu bemerken: 127, 17 Sedezausgabe *g* aR 18 so nach der Sedezausgabe [*g* gestr.] 20 gesehn 128, 2 jüngern 4 auch ich *g* aus ich auch 5 habe *g* nach bin 15 fahrenden *g* üdZ 19—21 Mit — Andenken Johns Hand 22. 23 fehlt mit Ausnahme des (von Schuchardt geschriebenen) Datums

Vgl. Tageb. XI, 128, 12 127, 17 Mit einem vom 21. October datirten Briefe (in dem zu 15 d. B. genannten Fascikel, Bl. 38) übersendet Reichel: „die Aushängebogen des X. Bandes von Bogen 9 an bis Ende [vgl. 21, 1], und jene der Octav-Ausgabe No. 14 an bis 22 I. Bd., und No. 1. 2 vom IIten Band“ (vgl. Tageb. XI, 128, 8—10), vgl. 130, 11. 130, 2. 213, 11 20. 21 Reichel: er habe in Bd. IX auf S. 191. 193 („Stella“, fünfter Act) die Bezeichnungen „Fünfter, Sechster Auftritt“ (wie sie, und nur hier, in der Ausgabe *B*, nicht in *B*^{1}, stehen) weggelassen; „ferner habe ich S. 217 ein s i c h in Z. 4 v. u. [Werke XI, 217 Vers 391] hinzugesetzt“; sodann für Bd. I der Octavausgabe: „In dem Erraten-Verzeichniss, dessen Verbesserungen in die Octav-Ausgabe übergehen sollen [übersandt am 23. April 1827, und zwar hat Goethe offenbar den Brief Göttlings vom 22. April (in dem zu 151 d. B. genannten Fascikel, Bl. 3) in Abschrift nach Augsburg geschickt], ist S. 255 [Werke I, 254 Vers 326] wegen des

Properz statt Horaz; S. 250 [Werke I S. 248 Vers 231] des Worts Jasion (viersylbig); S. 248 [Werke I S. 246 Vers 204] statt: Blicke süsser Begier, Blicke der süssen Begier zu setzen, sich nur wünschend oder rathend ausgedruckt. — Da nun Ew. Excellenz ... diese Besserungen gleichsam stillschweigend gut zu heissen geschienen, so habe ich dieselben auch so ausgeführt" 22 Reichel: bei Bd. VII—IX sei die Notiz: „Vollständige Ausgabe letzter Hand" und der Privilegienvermerk irrthümlich weggefallen: „... von Niemand kam eine Erinnerung deswegen, da doch sowol Ew. Excellenz als die Handlung in Stuttgart Aushängebogen erhielten"; er habe die drei Titel neu drucken lassen, „und so kann der Schade, freilich nicht ohne Kosten des Papiers, hergestellt werden" 128, 6 Die Desiderata zu Bd. III, auf Göttlings Brief vom 15. Mai beruhend (in dem zu 151 d. B. genannten Fascikel, Bl. 8) waren in der Hauptmasse am 13. Juni an Reichel abgegangen 7 Die Bemerkungen zu Bd. IV übersendet Göttling am 27. Juli (in dem zu 151 d. B. genannten Fascikel, Bl. 11), vgl. 21, 8. 174, 6 15 vgl. zu 180, 5.

91. Vgl. zu 6243 (Bd. 22). Schuchardts Hand 130, 4 Stiefmutter *g* aus Schwiegermutter 21 ſey *g* üdZ 131, 13 ſie *g* üdZ 19 *g* 21—27 Nachschrift von Johns Hand 23 in] im Gedruckt: G.-Jb. III, 241. Dazu ein Concept von derselben Hand, Abg. Br. 1827, 190, woraus zu bemerken: 128, 25 freyen 129, 6 auf's] auf 12. 13 hochbewegte nach ſo [*g* gestr.] 26 Wenn — 130, 10 folgt erst nach 131, 18 130, 4 Stiefmutter] Schwiegermutter 4 zartes *g* über freundlich 20 doch nach er [*g* gestr.] 21 ſey fehlt 22 nach Ehren *g* gestrichen: gehalten wird 131, 7 ihm üdZ 13 ſich *g* üdZ ſchleichen *g* aR für kommen 15 ſie — Augenblick] in dieſem Augenblick die Welt 16 dürfte *g* über möchte 19. 20 fehlt mit Ausnahme des von John geschriebenen Datums 21—27 Johns Hand 22 Vorigem 23 in] im 24 anlangt *g* aus einlangt

Vgl. Tageb. XI, 129, 10. 11 Antwort auf einen Brief Müllers, datirt: Nürnberg, 23. October 1827 128, 25 Müller war am 11. October nach München gereist, um als Vertreter der im Concurs der Familie v. Kalb auf das Gut Walters-

hausen eingewiesenen Gläubiger den für den Käufer des Gutes, Georg Sartorius, nöthigen Lehensconsens und die Erhebung in den Freiherrnstand zu erwirken (vgl. Klarmann, Geschichte der Familie von Kalb auf Kalbsrieth, Erlangen 1902, S. 345f. 357f.); Rückkehr: vgl. Tageb. XI, 142, 6. 7 129, 5. 6 vgl. 41, 11 14 vgl. zu 64 d. B. 22 Zelter: vgl. zu 122, 19; Hegel: vgl. zu 118, 27 23 vgl. zu 109, 10. 11 26 vgl. zu 123, 17 130, 1 Wilhelmine, geb. Lüttich; vgl. Tageb. XI, 127, 17—20 11 vgl. zu 127, 17 13 vgl. zu 201, 16. 17 16—18 vgl. zu 92, 3 24 vgl. zu 18, 2; die eine Übersetzung von Lessmann (vgl. zu 18, 14), von der Streckfuss mit einem Begleitbrief vom 18. October (vgl. zu 135, 2) den ersten Theil übersendet hatte, vgl. Tageb. XI, 126, 30—22; die zweite von Carl Eduard v. Bülow (1803—1853), der den ersten Theil mit einem Schreiben vom 24. September (Eing. Br. 1827, 477) eingeschickt, vgl. Tageb. XI, 128, 2—4. 129, 4. 5. 130, 21. 22 und in diesem Bande 135, 20. 141, 8. 9. 164, 1 131, 4 Die Brandt'sche Jubiläumsmedaille (vgl. zu 202, 24; Tageb. XI, 120, 11—13); Müller antwortet (1.—2. November): „Bey Martius richtete ich grosse Freude mit Ihren Grüssen und Ihrer Medaille an. Ich werde sprechende Zeichen seiner Dankbarkeit zurückbringen"; Martius dankt am 10. November (Bratranek, Naturwiss. Correspondenz I, 365) 5—7 vgl. 88, 12 10 vgl. zu 149, 10. 11.

92. Vgl. zu 4102 (Bd. 14). Johns Hand 133, 23 24 bemerken *g* [?] aus merken 134, 3 Linke 4 einem] einen 23 *g* Gedruckt, mit Auslassung von 132, 23. 24. 133, 3—15: Briefwechsel IV, 427. Dazu ein Concept von derselben Hand, Abg. Br. 1827, 193, woraus zu bemerken: 132, 4 dich'ē *g* aus dich 13 Verweisungsstern fehlt 13 Geh. Rath] G. R. *g* üdZ 14 einigem 16—18 und ich — umzusehen *g* durch Bezifferung aus so habe ich alle Ursache mich nach wackern Theilnehmern umzusehen und ich aufgefordert ja gedrängt werde diese Hefte fortzusetzen 23. 24 Anmerkung fehlt 133, 1 meld — Berathen *g* über theil ich es mit 10 auß nach als [*g* gestr.?] unheilbarem *g* aus unheilbaren 14. 15 Ich — Nähere *g* zwischen den Zeilen nachgetragen 23. 24 bemercken *g* aus bedenken 26 anmaßlich-jugendlich-ungeschickte *g* aus anmaßlich ungeschickte 27 gedenckt *g* aus gedachte 134, 1 völlig *g* über auch noch

134, 3 Linke 4 einem] einen 6 hätte — ſollen] hatte gedenken ſollen *g* aus zu gedenken hatte 8 Einfall *g* aR 10 vorzügliche *g* aus vorzügliche 17 im *g* aus in 23. 24 **fehlt mit Ausnahme des Datums**

Vgl. Tageb. XI, 129, 11. 12 132, 3 **Antwort auf Zelters** Brief vom 22. October (gedruckt: **Briefwechsel IV, 423**; vgl. Tageb. XI, 128, 23) mit einer Schilderung **der in Begleitung** des grämlichen, nörgelnden Hegel **vollbrachten Heimreise** (vgl. zu 122, 19) 13. 14 vgl. zu 93 d. B. 15 vgl. zu 201, 16. 17 16. 17 vgl. 94, 2. 3 133, 6 vgl. zu XLII, 215, 6; **in seinem** Briefe vom 28. October (vgl. zu 124, 1. 2) **berichtet** Zelter: „Meine Luise wird täglich magnetisirt und zwar mit wohlthätiger Wirkung. Die Ärzte welche sämtlich gegen diese Kurart waren haben sie als ein letztes Mittel anwendbar gefunden. Der Magnetiseur, Dr. Leo [vgl. zu 149, 4], hat mir einen schriftlichen Bericht versprochen", vgl. 149, 1 10 vgl. XXXVIII, 69, 25—70, 4; Tageb. IX, 303, 24. 25. XI, 165, 26. 27. 171, 14 12 vgl. zu 124, 1. 2 17 vgl. zu 64 d. B. 22 **Gemeint ist** 64 d. B.; vgl. zu 81 d. B. 24 **Gemeint ist Carl Heinrich Schultz** (gen. Schultzenstein, 1798—1871), Botaniker, **Professor der** Medicin in Berlin; Zelter hatte seine **Bekanntschaft auf der** Münchener Naturforscherversammlung (vgl. zu 90, 9. 10) **gemacht** 134, 3 Heinrich Friedr. Link (1767—1851); **Goethe** denkt an die „Elementa philosophiae botanicae", 1824, vgl. Naturwiss. Schriften VI, 261—263; XIII, 54. 55. 56.

***98.** Concept von Schuchardts Hand, Abg. Br. 1827, 195 135, 9 Förſteriſchen *g* in offen gelassener Lücke **nachgetragen** 13 der die aus deren 14 ausdrückte *g* aus ausdrückt 16 von—Alterthum] von K. u. A. *g* üdZ 20 Leßmann] Laßmann [= Lässmann?] 136, 2 wenn ein *g* über von einem 11 **noch** *g* über auch 16 am nach auf

Vgl. Tageb. XI, 129, 12—14 und hier 132, 13. 14. 23. 24 135, 2 Vom 13. October 1827, vgl. zu 130, 24 3 vgl. 89, 2. 183, 18. 234, 12. 13; Streckfuss meldet seine Ankunft in einem undatirten Briefe (vom 26? 27? September); vgl. Tageb. XI, 116, 4—8 10 vgl. zu 18, 2 12. 13 „Kunst und Alterthum": vgl. zu 201, 16. 17 13 Streckfussens „Aufsatz": vgl. zu 182, 8 18 vgl. 130, 13—16. 132, 19. 20 20 vgl. zu 130, 24 136, 5 Streckfuss am 13. October über die Lessmannische Über-

setzung: er fürchte für die Arbeit; „denn die Verlagshandlung, durch Konkurrenz besorgt gemacht, drängt und läßt dem Uibersetzer nicht die Zeit, welche . . . erforderlich ist“ 9. 10 Von Giovanni Battista Niccolini (1782—1861), vgl. zu 140, 19 12 vgl. zu 182, 8.

*94. Concept von Schuchardts Hand, Abg. Br. 1827, 196b 137, 8 daß *g* über und 9 erinnern] zu erinnern die mir *g* über in denen ich 10 gewährten *g* über verlebte Wohlwollenden] wohlwollenden *g* aus wohlwollend und 11 Der ich *g* aus Wie ich denn Ihrer *g* aus für Ihre ausgezeichnete [versehentlich stehen gebliebener Rest der ersten Fassung] 13 hoffend *g* nach hoffen darf empfehle *g* aus empfehlend

Adressat war Buchhändler in Leipzig (1799—1832); zur Sache vgl. zu 96 d. B. 137, 7 Vermuthlich die Jubiläumsmedaille, vgl. Tageb. XI, 132, 25. 26; Fleischer dankt am 10. November (Eing. Br. 1827, 594).

*95. Vgl. zu 2677 (Bd. 9). Johns Hand 137, 17 *Oudet* *g* in offen gelassener Lücke nachgetragen

137, 16 Johannes Wit, genannt von Dörring. Fragmente aus meinem Leben und meiner Zeit. Braunschweig 1827; vgl. zu 175, 9; Tageb. XI, 134, 23—26 17 Jacques Joseph Oudet (geb. 1773; tödlich verwundet bei Wagram 7. Juli 1809); er wird von Wit auf S. 31 erwähnt.

96. Handschrift unbekannt. Gedruckt: v. Biedermann, Goethe und Leipzig II, 328. Dazu ein Concept von Johns Hand, Abg. Br. 1827, 187, woraus zu bemerken: 138, 4 beym — empfinde John auf Riemer aus empfinde, die herrliche Gabe betrachtend 5 ein John auf Riemer über beyliegendes 6 welches — veranlaßt John auf Riemer über wobey sich mancherley denken läßt 9 kein Absatz 22 hatte John auf Riemer aus hatten kein Absatz 23 Ihrem John auf Riemer aus Ihren 25. 26 fehlt mit Ausnahme des Datums 26 29.] 23.

138, 4 Den von Wagner herausgegebenen und Goethe gewidmeten „Parnasso italiano“ (Dante, Petrarca, Ariost, Tasso) hatte der Verleger Fleischer (vgl. 94 d. B.) überbracht, vgl. Tageb. XI, 123, 23—26; den Begleitbrief Wagners, datirt „Leipzig Aug. 1827“ erhielt Goethe durch Vermittlung eines Professor Wolf (O. L. B. Wolff?), vgl. Tageb. XI, 124, 2. 3 5 vgl. Tageb. XI, 125, 10. 11. 132, 23—25; der Becher zeigte

die Widmung (Biedermann, a. a. O.): Herrn Doctor Adolf Wagner Goethe. *MDCCCXXVII*; Wagner dankt am 12. November.

*97. Concept von Johns Hand, Abg. Br. 1827, 197 139, 7 jedoch nach bis 12 zu — Andenken *g* aus geneigten Andenkens Dazu ein Vorconcept von Schuchardts Hand, Abg. Br. 1827, 196, woraus zu bemerken: 139, 2 ich fehlt 2. 3 Derofelben — nehme] Dieſelben um eine Gefälligkeit bitte 5 gegeben] zu geben 6. 7 welches — iſt] es iſt ſolches jedoch bey mir bis jetzt nicht eingelangt 8—11 Herr — einzuhändigen] Da ich nun ſowohl dieſes werthe Geſchenk beſitzen als auch dem vortrefflichen Mann dafür danken möchte, ſo wollte Dieſelben erſuchen, mir einige Nachricht von den Hinderniſſen geneigt [geneigt *g* üdZ] zu ertheilen, welche bisher die Sendung aufgehalten und zugleich Anſtalt zu treffen, daß mir dieſelbe nächſtens zukommen möge. Der Überbringer des Gegenwärtigen, angeſehner Weimariſcher Handelsmann, würde ſich dieſem [dieſem nach mit] Auftrag wie er verſichert gern unterziehen [Der Überbringer — unterziehen von John aR nachgetragen] 12. 13 mich — mich] die Ehre habe mich mit vorzüglicher Hochachtung

Vgl. Tageb. XI, 130, 22. 23; Adressaten (lies: Treuttel, statt: „Treutel") waren Inhaber einer Strassburger und Pariser Verlagshandlung 139, 4 Vom 9. Juli 1827, übersendet durch den Kaufmann Gustav Schnell aus Königsberg (vgl. Eing. Br. 1827, 413), vgl. 239, 14; Tageb. XI, 100, 1—3. 136, 15; das Original, von Goethe ursprünglich seiner Autographensammlung einverleibt, ist verschollen (vgl. G.-Jb. VIII, 103), das Archiv bewahrt eine Übersetzung von Eckermanns Hand, die im Wesentlichen mit der von Eckermann in seinen „Gesprächen" (unter dem 25. Juli 1827) mitgetheilten Fassung übereinstimmt 6 vgl. zu 178, 20 11 vgl. Tageb. XI, 141, 21—23.

*98. Concept von Schuchardts Hand, Abg. Br. 1827, 196 139, 18 möge *g* aR für ſolle 19 ſich — erinnern *g* aus ſich erinnern zu können 20 geneigte *g* üdZ verpflichten nach dieſer kleinen Angelegenheit [*g* gestr.] 140, 1 letzte *g* über neuliche 2 lebendig *g* über neu 6 würden *g* aus würde wie nach jetzt

Vgl. Tageb. XI, 131, 12. 13 139, 16 Frommann, 23. October (Eing. Br. 1827, 514): „Ew. Excellenz empfangen

hierbei Correctur zu dem Wiederabdruck der beiden Gedichte, die schon früher erfolgt sein würde, hätte ich nicht bisher Manuscript dazu erwartet in dem Glauben, dass vielleicht die Überschriften verändert werden sollten"; es handelt sich um Neudrucke von: „Am acht und zwanzigsten August 1826" (Werke IV, 274), vgl. 160, 18, und von „Die Feier des siebenten Novembers 1825 dankbar zu erwiedern", vgl. zu 160, 16; Frommann liefert die Drucke am 11. November ab (Eing. Br. 1827, 567), vgl. 181, 14 140, 1 vgl. Tageb. vom 7. 8. October 1827.

*99. Concept von Schuchardts Hand, Abg. Br. 1827, 196b 140, 13 Haage] Hagen 16 30. über 29.

Vgl. Tageb. XI, 131, 13—18 140, 9. 10 Heft 17 und 18 der „lithographischen Hefte": „Sammlung alt-, nieder- und oberdeutscher Gemälde" (vgl. „Kunst und Alterthum" VI, 2, 303); Boisserée an Goethe, 1. October: „Das Ihnen bestimmte Exemplar ist nebst jenem für den Grossherzog mit dem Postwagen an Sie abgegangen. Bei dem Exempl. für S. K. Hoheit liegt die Rechnung über diese und einige frühere Sendungen bei", vgl. 165, 10 13. 14 vgl. XLII Nr. 46.

100. Handschrift von Schreiberhand, nicht verglichen, war im Besitz von Vittorio Imbriani in Pomigliano d'Arco bei Neapel 141, 21. 22 *g* Gedruckt: Archiv für Litteraturgeschichte XI, 386. Dazu ein Concept von Schuchardts Hand, Abg. Br. 1827, 192, woraus zu bemerken: 141, 1 Absatz bei Ich 4 mit mir *g* über auch 21—23 fehlt mit Ausnahme des Datums 23 1.—1827. fehlt

140, 19 Mit einem Schreiben vom 12. April 1827 hatte Poerio (1802—1848; über ihn und seine Beziehungen zu Goethe vgl. Archiv für Litteraturgeschichte XI, 386—395) das Trauerspiel „Antonio Foscarini" von Niccolini eingeschickt; in der Furcht, die Sendung möchte nicht in Goethes Hände gekommen sein, lässt er mit einem Briefe vom 17. September ein zweites Exemplar abgehen 141, 7 vgl. 136, 9. 10 8. 9 vgl. zu 18, 2. 130, 24 13. 14 vgl. zu 216, 19 Goethes Brief scheint erst am 20. November abgeschickt worden zu sein (Tageb.).

101. Vgl. zu Bd. 38 Nr. 194. Schuchardts Hand 145, 5 *g* Gedruckt: Zeitschrift für bildende Kunst, Bd. XV, 1880,

Heft 12; Eggers, Rauch und Goethe S. 171. Dazu ein Concept von derselben Hand, Abg. Br. 1827, 198, woraus zu bemerken: 142, 2 bleibe g^3 aus bleibt 6 hat g^3 üdZ 9 ist g^3 aR für hat 11 auf — Verständniß g^3 aus und innere Kenntniß 13 ihn nach werden [g^3 gestr.] 22 immer g^3 üdZ 24 ein höchst g^3 über etwas ganz 26 kennen aus können 143, 5 auf nach immer [g^3 gestr.] 10 gemäß. Könnten aus gemäß und könnten 14. 15 der Ausführung aus die Ausführung 17 welche g^3 aR für die 22 auf — folgende g^3 üdZ 23 sehr g^3 über so 24 es g^3 üdZ 144, 9 hätte g^3 üdZ 13 nach Preis? folgt, g^3 eingeklammert: Wie ist das Exemplar beschaffen? Oder [Oder g^3 üdZ] wenn Sie eine Form darüber machen lassen, so will ich mir einen Ausguß davon um ein Billiges erbitten. Sollte dies bey Ihren großen Geschäfften nicht thunlich seyn, so entstünde die Frage, ob Sie mir ihn auf einige Monate [Monate g^3 über Zeit] borgen wollten; denn ich habe freylich nicht lange Zeit mehr wenn ich mich an solchem Anblick noch erbauen will. 15 gesehen 16 verwahre g^3 über besitze noch 17 zum Maas g^3 aus zur Größe 19 der einzige nach dieses [g^3 gestr.] 20 an plastischer g^3 aus an plastischen Kunst nach Alte[rthum] 21 neuerlich g^3 üdZ den— Anstalten g^3 aus der dortigen großen Liberalität 22 bequem nach so gar [g^3 gestr.] 23 jene g^3 über die 24 unserer Zeit] Tage 145, 5. 6 fehlt

141, 24 nun: vgl. 116, 23. 24; Goethe beantwortet die ausführlichen Kunstnachrichten im Briefe Rauchs vom 18. October 142, 1 vgl. zu 67, 2 6 vgl. zu 109, 10. 11 15 vgl. 109, 19 28 Brandt kopirte die Reliefs vom Berliner Blücher-Denkmal Rauchs, vgl. 144, 26 143, 5 vgl. zu 236, 15. 16 8 Rauch berichtet über die fünfzehn Figuren aus der antiken Mythologie, die Tieck (in den Jahren 1825—1829) für ein Zimmer der Kronprinzessin Elisabeth im Königlichen Schloss anfertigte (vgl. G.-Jb. XVII, 50. 51; Hildebrandt, Friedrich Tieck, Leipzig 1906, S. 102) 11 vgl. zu 236, 15. 16 14 Moritz v. Bethmann (vgl. zu XL, 174, 16) war am 28. December 1826 gestorben 17 Rauch erklärt die Verzögerung durch die Nothwendigkeit, eine Marmorstatue (der Königin Louise) vorerst zu vollenden 144, 1 vgl. zu 145, 10 7. 8 vgl. XLII, 132, 23—25. 193, 18—194, 5. 254, 27—255, 5 22 vgl. zu 96, 17 145, 1 vgl. zu 153, 22. 23 3 vgl. zu 124, 1. 2.

*102. Concept von Schuchardts (145, 7—146, 18; 147, 5—12) und Johns (146, 19—147, 4) Hand, Abg. Br. 1827, 200 145, 14 und *g* über als des 20 Dinger g^1 in offen gelassener Lücke nachgetragen 146, 1 unter] daß er unter 2 Mehr nach und deswegen 6 Reifen *g* aus Reife 7 ſetzen] ſetzt [versehentlich erhalten gebliebener Rest der ersten Fassung] 12 derſelben] deſſelben 15 kleinen *g* aR Basrelief *Hawkins g* aR 147, 7 überbringen aus erbringen 10 verſammelte g^1 üdZ

145, 8 vgl. zu 122, 19 10 Beuth am 13. Juli 1827 (in dem zu XLII, 274, 23 als nicht überliefert bezeichneten Briefe): er habe einen Abguss der ehemals im Palaste Barberini, zur Zeit im Britischen Museum befindlichen „Apotheose Homers" erstanden und wolle für Goethe die eine oder andere Figur daraus abformen lassen; vgl. XLII, 276, 11; Tageb. XI, 116, 15. 16. 19. 20. 117, 5. 6. 14—18. 118, 5—7; Werke XLIX, 2, 25. 257 und in diesem Bande 93, 16. 17. 126, 22. 144, 1. 148, 18. 164, 10 14 Pietro Santo Bartoli (1635—1700), genannt Perugino, Kupferstecher Giovanni Battista Galestruzzi (1618—1661), Kupferstecher; Goethe benutzte: Übrig gebliebene Merkzeichen von den Römischen Antiquitäten, Nürnberg 1642 15 Athanasius Kircher (1602—1680), Jesuit, Archäolog und Naturwissenschaftler; er behandelt das Bildwerk in seinem 1671 erschienenen: Latium. Id est, Nova et parallela Latii tum veteris tum novi descriptio. S. 81 16 Gisbert Cuper (1644—1716), Archäolog: Apotheosis vel consecratio Homeri, Amst. 1683 Johannes Polenus, Mathematiker und Prof. der Philosophie in Padua: In Romanas et graecas Graevii et Gronovii antiquitates nova Supplementa. Tom. II. Ven. 1732 18 vgl. zu 201, 16. 17; der Aufsatz erschien erst in Bd. IV der „Nachgelassenen Werke" 22 vgl. zu 9, 21 146, 10 Beuth, 13. Juli 1827: „Zwölf Abgüsse von Statuen, worunter einige kürzlich in Pompeji gefundene, sind von Neapel für das Gewerbe-Institut unterwegs" 15 Beuth, 13. Juli 1827: „Kann ich mit einem Abgusse des schönen Bronze Medaillons von Hawkins (Venus und Anchises) oder Paris und Helena aufwarten . . .?"; vgl. XLII, 274, 24 und in diesem Bande zu 236, 18 20 vgl. XLII Nr. 189 27 Beuth antwortet am 15. November (Eing. Br. 1827, 620): „Die

Schale mit den Wettfahrenden Gottheiten habe ich in de la Chausse Museum Romanum gefunden, und daraus in die Vorbilder [für Fabrikanten und Handwerker] übernommen" 147, 5 vgl. zu 153, 22. 23.

Der bei S. Boisserée II, 490 vom 4. November 1827 datirte Brief an Boisserée gehört unter den 11. November: 113 d. B.

103. Vgl. zu 4102 (Bd. 14) 147, 13—149, 6 von Schuchardts Hand, 149, 7—150, 16 von der Johns 147, 18 bange] lange 149, 13 Daß — gedeiht *g* aR 150, 9 zu *g* üdZ 13 *g* mit Zelters Notiz: „Angek. 10. Nobr." Gedruckt: Briefwechsel IV, 435. Dazu ein Concept von Johns Hand, Abg. Br. 1827, 201 und (von 149, 7 ab) 203, woraus zu bemerken: 147, 21 daß nach der[gleichen] 21 finsteren 148, 3. 4 dieser Genüffe] dieſen Genüſſen 11—14 Gar — ſchreiben von Schuchardt aR nachgetragen 13 als nach oder 15 fährt *g* [?] aus für 17 Abbildungen [aus Abbildung] nach Abdr[ücke] 17 Stoſchiſchen *g* aus Stoffiſchen 20 Entwicklungs- 25 mich aus mir 149, 1 Mißgeſchick *g* über Zuſtand 3 ſodann *g* üdZ 12 umſchlagenden nach ſich [*g* gestr.] 13 Das — gedeiht fehlt 18 eigene 20 um nach von 21 und üdZ 24 dieſer *g* [?] aus dieſe 150, 1 kam *g* über kommt 8 in müßigen 15. 16 fehlt mit Ausnahme des Datums

Vgl. Tageb. XI, 133, 27. 28 147, 13 vgl. zu 153, 22. 23 14 vgl. zu 124, 1. 2 17 Werke XXVII, 113, 1 ff 148, 2 Zelter berichtet am 28. October über Henriette Sontag, vgl. zu 176, 19 5 Am 27. October 1827, vgl. Tageb. XI, 126, 23—27 11. 12 vgl. Tageb. XI, 126, 8. 9 17 vgl. zu 96, 17 18 vgl. zu 145, 10 21 vgl. zu 201, 16. 17 23 vgl. zu 69, 10 149, 1 vgl. zu 133, 6 5 „Jahrbücher für wissenschaftliche Kritik"; Goethe verwechselt den Mediciner mit dem Historiker Heinrich Leo (vgl. zu 196, 4) 8 Gedruckt: Briefwechsel IV, 433 (irrthümlich als Bestandtheil von Nr. 572) 10. 11 Am 29. October war Alma von Goethe geboren worden (vgl. Tageb.), vgl. 91, 12. 104, 7. 131, 10. 151, 21. 172, 8. 183, 27. 190, 7. 263, 10. 268, 28. 125/6 d. B. 14 vgl. zu 260, 12 16 vgl. zu 201, 16. 17 20 vgl. zu 157, 23 22 vgl. zu 104 d. B.

***104.** Concept von Johns Hand, Abg. Br. 1827, 202b 150, 22 welche *g* aus welches 24 wollen *g* über werden 151, 3

Catalogs *g* [?] aus Catalog meine *g* über einige 4 verminbernden *g* aus verminbernde enthaltenen] enthaltenden 5 mittheilen *g* aus mittheile 8 6 *g* in offen gelassener Lücke nachgetragen

Vgl. Tageb. XI, 133, 28 150, 18 Am 30. October (Eing. Br. 1827, 546) 19 vgl. 30, 17. 197, 25 22 Lechner fordert 22 Carolin in Gold 24 vgl. 119 d. B.

105. Vgl. zu 6243 (Bd. 22). Johns Hand 152, 5 vom] von 153, 6 Zukünftigem 20 *g* mit Müllers Notiz: „pr. 13. Nov. 1827 zu Ansbach" Gedruckt: Greizer Zeitung. Nr. 259. Sonntag, den 7. November 1875. Dazu ein Concept von derselben Hand, Abg. Br. 1827, 208, woraus zu bemerken: 151, 10 vom aus von 12 wünschend *g* [?] aus wünschen 14 abermals] leider abermals 15 einer aus einem 17 beneiden *g* aus zu beneiden haben 18 meines Sohns *g* aR 20 erfüllt nach mit 22 sey *g* üdZ 24 habe *g* aus haben 152, 2 eher *g* über mehr 3 Absatz *g* angeordnet 5 vom *g* aus von 13 das nach und 22 nach Anzeigen *g* gestrichen: zu 28 was] um [aus und] gar manches was 153, 3 unterrichtet] bekannt 5 und] wie 6 Zukünftigem 13 dürfen *g* über würden 16. 17 durch — Unerfreuliches *g* aus eben dadurch etwas Falsches und Unerfreuliches 18—21 fehlt mit Ausnahme des Datums

Vgl. Tageb. XI, 134, 18. 19 151, 10. 11 vgl. Tageb. XI, 134, 13. 14 12. 13 vgl. Tageb. XI, 134, 10—13. 15. 16 14 vgl. 129, 21. 22 21 vgl. zu 149, 10. 11 152, 7 vgl. zu 201, 16. 17 9 vgl. zu 199, 2; Müller: Schelling habe ihm zu verstehen gegeben, dass eine Veröffentlichung des Gedichtes „wohl im Sinne des Königs" sei; er regt an, das Gedicht in das neue Heft von „Kunst und Alterthum" zu geben 11. 12 vgl. zu 200, 14. 15 20 Schmidmer hatte am 17. September 1827 gebeten, Goethe möge für das in Nürnberg zu errichtende Dürer-Denkmal, dessen Kosten durch Subscriptionen aufgebracht werden sollten, Subscribenten sammeln 153, 1 Rauch hatte den Auftrag der Dürer-Statue übernommen 10. 11 vgl. zu 41, 11.

106. Vgl. zu Bd. 40 Nr. 270. Concept von Johns Hand. Abg. Br. 1827, 205 b 154, 1 das *g* aus den 3 Als *g* üdZ 14 Biete — Zahlung über Bezahle beykommender aus beykommende 15 Krigar] Kriger *g* aus Krigar 16 da nach

und 19 und — beyliegenden *g* über mit nachſtehendem beſcheidenem [versehentlich stehen gebliebener Rest der ersten Fassung] 21 hohen *g* üdZ 23 um nach und zwar direct bey des H. Miniſters von Altenſtein Excellenz, deſſen Wohlwollen er ſich ſchmeichelt, und [*g* gestr.] 25 hiernächſt — Ortes *g* über zugleich bey deinem H. Vater 155, 2 Staatsdienſte *g* aus Staatsdienſten s. 4 doch — abſagen *g* aus hier nur in dem Sinn eines alten Freundes gerne gedenken 4 — 6 bey — könne *g* aus ich bey glücklichem Gelingen mir, wenn auch nur (wenn auch nur *g* über wenigſtens) ſcheinbar, einigen Einfluß zuſchreiben könne (*g* aus könnte) 11. 12 die Überzeugung *g* üdZ 19 beſcheidenen *g* üdZ 21 *g* Gedruckt: Weimarer Sonntagsblatt Nr. 16. 20. April 1856. S. 140. Aus diesem Druck ist zu bemerken: 153, 22 Neffe] Alfred 24 daß] was 154, 1 daß] welches 5. 6 Mit — Sgr. fehlt 12 durchzubilden] auszubilden 14 — 155, 20 fehlt 21 7.] W., 6.

Vgl. Tageb. XI, 134, 20. 21 153, 22. 23 Alfred war am 31. October, von Heidelberg kommend, in Weimar eingetroffen; Goethes Tagebuch erwähnt ihn zum letztenmal am 3. November; vgl. 145, 1. 147, 5. 13 24 vgl. 111 d. B. 154, 4 Von Alfred mit Begleitbrief vom 11. November eingesendet (Eing. Br. 1827, 560), vgl. zu 233, 16 8 vgl. zu 109, 10. 11 16 Krigar hatte die für Schillers Sarg (vgl. zu 117/8 d. B.) bestimmten, in Eisen gegossenen Buchstaben des Namens „Schiller" in Berlin besorgt (vgl. Tageb. XI, 117, 21 — 23) und sie mit einem vom 20. October datirten Begleitschreiben (Eing. Br. 1827, 550) eingeschickt, vgl. Tageb. XI, 130, 2. 3.

107. Handschrift von John in Varnhagens Nachlass auf der Königlichen Bibliothek zu Berlin 156, 21. 22 vortragen] vertragen 157, 20 *g* Gedruckt: Th. Mundts Literarischer Zodiacus 1835, October, S. 265. Dazu ein Concept von Schuchardts Hand, Abg. Br. 1827, 207, woraus zu bemerken: 155, 23 früheren *g* auf Riemer aus frühere 156, 7 Wort] traulich Wort 15 Ihren aus ihren 22 und ſo *g* über daß 27 ſolle *g* aus ſoll 157, 20. 21 fehlt mit Ausnahme des Datums 21 8.] 7. [*g* in offen gelassener Lücke nachgetragen]

Vgl. Tageb. XI, 132, 5. 134, 19. 20 155, 23. 24 Mit einem Briefe vom 25. October 1827 (gedruckt: G.-Jb. XIV, 71)

hatte Varnhagen die in seinem Besitz befindlichen Abschriften von 25 Briefen Goethes an Friedr. Aug. Wolf eingeschickt, die er schon in seinem Schreiben vom 14. Juni 1825 (gedruckt: G.-Jb. XIV, 67) angeboten hatte und um die er nun wahrscheinlich bei seinem Besuch in Weimar am 19. September 1827 (vgl. Tageb.) gebeten worden war; sie liegen im G.-Sch.-Archiv unter den alphabetisch geordneten Briefen 156, 1 Varnhagen möchte die Briefe bald gedruckt sehen 6 Varnhagen: „Mir ist zugekommen [wohl durch Hegel, vgl. 26, 1—8], dass Ew. Excellenz mit unsern kritischen Jahrbüchern unzufrieden zu sein hie und da Veranlassung gehabt" 25 In einer Recension über „Zur vergleichenden Physiologie des Gesichtssinnes des Menschen und der Thiere" von Johannes Müller (vgl. zu 14, 11), Jahrbücher für wissenschaftliche Kritik 1827 Nr. 23—30; vgl. 26, 4. 5; Tageb. X, 302 157, 13 Varnhagen berichtet von den Vorlesungen, die Alexander v. Humboldt und Hegel für den Winter angekündigt hatten.

Ein nicht zur Ausführung gelangter Entwurf zu 107 d. B. findet sich von Johns Hand Abg. Br. 1827, 204:

Mit Ihnen ein Gespräch über deutsche kritische Literatur zu beginnen, wollte mir nicht recht von Herzen gehen; über das Besondere könnte man sich nur in der Reihe eines thätigen Zusammenlebens vollkommen verständigen. Das Allgemeinste jedoch und worauf es im Ganzen eigentlich ankommt darf ich wohl unbewunden aussprechen. Dem Deutschen fehlt, woran seine Lage Ursache seyn mag, durchaus der Trieb, die Lust, das Bedürfniß, sich im geselligen Leben zu bilden, wogegen der Franzos ganz allein von und für die Gesellschaft existirt, daher denn auch was er schriftlich äußert gewiß immer von dem größten Einflusse gekrönt wird. Ich habe den fünften Theil des *Globe* vor mir, bis zur 90ten Nummer und es ist unter den verschiedensten Rubriken immer derselbe Sinn, dieselbige Behandlung. Ein Zweck macht sich klar, alle auf den verschiedensten Wegen, jeder nach seinen besonderen Absichten und Vorhaben ist im Allgemeinen mit seinen Mitarbeitern einverstanden,

---

2 über nach lassen Sie mich im Allgemeinsten 6 Dem] Den 8 von *g* [?] aus vom 15 ist über bis

der Statiſtiker wie der Theaterfreund, der Hiſtoriker wie der lüderliche Vaudevilliſte, alle wirken in Geſellſchaft, und wenn ſie auch unter einander, wie wir nicht wiſſen, im Streite liegen, ſo merkt man es doch nicht in dieſen Blättern; daher kommt das angenehme Gefühl daß wenn man auch mit ihnen nicht immer einig iſt, man ſich doch erfreut daß ſie unter einander ſo einig ſind und ſo heiter in Harmonie ſtehen.

In Deutſchland dagegen ſucht jeder ſeine Individualität eifrig zu bewahren, er bildet ſich im Stillen von innen heraus und wenn er ſich zuletzt oben im Freyen umzuſehen glaubt, ſo findet er nur weniges was ihm vollkommen antwortet, da ihm denn auch niemand etwas ganz recht macht. Ich habe in meinem Leben hievon ſehr viel gelitten und will davon nicht weiter fortfahren. Aber doch hinzufügen: es iſt wirklich in dieſem Sinne ſehr angenehm und würdig daß in Ihren Jahrbüchern die Recenſenten ſich unterſchreiben; man weiß, mit wem man zu thun hat, aber man muß ſich doch immer mit Individuen herumſchlagen; es iſt kein allgemeiner Sinn mit dem man harmonirt, denn eine Redaction als Comitee kann am Ende nicht bewirken was am Anfang fehlte: Harmoniſche Zuſammenbildung der Einzelnen. Da aber doch durchaus bedeutende Menſchen als Mitarbeiter bey Ihnen zum Vorſchein kommen, ſo iſt es immer intereſſant zu ſehen, wie ſie ſich äußern, und man beruhigt ſich auch ſobald man daran ſich gewöhnt hat.

Wenn nun aber unter einer ſo edlen Firma, wie Ihre Jahrbücher ſind, der gute und ſchätzbare Purkinje verſichert, daß die wahre Heautognoſie von Hypochondriſten und Humoriſten zu lernen ſey, ſo jammert's einen denn doch, das Studium der Phyſiologie in das Lazareth verwieſen zu ſehen; dergleichen Irrſale werden in Deutſchland alſobald anſteckend, wie ja denn doch einen ächten Patrioten jammern muß, daß unſere bildende Kunſt ſeit 30 Jahren an der Infection eines ſchwindſüchtigen Pfaffenfreundes in ihrem Tiefſten leidet, durch Frömmeley und Altdeutſchley ſich einmal aufzuerbauen trachtet und dann ſchnell wieder zuſammenſinkt. Und ſo wird es im ſittlichen Fache werden, wenn durch die Zauberformeln unſeres Piariſten die unglücklichen Todten wieder hervor-

---

1. 2 lüderliche *g* [?] aus liederliche 18 dem] den 32 Infection *g* [?] aus Invection ihren

gerufen werden, denen man nach ſo mancher Kränkeley und mißlungenen Verſuchen die ewige Ruhe gönnen ſollte, ſich an ihren Schwächen belehren ſollte ohne daß man ſie als Muſter einer Nation [aufſtellte], die man nur zur That, im Unternehmen und Forſchen aufzuregen hätte.

108. Handschrift von Kräuter, nicht verglichen, ehemals im Besitz von Eduard Grisebach 158, 6 die — bezeichnenden] „Eigenhändige Korrektur Goethes“ 11 *g* Gedruckt: Greizer Zeitung. Nr. 256. Mittwoch, den 5. November 1873. Dazu ein Concept von Schuchardts Hand, Abg. Br. 1827, 211, woraus zu bemerken: 157, 23 hiebey die ſich *g* üdZ 24 auf *g* üdZ 51] 52 belaufen *g* aR für betragend Sie nach Doch wü[nſchte] 158, 4 ſehr *g* üdZ 6 die — bezeichnenden] ſolche 8 wollen] wollten 9. 10 von Johns Hand 11. 12 fehlt mit Ausnahme des Datums (von Johns Hand)

Vgl. Tageb. XI, 135, 10 157, 23 Börner hatte am 21. October (Eing. Br. 1827, 522) die 24, 16—18. 57, 21. 22 bestellten Zeichnungen von Schütz und Giulio Romano (dieses der angebliche „Meister“ von Nr. 745) sowie drei von den in 44 d. B. verlangten Hackertischen Handzeichnungen eingeschickt, vgl. 149, 20. 162, 13, sowie eine Mappe mit Zeichnungen zur Auswahl, vgl. Tageb. XI, 130, 3—6. 16. 17 25 vgl. 110 d. B. 158, 8 Börners zustimmende Antwort vom 13. November (Eing. Br. 1827, 592); vgl. 121 d. B.

***109.** Concept von Johns Hand, Abg. Br. 1827, 202 158, 18 angenehmeres begegnen *g* üdZ 19 mir über für 21 ein aus eine 159, 1 nach laſſen folgt, *g* gestrichen: da man auch wohl verſucht iſt es vor Hornblende zu halten 2 Eiform *g* aus eiförmiger Geſtalt 8 im — Kreiſe aR 9—12 d. Färber — könnten von Schuchardt aR nachgetragen 12 mir — könnte] statt dessen lies: wir nutzen könnten es über dieſes Geſtein 15 im — Gebirg *g* aus eines ſo hohen Gebirges Auf Blatt 201[b] findet sich von Schuchardts Hand ein Nachtrag, ohne Bezeichnung, wo derselbe einzuschieben sei (vielleicht nach könnten 159, 12): Nähme man an, es ſey ein durch Gluthen ver-

5 Am Schlusse: *NB.* Vorſtehendes iſt zurückgeblieben und dagegen das Schreiben *fol.* 98 abgegangen.

änderteß Geſtein, waß war eß wohl vorher in ſeinem primitiven Zuſtande?

Vgl. Tageb. XI, 135, 1. 2 158, 14 Mit einem Briefe vom 27. October (Eing. Br. 1827, 542) hatte Leonhard „trachytiſche Gesteine aus dem Siebengebirge“ übersandt; Überbringerin war Caroline Bardua, vgl. Eing. Br. 1827, 540; Tageb. II, 132, 10—12 21 vgl. Tageb. XI, 135, 25. 26 23 Leonhard antwortet ausführlich am 20. November (Eing. Br. 1827, 622) 159, 6 Es war ein Geschenk Lössls, vgl. XLII, 244, 1—5, der das Mineral mit einem Briefe vom 15. October eingeschickt hatte (Eing. Br. 1827, 518); vgl. Tageb. XI, 128, 12 u 9 Johann Jakob Ferber [nicht: Färber], Mineralog und Montanist (1743—1790).

*110. Concept von Johns Hand, Abg. Br. 1827, 211 159, 24 nach Poſten folgt, *g* gestrichen: auszahlen zu laſſen 160, 4 Quittungen *g* aus Quittung

Vgl. Tageb. XI, 135, 2 159, 24 vgl. 108 d. B.

*111. Vgl. zu Bd. 40 Nr. 270. Concept von Johns Hand, Abg. Br. 1827, 209b 160, 7 Schebel *g* aus Schädel Brandtä] Branz [? Bronz?] 20 eine] ein 22 und jenen *g* aus in jenen 161, 2 gefällig *g* aR

Vgl. Tageb. XI, 135, 11—13 160, 7 vgl. 153, 24 9 Genfer Medaille: die Medaille Bovys vom Jahre 1824, vgl. zu 161, 1; Seidel: Carl Ludwig Seidel (1788—1844), Schriftsteller und Ästhetiker in Berlin, hatte zum 28. August 1825 (Eing. Br. 1825, 206) eingeschickt: „Charinomos. Beitrag zur allgemeinen Theorie und Geschichte der schönen Künste“ Bd. 1, vgl. Tageb. X, 98, 12. 13; Unterhaltungen mit Müller[2] S. 138; Seidel dankt für die Medaille unter Beifügung des zweiten Bandes am 12. Januar 1828 (Eing. Br. 1828, 53; Tageb. XI, 170, 19) 10 Friedrich Schulz (1769—1845), Justitiar in Berlin, Schriftsteller (vgl. Goedeke, Grundriss Bd. 3, erste Auflage, S. 636), Theilnehmer an den Berliner Geburtstagsfeiern zu Ehren Goethes (vgl. G.-Jb. XIV, 133. 134), der „Theater-Schulz“, hatte mit einem Briefe vom 8. September 1825 (Eing. Br. 1825, 420) eine literarische Gabe eingesendet; als Dank für die Medaille lässt er durch Nicolovius (25. November) seine Geschichte des Berliner Theaters überreichen, vgl. Tageb. XI, 154, 16—18 11 Die Brandt'sche Goethe-

Medaille zum 7. November 1825 13 Dieselbe? (in Bronze?) Oder die Bovy'sche in Bronze? Nicolovius, am 25. November (Eing. Br. 1827, 587): Rudolphi danke für die „Florentiner“ (statt Genfer?) Medaille Rudolphi: Nicolovius an August v. Goethe, 4. November (Eing. Br. 1827, 554): „Bitte Deinen Vater auf dem Zettel, den ich gestern anfertigte [vgl. 160, 7], gefälligst noch: 'Medaille für Rudolphi' anzureihen“ 14 Für Alfred selbst; er dankt am 25. November 15 vgl. Tageb. XI, 102, 23—25 16 „Die Feier des siebenten Novembers 1825 dankbar zu erwiedern“ (vgl. XLI Nr. 57; Werke V, 2, 27: E^2 zu „Sah gemahlt in Gold und Rahmen“), vgl. 98 d. B. 18 „Am acht und zwanzigsten August 1826“, Werke IV, 274, vgl. 98 d. B. 22 vgl. Tageb. XI, 132, 13. 14 161, 2 vgl. zu 233, 16.

112. Vgl. zu Bd. 37 Nr. 53. Schreiberhand 162, 9 *g* Gedruckt: H. Uhde, Goethes Briefe an Soret S. 33. Dazu ein Concept von Schuchardts Hand, Abg. Br. 1827, 210, woraus zu bemerken: 161, 8 Hierbey 11 gefällige über eine kleine 18 innern *g* üdZ 21 ſey *g* aR für iſt 162, 4. 5 naturhiſtoriſchem 9. 10 fehlt mit Ausnahme des Datums

Vgl. Tageb. XI, 135, 22. 23 161, 7 Am 10. November (Eing. Br. 1827, 555) erinnert Soret an die Bezahlung der durch ihn von Bovy besorgten Medaillen (vgl. XLII, 237, 18—25), nämlich:

„50 Médailles en bronze en Juin 1827 à 3 f. 50 c. pièce
10 Médailles en argent à 11 f. 50 c. pièce. Sept. 1827“,

zusammen 60 Medaillen zu 290 fr.; diese Summe rechnet Soret, indem er 300 fr. gleich setzt mit 80 rh., irrthümlich um in 87 rh. 8 gr., da sie wirklich nur 77 rh. 8 gr. beträgt; er sendet den Überschuss am 15. November (Eing. Br. 1827, 564) 12 Soret: „En retour de cette belle et grosse somme, je viens mettre à Vos pieds les petites monnoies Genevoises que j'ai eu l'honneur de Vous promettre dans le tems“ 13 vgl. zu 15, 19. 20; Tageb. XI, 133, 10—12. 21—23 16 Soret übersendet gleichzeitig seine in der Genfer „Bibliothèque universelle des sciences, belles lettres et arts“, Bd. 36 S. 52–62 gedruckte Besprechung der zweiten Auflage des „Handbuches der Oryktognosie“ von v. Leonhard (vgl. XLII

Nr. 50) 162, 1 Carl Alexander war am 4. November erkrankt (Fourierbuch), vgl. 379, 10.

113. Vgl. zu 6161 (Bd. 22). Johns Hand 162, 13 Stoffiſchen 21 aufregen] aufregt **163**, 15 leichter nach zu leiten ſeyn 25 genannten **164**, 15 unerforſchlichem **165**, 5 *g* 11 Großherzogl. 166, 3. 4 *g* Gedruckt (mit dem falschen Datum: „Weimar, 4. November 1827“): S. Boisserée II, 490. Dazu ein Concept, 162, 11—163, 16 in unmittelbarem Anschluss an das Concept zu 76 d. B., von Schuchardts Hand, Abg. Br. 1827, 180, die Fortsetzung, von 163, 17 an, Abg. Br. 1827, 212, und zwar 163, 17—165, 6 von Schuchardts, 165, 7—166, 5 von Johns Hand. Aus diesem Concept ist zu bemerken: 162, 19 müſſen *g* aus muß 21 aufregen] aufregt 22 Absatz *g* angeordnet Begriff des *g* üdZ 24 Reſtaurator *g* aus Reſtauratorš 163, 2 beſonders] beſonders ſich dazu üdZ 9 nunmehr *g* üdZ ſchon *g* üdZ ſeine nach nun [*g* gestr.] vor 17: Fortſetzung 17 machte *g* aus mache 18 Roman] hiſtoriſcher Roman 164, 2 Was geſchehen *g* in offen gelassener Lücke und üdZ 6 plaſtiſches *g* aus das plaſtiſche 7 ferner üdZ Gypsausgüſſe 165, 5. 6 fehlt mit Ausnahme des (von John angefügten) Datums 7 Beykommendes *g* über Vorſtehendes wegen nach bittet 11 Großherzoglicher] der Großherzogl. 12 Dieſe *g* aus Auch dieſe 13 abermals *g* üdZ 14 eigene 166, 3—5 fehlt mit Ausnahme des Datums

Fortsetzung zu 76 d. B.; vgl. Tageb. XI, 135, 23. 24 162, 13 vgl. zu 157, 23 15 vgl. zu 96, 17 23—163, 8 vgl. zu 74, 1—10 163, 8. 9 vgl. zu 59 d. B. 18 vgl. zu 18, 2 19—23 vgl. 32, 11—15 27 vgl. zu 18, 14 164, 1 vgl. zu 130, 24 8 vgl. zu XLII, 274, 4 10 vgl. zu 145, 10 21 Carl Simrock hatte seine Übersetzung mit einem Schreiben vom 17. Mai 1827 eingesendet; vgl. Werke XLII, 2, 471 165, 10 vgl. zu 140, 9. 10 16 vgl. zu 208, 19. 20.

114. Vgl. zu 268 (Bd. 2). Schuchardts Hand 166, 21 herauf“,] herauf 169, 7 *g* Gedruckt: Briefwechsel II, 379. Dazu ein Concept von derselben Hand, Abg. Br. 1827, 214b, woraus zu bemerken: 166, 18 und g^2 üdZ 19 darin g^2 üdZ 19. 20 ermuthigt habe g^2 aus ermuthigte 21 Komma g^2 verdeutlicht 24 Reflexion g^2 aus Reflexionen 167, 4 beſchauen] beſchauen, zu überſchauen 5 es] ſie 14 und anregen g^2 üdZ

16 und ūdZ 21 die ūdZ Clienten g^1 über Begünſtigten 22 ertheilte nach vergönnte [g^1 gestr.] 28 ermäßigen g^1 ūdZ „ermässigen“ nach Adelung dialektisch für „ermessen“ 168, 7 konnte g aus konnt 15 in über mit 16 man g über daß 17 beiderſeitigem — Aufſchließen g aus beiderſeitiger Entwickelung und Aufſchließung ſich nach man [g gestr.] 19 habe g über war in Anſehung g in offen gelassener Lücke nachgetragen 23 ihr aus ihnen philoſophiſcher g aus der philoſophiſchen 25 förderlich ward g aus ſich fördernd erwieß 169, 7. 8 fehlt

Vgl. Tageb. XI, 137, 4 Antwort auf Knebels Brief vom 10. November 1827 (ungedruckt) 166, 8 Knebel: „Dein magisches Dichterwerk habe ich nochmals studirt, und bin über den Reichthum der Gedanken darin in Erstaunen gerathen. Über die Treflichkeit des Werkes lässt sich wohl nichts sagen — doch möcht' es nicht jedem sogleich verständlich werden“ 167, 6 Knebel: „Ich habe es mit unserm Freunde Lyncker durchtraktirt, und dieser hat sogar einen kleinen Kommentar darüber geschrieben“ 13 Knebel antwortet am 16. November (gedruckt: Briefwechsel II, 382): „Mit Lyncker will ich Unterhandlung pflegen. Sein Kommentar betrift nur das Geschichtliche“ 22 vgl. zu XLII, 263, 1; Knebel am 16. November: Durst gehe als Zeichenlehrer an das Gymnasium zu Aarau in der Schweiz 168, 4 Knebel am 10. November: „Du hast ... kürzlich treflichen Besuch von Berlin gehabt.... Hofentlich hat doch H. Hegel seine Sophisterei mit Philosophie vertauscht. Er ist ein feiner Kopf“; Hegel in Weimar: vgl. zu 118, 27; Zelter: vgl. zu 122, 19 27 vgl. zu 128 d. B.

*115. Concept von Schuchardts Hand, Abg. Br. 1827, 213b 169, 11 habe aus haben Zeichnung 12 beſonders nach und 13 finden g über gefunden haben 17 ich g ūdZ

169, 9 Friedrich Beuther war Theatermaler in Cassel 170, 1 „Skizzen und Umrisse zu Shakespears Dramen, erfunden und radirt von Ludwig Sigismund Ruhl“, gedruckt: „Kunst und Alterthum“ VI, 2 (vgl. zu 201, 16. 17), S. 316 und „Leonore von Bürger. In 12 Umrisstafeln, erfunden und gezeichnet von (Prof.) J[ohann] Chr[istian] Ruhl“, gedruckt: ebenda S. 315; vgl. Tageb. XI, 138, 3—6 3 vgl. Tageb. XI, 137, 13. 14.

*116. Concept von Schuchardts Hand, Abg. Br. 1827, 214 171, 7 entrichte Riemer über ſchuldig bin 10 wenden Riemer aR für richten 11 Genüge Riemer über Genügſamkeit 12 entſpringend g^3 aus entſpringen höheren g^3 über ihren 15 fand g^3 nach kam

Vielleicht nicht abgegangen, vgl. 252, 18—22 170, 6 Erschienen 1822—1824; vgl. Werke XLI, 2, 157; Unterhaltungen mit Müller[3] S. 119 13 Übersendet mit einem Begleitbrief vom 23. October 1827; vgl. Tageb. XI, 132, 15. 16. 135, 19—21. 136, 10—12. 137, 3. 4 171, 13 Wachler: „Kummer hat mein Herz gebrochen, Krankheit Leib und Geist geschwächt."

117. Vgl. zu Bd. 33 Nr. 198. Johns Hand 171, 19 berühmtem 20 Hood 21 u. Papier *g* üdZ 172, 4. 6 Anführungszeichen *g* 173, 10 rothſamtgefütterten 20 *g* Gedruckt: G.-Jb. XIX, 63. Dazu ein Concept von Johns Hand, Abg. Br. 1827, 210[b]. 211[b], woraus zu bemerken: 171, 20 Hood *g* üdZ 22 und *g* üdZ 24 empfange 172, 1 herrlichen *g* über ſchönen 16 lakoniſch *g* aus lakaniſch 19 welchen *g* aus welchem 173, 3 Statt des Namens eine Lücke 5 offene 10 rothſamtgefütterten 15 Wunſche *g* aus Wunſch 17 auch *g* über und 18 künſtleriſchem *g* aus künſtleriſchen 20. 21 fehlt mit Ausnahme des Datums

Vgl. Tageb. XI, 137, 21. 138, 6. 7 171, 20 Robert Hooke (1635—1703) 23 Vom 10. November 1827, gedruckt: G.-Jb. XIX, 60, vgl. Tageb. XI, 137, 20. 21 172, 8 vgl. zu 149, 10. 11 13 Jenny v. Pappenheim? Eher wohl eine Figur aus einem Dichtwerke 20 vgl. zu 122, 19 21 vgl. zu 15, 2 24 vgl. zu 118, 27 26. 27 vgl. 263, 12 173, 3 James Lawrence, vgl. 242, 21 9 vgl. Tageb. XI, 135, 17—19. 136, 14. 137, 14. 15; George Canning war am 8. August gestorben, vgl. zu 106, 3; Tageb. XI, 97, 5—7 Beigegeben war dem Briefe ein Ring, für den Adele sich am 25. December 1827 bedankt (G.-Jb. XIX, 65).

Eine in jetzt verschollenen Acten der Grossherzoglichen Bibliothek zu Weimar vorhanden gewesene Niederschrift findet sich gedruckt: Julius Schwabe, Schiller's Beerdigung und die Aufsuchung und Beisetzung seiner Gebeine. Leipzig. 1852. S. 118:

Nachdem Ihre Königl. Hoheit der Großherzog unterm 24. Sept. gnädigſt geäußert, daß Höchſtdieſelben in mannichfaltigen Betrachtungen den Entſchluß gefaßt, zu denen auf Großherzogl. Bibliothek befindlichen Reſten unſeres edlen Schiller auch den bisher davon getrennten und abgeſondert verwahrten Schädel hinzufügen zu laſſen, nicht weniger geneigt ſeien, dieſen glücklicher Weiſe wieder zuſammen gebrachten Gebeinen bis auf Weiteres einen Platz in der auf dem neuen Friedhof erbauten Großherzoglichen Familiengruft gnädigſt zu gönnen, ſo hat man vor allen Dingen nöthig erachtet, für ein dauerhaftes, manchen Zufälligkeiten widerſtehendes Gefäß Sorge zu tragen, ſobald aber ſolches bereitet worden, nachverzeichnete Behandlung angeordnet.

Weimar, d. 16. Nov. 1827.

Dazu ein Concept von Johns Hand, Abg. Br. 1827, 228 b, woraus zu bemerken: 1 Ihre] Ihro unterm] unter dem Sept.] Novbr. 4 Schillers 5 abgeſondert g^1 über beſonders verwahrten g aus bewahrten 6 nicht weniger g nach auch dieses über und alsdann geneigt ſeien üdZ dieſen g nach den dieses g über die ſämmtlichen wieder g üdZ 7 gebrachten] gebrachten, meiſt vollſtändigen Gebeinen g aus Gebeine bis nach denenſelben [g gestr.] 8 Großherzoglichen fehlt 10 manchen] allen 11 ſobald aber g^1 aus und ſobald 11. 12 nachverzeichnete g^1 aus nachverzeichnet dieses g aus nachſtehende 12 Behandlung] Handlung angeordnet g nach anzuordnen

Vielleicht erst am 6. December entstanden als Vorbemerkung zu dem die Beisetzung Schillers behandelnden Actenfascikel, vgl. 200, 6, und also vordatirt. Das Schreiben Carl Augusts an Goethe vom 24. September gedruckt: Briefwechsel II, 306; Schwabe, a. a. O. S. 117; vgl. 200, 3 und 61 d. B. Über die Beschaffung der Buchstaben zur Aufschrift auf den Sarg vgl. zu 154, 16. Weiteres zur Sache vgl. 122, 21. 200, 2. 217, 1; Tageb. XI, 116, 10—12. 25. 26. 117, 2—4. 130, 10. 11. 138, 13. 14.

118. Vgl. zu Bd. 39 Nr. 65. Johns Hand 174, 18 g Gedruckt: Fischer, Briefwechsel zwischen Goethe und Göttling S. 21. Dazu ein Concept von Schuchardts Hand. Abg. Br. 1827, 206 b, woraus zu bemerken: 174, 2 können] könne 18. 19 fehlt mit Ausnahme des Datums 19 17.] 16.

Vgl. Tageb. XI, 138, 8—10 178, 22. 24 vgl. 125, 1. 204, 1. 231, 10; Tageb. XI, 136, 21; Göttlings Aufsatz steht „Kunst und Alterthum" VI, 2, 233 174, 3 vgl. zu 201, 16. 17 4 Bd. V von C^1; Göttling schickt das revidirte Exemplar zurück am 25. November (in dem zu 151 d. B. genannten Fascikel, Bl. 13), vgl. 201, 9. 10 6 vgl. 128, 7 7. 8 vgl. zu 215, 17. 18 8. 9 vgl. zu 180, 2. 3 10 Göttling antwortet am 25. November: „Die neue Lieferung werde ich vor meiner Abreise mit alter Lust und Liebe durchsehen" 12 vgl. zu 200 d. B. 13. 14 vgl. zu 180, 5.

*119. Concept von Johns Hand, Abg. Br. 1827, 217 174, 22 dem *g* aus den 23 Nürnberger *g* über dortigen 175, 4 gehabten *g* über mir baldigst zu notirenden 4. 5 anher — erstatten *g* und John aus Kosten zu ungesäumter Erstattung anher gefällig zu melden

Vgl. Tageb. XI, 138, 10. 11. Zur Sache vgl. 104. 132 d. B.

*120. Concept von Johns Hand, Abg. Br. 1827, 216b 175, 11 zwiespaltige 12. 13 beykommender *g* aus beyliegender 17 beyfüge *g* aus beylege der aus dem 18 Abhandlung *g* über Schrift dieses über Heft einigen nach den 19 sich üdZ 20 wohl *g* aR 20. 21 verfehle nicht *g* über warte 21 der neuen nach mei[ner] 22 aufzuwarten *g* aus auf

175, 9 Wahrscheinlich Wit, gen. v. Dörring, Fragmente aus meinem Leben und meiner Zeit, von Carl August mit einem vom 27. October datirten Briefe (gedruckt: Briefwechsel II, 306) mitgetheilt, vgl. Tageb. XI, 129, 8—10, von Goethe sicherlich nicht, wie es Tageb. XI, 129, 15. 16 heisst, am 28. October zurückgeschickt, da das Buch noch Tageb. XI, 129, 23. 24 erwähnt und am 29. October an Meyer geschickt wird, vgl. 137, 16. 185, 12 13 vgl. Tageb. XI, 101, 19. 20 16 vgl. zu 184, 16. 17 18 vgl. zu 187, 25. 26 19 vgl. zu 186, 15. 16. 282, 15; Carl August schickt den Brief Sternbergs und die Hefte der böhmischen „Monatschrift" zurück am 22. November (Briefwechsel II, 307); der von Carl August gelobte Beitrag „Kassa und Biwoi" steht im Octoberheft 1827 21 vgl. zu 180, 2. 3; Tageb. XI, 156, 8—10; Werke IV, 283.

Ein Bericht der Oberaufsicht an den Herzog Friedrich von Sachsen-Altenburg vom 18. November 1827 über Angelegenheiten der Universitäts-Bibliothek in Jena, Concept

von Johns Hand nebst Vorconcepten und Vorarbeiten von John, August und Goethe selbst, im Fascikel des G.-Sch.-Archivs „Bibliothek Jena (Jena und hiesige Verhältnisse)“; vgl. Tageb. XI, 137, 5—7. 19. 20. 138, 11. 12. 140, 11. Vgl. auch 144 d. B.

121. Handschrift von Schuchardts Hand unbekannt (vgl. Verzeichniss einer werthvollen Autographensammlung, welche am 7. Dezember 1887 versteigert werden soll. Leipzig, List und Franke) 176, 16 *g* Gedruckt: Greizer Zeitung. Nr. 256. Mittwoch, den 5. November 1873. Dazu ein Concept von derselben Hand, Abg. Br. 1827, 217, woraus zu bemerken: 176, 7 Notiz nach einige [*g* gestr.] 7 den Vorräthen] dem Vorräthigen Entſchluß] Zuſchuß 13 Manne ihn aus ihm 16. 17 fehlt mit Ausnahme des Datums

Vgl. Tageb. XI, 139, 13—15. Zur Sache vgl. zu 157, 23.

122. Vgl. zu 4102 (Bd. 14). Johns Hand 178, 2. 3 und — Zuſtand] man erwartet: „und ihres mehr oder weniger elastischen Zustandes“; der fehlerhafte Ausdruck ist bewahrt geblieben: Goethe hat sich durch Einführung des „deren“ das Bewusstsein der syntaktischen Zusammengehörigkeit von „Einwirkung“ und „Zustand“ getrübt 179, 10 den *g* aus die Schlafröcken *g* aus Schlafröcke 27 *g* Mit Zelters Notiz: „24 angek.“ Gedruckt mit verschiedenen Auslassungen (177, 7—10 Das — ſcheint; 177, 17—20 So — gekommen; 178, 11—19): Briefwechsel IV, 440. Dazu ein Concept von Schuchardts Hand, Abg. Br. 1827, 217b, woraus zu bemerken: 176, 21 Brouillamini *g* aR zur Verdeutlichung wiederholt 177, 1 Montags üdZ 2. 3 veranſtaltete *g* über gab 7 hieſige nach höchſte [*g* gestr.] 10 Schultern — haben *g* aus im Stande zu ſeyn 12. 13 außer Maßen und Geſchick *g* aus außermaßen geſchickt [Hörfehler für: „ausser Mass (?) und Geschick“] 13 unſrer 178, 3 auf — Stimme *g* üdZ 6 Geh.] Geheime 7 ſende über denke Nach 10 folgt (unten aR) ein Datum: Weimar den 21. Nov. 1827. 11—179, 3 Von Johns Hand 11. 12 Abtrag *g* (?) aus Abtragen 13 deinen 22 die nach erſt [*g* gestr.?] 24 enthalt 25 nehme *g* aus nehm das Buch *g* über es 26 Amerikaniſchen 179, 1 wieviel wunderſames *g* aus was wunderſames alles hat *g* aus hatt 2 gehen *g* aus gegen 4—21 Von Schuchardts Hand 4 das *g* über

daſſelbe 4. 5 ſich betragend *g* üdZ 8 beſchweren *g* aus beſchwören 9 beſten *g* über erſten 10 den g^1 über die Schlafröcken g^1 aus Schlafröcke Diese Bleistiftcorrecturen sind erst bei Aufnahme der ganzen Stelle in den Brief an Sternberg vom 27. November vorgenommen worden (vgl. 189, 12) 10. 11 beŝ—Stunden *g* üdZ 12 da *g* aus dagegen nach ſie *g* gestrichen: ſich 12. 13 du — wirſt] Bei Aufnahme der ganzen Stelle in den Brief an Sternberg vom 27. November hat Goethe mit Bleistift hier eine Änderung vorgenommen: wohl erinnerdich über du dich wohl erinnern wirſt [vgl. 189, 14] 13 ſich *g* üdZ 18. 19 zu verwerfen aus verworfen 19. 20 Reſolution *g* aus die Reſolution, die 22—28 Von Johns Hand 22 ermahnt nach und [*g* gestr.] 23 ermuntert *g* aus aufgemuntert 27. 28 fehlt mit Ausnahme des Datums

Vgl. Tageb. XI, 139, 16 176, 19 Die Sängerin Henriette Sontag (1806 — 1854), vgl. 148, 2 177, 4 vgl. Tageb. XI, 136, 5—7 6. 7 vgl. XLI, 142, 24. 144, 22 9 Joh. Nepomuk Hummel 11 Zelter am 7. November (die Stelle ungedruckt): „Der Vetter Alf — anz bringt mir so eben Deine frischen Grüsse zu heiterm Frühstück. Hat er die unsüsse Geschichte [vgl. zu 124, 1. 2], wie sie ihm in seiner Nähe bekannt seyn muss, Dir eben so konfuse vorgetragen [vgl. 147, 13—15] wie mir so hast Du Vorstellung von der Umgebung worinn sich der arme Vater gefällt oder nicht. Lauter Leute deren jedem Eine Potenz abgeht, ... Wäre das Kind schuldig so ist der Vater doppelt geschlagen. Jedermann aber hält sie für unberührt ja tadelfrei — und solch ein Kastratensohn darf laut aussprechen dass er den Priestersegen vorsäzzlich entweiht habe um die Tochter eines berühmten Künstlers im Brautbette zur Hure zu machen und dann ruhig seine Strasse zu gehn wie ein Hund von der Tiffe“ 28 vgl. zu 201, 16. 17 178, 4 vgl. Briefwechsel III, 383—385 7 vgl. zu 182, 8 8 vgl. zu 182, 14. 183, 7 12 Zelter im Briefe vom 30. October — 3. November (die Stelle ungedruckt): „Ich habe wohl daran gedacht und doch vergessen Euerm Hofmedikus [Carl Vogel, vgl. Tageb. XI, 124, 11. 12. 125, 1. 2] eine Gratification da zu lassen für eine Untersuchung meines Bruches. Es findet sich wohl eine Gelegenheit den Schaden einzubringen“

178, 20 vgl. 139, 6. 188, 22. 194, 4. 239, 16. 17. 267, 11. 283, 21; XLII Nr. 218; Tageb. XI, 139, 2. 3; Werke XLII, 2, 478 20—179, 14 wiederholt 188, 22—189, 16 179, 15 vgl. zu 260, 12.

Ein Schreiben der Oberaufsicht vom 22. November 1827, Johns Hand, an Professor Aemil Huschke in dem zu 36/7 d. B. genannten Fascikel, Bl. 17: Huschke erhält das vom 16. November datirte grossherzogliche Rescript (in demselben Fascikel, Bl. 18), worin ihm (und Göttling) zu einer Reise nach Italien Urlaub bewilligt wird. Vgl. zu 275, 3; Tageb. XI, 139, 27. 28.

Ein Folioblatt (bei den Briefen an Streckfuss liegend) enthält ausser Vorconcepten zu 124. 126 d. B. von Johns Hand das Concept eines Briefes ohne Adresse (vermuthlich an Soret gerichtet), das man trotz der Notiz: *Exp. eod.* unter die Lesarten geglaubt hat verweisen zu müssen:

Beykommendes Buch überſende, theuerſter Herr und Freund, auf Befehl Ihro Kaiſrl. Hoh. der Frau Erbgroßherzogin, denn ich würde Sie gern mit einer Lectüre verſchonen, die noch leidiger iſt als Druck und Papier womit ſie ſich uns darſtellt.

Möchten Sie einen der nächſten Abende mich wieder einmal mit Ihrer freundlichen Gegenwart beglücken, ſo würde ich dafür ſehr dankbar ſeyn. Es kommen ſo manche hübſche Sachen bey mir an, die ich Freunden gern mittheilte, die ſich aber nach einiger Zeit verbergen und verſtecken. Vielleicht auch wäre es unterhaltend für Ihren lieben Prinzen wenn er wieder vollkommen geneſen iſt einige Morgen bey uns zuzubringen.

Weimar den 23. Novbr. 1827.

379, 10 vgl. zu 162, 1.

*128. Concept von Schuchardts Hand in dem zu 15 d. B. genannten Fascikel, Bl. 48 180, 1 in über wie 2 angekündigten g^2 aus angekündigte 3 meiner Werke g^2 üdZ 12 Lieferung g^2 aus Lieferungen 13 Sperrung g^2 angeordnet 15 ebenso 16 ebenso 18. 19 wohl dabey g^2 über allenfalls

Vgl. Tageb. XI, 140, 20. 21 180, 2 Vom 9. November 1827 (in dem zu 15 d. B. genannten Fascikel, Bl. 45), mit

---

8 an *g* üdZ 9 verbergen nach bey mir [*g* gestr.] 11 uns über mir

der Nachricht, dass die Exemplare der zweiten Lieferung (Bd. VI—X) von C^1 abgeschickt seien, vgl. 127, 17. 130, 11. 174, 8. 9. 175, 21. 181, 8. 201, 3. 215, 16. 221, 2. 3. 243, 3. 4. 249, 12 5 Mit einem Schreiben, das mit einem sonderbaren Irrthum vom 8. Mai [so?] datirt ist (in demselben Fascikel, Bl. 46), übersendet Reichel: den letzten Aushangbogen von C I (vgl. 127, 17), Bogen 3—10 von C II (vgl. 127, 17. 213, 12), Bogen 1. 2 von C^1 XI (vgl. 64, 10. 213, 12), endlich das 128, 15 verlangte Exemplar von C I, jedoch auf Velin-, nicht auf Schweizerpapier, vgl. 21, 11. 174, 13. 14; Tageb. XI, 137, 11. 12 Reichel, 8. Mai (November?): „Die Bände der Octav-Ausgabe gestalten sich doch wohl alle gleich denen der Taschenausgabe .... ich habe hierüber keine Ordre, und druckte bis jezt die Octav-Ausgabe ungehindert nach jener Eintheilung der Sedez-Ausgabe“ 11 Reichel: „Die Bogenzahl der Bände der dritten Lieferung möchte doch etwas mehr werden [als sie 64, 7—65, 20 berechnet ist], da das meiste in der Octav-Ausgabe [gemeint ist B] schon mit Petit ist, und dann eine Octav-Seite mehr als eine Sedez-Seite ausgiebt“, vgl. 62, 18. 19 13. 14 vgl. 213, 19 181, 1 In demselben Fascikel, Bl. 47: Reichel antwortet am 20. December (vgl. zu 213, 11): Goethe irre abermals, das „Vorspiel“ habe in B V nicht nach, sondern vor „Was wir bringen“ gestanden, und dort habe er es gelassen.

124. Handschrift unbekannt. Gedruckt: Das Frommannsche Haus und seine Freunde[3] S. 65. Dazu ein Concept von Johns Hand, Abg. Br. 1827, 219, woraus zu bemerken: 181, 13 wäre g über hätte der g aus den dieses über mit verbindlichſten [Rest der ersten Fassung] 14 wohlgerathenen zugekommen g über abgeſtattet 22 Sie] ſie Wohlwollen] Wohlwollenden Dazu ein Vorconcept von Schuchardts Hand (vgl. zu 122/3 d. B.), woraus zu bemerken: 181, 13 wäre] hätte [g aus hatte] der verbindlichſte] meinen verbindlichſten [g aus verbindlichen] 14 wohlgerathenen zugekommen] abgeſtattet g aus abzuſtatten 15 Beweis] Beweis hätte mitſenden [g über ablegen] wollen 17 beyzufügen — hätte fehlt 18 mögen fehlt als] zum 19 dienen fehlt 21 und] möge meiner — fernerhin] auch fernerhin meiner 22. 23 indem — desjenigen] wenn Sie

ſich vertraulich desjenigen mit Wohlwollen 182 nach 2 folgt: W. den 24. Nov. 1827.

Vgl. Tageb. XI, 140, 21. 22 181, 14 vgl. zu 139, 16.

125. Handschrift unbekannt. Gedruckt: Der Freihafen. Herausgegeben von Th. Mundt. Altona. Fünfter Jahrgang, 1842, viertes Vierteljahrsheft, S. 20

182, 3 Goethe sendet die „Farbenlehre“ (vgl. 119, 10) und die Hefte „Zur Naturwissenschaft überhaupt, besonders zur Morphologie“; Buttel dankt für die am 19. December bei ihm angekommene Sendung u. d. 24. December (Eing. Br. 1827, 631).

Hier folgt das Concept eines Briefes an den Grafen Sternberg, das Goethe für seinen Sohn August entworfen hat (Schuchardts Hand):

Schon längſt war es mein lebhafter Wunſch geweſen ſo kurz und bündig als möglich die Empfindungen auszuſprechen, welche das ſchöne, meinem Vater in vorgeſchrittnen Jahren höchſt erwünſchte Verhältniß zu Ew. Exzellenz bey mir erregt und unterhält, zu betheuern daß ich deshalb eben ſo viel Liebe und Neigung gegen Hochdieſelben empfinde, als Ihre perſönliche Gegenwart mir an reiner Verehrung eingeflößt hat.

Wenn ich nun hiezu in dem Augenblick da meine glücklich entbundene Frau mich mit einer geſunden Tochter beſchenkt, die ſchicklichſte Gelegenheit finde, ſo wird es als eine natürliche Folge erſcheinen, daß auch ich, als ein ſo viel jüngerer, Hochdenenſelben verbunden zu ſeyn wünſche. Deshalb ich denn mir die Freyheit

1. 2 Schon — möglich *g* über Ew. Excellenz vergönnen geneigteſt daß ich mit wenigen Worten 2 Empfindungen über Dankbarkeit auszuſprechen] ausſpreche 3 vorgeſchrittnen *g* über ſo hohen 3. 4 höchſt erwünſchte *g* über ſo heilſame 4 Ew. Exzellenz *g* über Hochdenenſelben 5 zu betheuern *g* aR für es [*g* üdZ] ſey mir erlaubt auszuſprechen deshalb *g* über dabey 6 gegen Hochdieſelben *g* aR 7 an reiner *g* aus die reinſte 8 hiezu *g* üdZ in nach Gelegenheit finde [*g* gestr. unter versehentlicher Bewahrung von Gelegenheit] Zu 8—12 findet sich am Schlusse ein anderer Entwurf *g*: Wenn ſich nun eine Gelegenheit ergiebt daß ich als ein ſoviel jüngerer E. [Excellenz] gleichfalls verbunden werden kann, ſo iſt es als ein [bricht ab 9. 10 die — finde *g* über obiges auszuſprechen

nehme das Anliegen zu äußern: Ew. Excellenz mögen sich zu den Freunden gesellen welche als Taufzeugen unseres Kindes aufzutreten sich geneigt erwiesen haben.

Mein Vater, welcher Wunsch und Bitte mit den meinigen vereinigt, empfiehlt sich zu fortdauernder Theilnahme, ich aber habe die Ehre mich in vollkommner Verehrung zu unterzeichnen.

Weimar den 25. Nov. 1827.

Gedruckt: Sauer, Briefwechsel zwischen Goethe und Sternberg S. 145.

381, 6. 7 vgl. zu 2, 23 9 vgl. zu 149, 10. 11 382, 2 vgl. 190, 8; die Taufe fand am 2. December statt (vgl. Tageb.) Augusts Brief ist jedenfalls Beilage zu 127 d. B. gewesen.

*126. Concept von Johns Hand, Abg. Br. 1827, 219 183, 20 zu nach sich 25 *g* 184, 3 schwerer nach beschwerlichern Dazu ein Vorconcept von Schuchardts Hand (vgl. zu 122/3 d. B.), woraus zu bemerken: 182, 8 übersendeten *g* üdZ 10 und Gefühlen *g* üdZ 11 eignen sich *g* über eigentlich 12 sie nach ich [*g* gestr.] 13. 14 dagegen *g* üdZ 16 Jesonde *g* über Jezunta 18 sage *g* über schreibe darüber *g* üdZ 183, 1 Gedicht *g* üdZ 2 zweitenmal 3 aber — ich] konnt ich aber 4 ein *g* üdZ 5 manigfaltigsten *g* über kräftigsten kräftig *g* üdZ 7 wüßte ich *g* über ist 10 hienächst *g* über dabey 11 dabey *g* über hiebey 16 fernerhin *g* üdZ 18 spätres *g* aus das spätere bewirktes] bewirkte *g* aus bewirktes 19 eignen Gefühle nach Ja[miliengefühle] 20 zu] sich zu möge,] möge. *g* aus möchte. 21—184, 4 fehlt

Vgl. Tageb. XI, 141, 19—21 182, 8 „Manzoni's Romas: Die Verlobten" („Kunst und Alterthum" VI, 2, 252) und „Antonio Foscarini, tragedia di G. B. Niccolini. Firenze 1827" („Kunst und Alterthum" VI, 2, 260), von Streckfuss am 17. November 1827 übersandt (vgl. Tageb. XI, 140, 4. 5), vgl. 135, 13. 136, 12. 178, 7. 204, 1. 6. 251, 20 14 Goethe übersendet zwei Werke von Tommaso Grossi (1791—1853): das Rittergedicht „Ildegonda" (die Benennung 'Jessonda' ist Irrthum Goethes), 1820 erschienen, und das dreibändige Heldengedicht

1 das Anliegen *g* über den Wunsch 2 unseres *g* über meines

„I Lombardi alla prima crociata", 1826; vgl. 19, 21. 178, 8 183, 12 vgl. zu 201, 16. 17 18 vgl. zu 135, 3 20 Streckfuss dankt für seine Aufnahme in Weimar, die ihn um so glücklicher mache, „da ich, seit der ersten Jugend meines Vaters beraubt, durch Sie ... zuerst in meinem Leben das Gefühl kindlich sich hingebenden Vertrauens ... in mir empfunden habe" 27 vgl. zu 149, 10. 11.

127. Vgl. zu Bd. 33 Nr. 229. Johns Hand 184, 11. 12 unterricht 14 nur nur 186, 9 So] Sie 23 Linien] Lucien 190, 10. 11 *g* Gedruckt: Bratranek, Briefwechsel zwischen Goethe und Sternberg, Wien 1866, S. 180; Sauer, Briefwechsel zwischen Goethe und Sternberg, Prag 1902, S. 145. Dazu ein Concept von derselben Hand, Abg. Br. 1827, 221, woraus zu bemerken: 184, 5. 6 verſchiedentliche g^3 aus verſchiedentlich 6 erlangte *g* aus erlangt 7 betraf nach ſagt [*g* gestr.] 10 kommen] kamen Vorleſungen *g* aus Verleſungen 13 des Übrigen *g* aus das Übrige dieses *g* aus des Übrigen 14 anmaßlicher *g* aus anmaßliche 14. 15 langweiliger Nachklänge *g* aus langweiligen Nachklängen 18. 19 wahrhaften nach Ver[einigens] 20 Ort nach dritten [*g* gestr.] 24 geeignet *g* üdZ 185, 1 nach einzuflößen *g* gestrichen: fähig 2 auf — Fälle g^3 über gewiß 4 alsdann g^3 üdZ 5. 6 Vorſitze 6 in Prag *g* aR 6. 7 ſo wäre *g* üdZ 9 Zuſammenwirken *g* aus Zuſammenwirkung gäbe *g* aus gäb 10 Absatz *g* angeordnet 12 (des Joh. Wit) *g* üdZ 17 könne g^3 aus könnte 17. 18 Vortheil — ziehen *g* über viel guten Gewinn finden 19 bemerken: *g* aus bemerken können 20. 21 und — uns g^3 über und Umwälzungen gar 24 ſich unter nach dieses über ſich 25 wieder g^3 üdZ 25. 26 Preßfreyheit g^3 über Ceſſation der Cenſur 26 Mäßigung g^3 aus Mäßigkeit und wie *g* aus um die 186, 1 geziemt *g* aus gebient 6 Symptom 8 eintrete *g* aus eintritt 13 obſchwebende üdZ 14 aufzulöſen oder g^3 üdZ 20 Übereinſtimmung nach mit Klarheit [*g* gestr.] nach 22 folgt als besonderer Absatz, *g* gestrichen: Wer würde uns die foſſilen Birmaniſchen Reſte mit unſern übrigen gleichmäßig auf übereinſtimmende Linien bringen? 23 Was die *g* aus Was dieſe 24 nach Überzeugung folgt, *g* gestrichen: und ganz im Vertrauen geſagt, die Abhängigkeit von der Mathematik, der ſich unſer Humboldt nicht ganz entziehen konnte, erſcheint (erſcheint nach und)

hier für den Unbefangenen in ihrer ganzen Schädlichkeit. 25 calculables *g* über commensurables incalculables *g* über incommensurables 26 wolle *g* aus will Ein g^2 aus ein 27 Unerforschlichen *g* aus unerforschlichen Ganzen 187, 4 Jahrs nach graphischen [*g* gestr.] 8—11 Doch — Zwecken g^2 aR 11 zu zu 16 weiß;] weis; *g* aR unsere 21 doch *g* aus nach 23 zur] zu Wirkung und Richtung *g* durch Bezifferung aus Richtung und [und üdZ] Wirkung 24 befähigt *g* über ehrwürdig zeigt 188, 2 Nicht leicht g^2 über Niemand man g^1 üdZ 3 müsse *g* aus müssen 4. 5 dem Vielen g^2 aus vielen 6 ein g^2 aus eine 7 Darstellung g^2 über Platte 8 gern g^1 üdZ 10 in's nach nur [*g* gestr.] 12 Herrn v.] H. v g^1 aR 13 ausführlich *g* über umständlich doch *g* üdZ 14 weit g^1 über viel einfachsten g^2 üdZ wäre *g* über ist 15 eine *g* über die 16 abdrucken — lassen *g* aus abzudrücken 22—189, 15 fehlt; statt dessen die Notiz: (Hier ward inserirt die Stelle über Walter Scotts Napoleon Seite [Lücke].) Die Stelle steht im Briefe an Zelter vom 21. November (178, 20—179, 14); im Concept dazu, Abg. Br. 1827, 218, sind g^1 die für die zweite Verwendung vorgenommenen Änderungen eingetragen: 189, 12 (vgl. zu 179, 10) und 189, 14 (vgl. zu 179, 12. 13); nicht vorgesehen ist die Abweichung 189, 8 und] oder 17 Vorstehendes nach g^1 gestrichenem: Vorstehendes welches schon einige Posttage liegen geblieben möge denn so viel auch noch zu sagen wäre seinen Weg antreten und freundlich aufgenommen werden. [Absatz. Im Zwischenraum g^1 nachgetragen: Der verehrte Freund weis zu sichten] So eben nimmt der [Druck] von Kunst u. A. Band *VI.* Heft 2. seinen Anfang, wo ich abermals gar manches für ein Surrogat freundschaftl. mündlicher Unterhaltung anzusehen habe. Der Böhmischen (Der Böhmischen *g* über Die Prager) Monat- [bricht ab am Schluss eines Blattes; die Fortsetzung, auf dem zugehörigen zweiten Blatte, ist mit diesem abgeschnitten; aR des ersten Blattes noch das Datum: Weimar den 17. Nov. 1827.] 17—190, 9 von Schuchardts Hand 190, 5 baldigst nach eiligst 6 unserer 10. 11 fehlt mit Ausnahme des (von John geschriebenen) Datums 11 27. Nov.] b. 27. Novbr.

Vgl. Tageb. XI, 138, 12. 141, 27. 28 184, 6 vgl. zu 90, 9. 10; Berichte hatte Goethe erhalten durch Zelter (vgl.

64 d. B. und zu 122, 19), durch Huschke (vgl. 36/7 d. B.; Tageb. XI, 119, 25—28), durch den Pyrmonter Brunnenarzt K. Th. Menke (vgl. Tageb. XI, 125, 4—7) 10 „Über die fossilen Knochen zu Köstritz“ (Isis, 1828, S. 481), vgl. 54, 2. 3 16. 17 Aus Sternbergs Brief vom 30. October (gedruckt: Bratranek S. 178; Sauer S. 142), vgl. 175, 16; Tageb. XI, 137, 9—11; Partieen aus diesem Briefe hat Goethe in einem Aufsatz über Naturforscherversammlungen verwerthet: Naturwiss. Schriften XIII, 449 185, 12 vgl. zu 137, 16. 175, 9 186, 7 vgl. zu 268, 8 15. 16 vgl. zu 175, 19. 282, 15 187, 18 Matthew Boulton (1728—1809), Mechaniker, Compagnon von James Watt (1736—1819) 19 Jacob Perkins (1766—1849), Kupferstecher und Ingenieur 25. 26 Sternberg übersendet zugleich eine „Anleitung zu den Witterungsbeobachtungen und zur Verfassung der land- und forstwirthschaftlichen Jahres-Berichte von der k. k. patriotisch-ökonomischen Gesellschaft für ihre ... Mitglieder im Königreiche Böhmen“, vgl. 175, 18 7 Die Tafel zu dem Aufsatz „Wolkengestalt nach Howard“, Zur Naturwissenschaft I, 3, 97 (Naturwiss. Schriften XII, 218) 22 vgl. zu 178, 20; der Passus 188, 22—189, 16 ist entnommen dem Briefe an Zelter vom 21. November (178, 20—179, 14) 189, 23 vgl. zu 201, 16. 17 26 vgl. zu 282, 15; Goethe gedenkt der Zeitschrift in „Kunst und Alterthum“ VI, 2 nur in der kurzen Notiz „Altböhmische Gedichte“ (Werke XLI, 2, 329) 190, 7 vgl. zu 149, 10. 11 und 125/6 d. B.

128. Handschrift von Schreiberhand unbekannt 190, 15 welchen] welche 18 Glasblättchen 191, 4 Blättchen 5 Erscheinen] vgl. Concept 8 darf *g* nachgetragen 14 daſſelbe] vgl. Concept 15 Stelle *g* nachgetragen 26 deß weiteren] daß Weitere [vgl. Concept] 192, 15 dieſe *g* über ſolche 21 gefärbt] geſtärkt 193, 10 *g* Gedruckt: G.-Jb. III, 216. Dazu ein Concept von Johns Hand, woraus zu bemerken: 190, 12 fehlt 15 welchen] welche 18 Glasblättchen das das Glasplättchen bezeichnende Kreuz g^1 üdZ 21 Seite g^1 aus Seit 22 einfache nach Bild 191, 3 doppelte] verdoppelte 4 wie g^1 über als wenn Blättchen 5 Erſcheinen] Durchſcheinen g^1 aus Erſcheinen aber anscheinend erst nachträglich, nach

bereits erfolgter Absendung des Briefes 6 diesem 12 Bildchen aus Bild 12 *c* g^1 über *d* 14 *i* g^1 aus *e* dasselbe g^1 üdZ daraus g^1, aber anscheinend erst nachträglich: das Bild *f* g^1 aus *e* an *g* aus in 15 Stelle *g* über Kürze 17 erste g^1 üdZ 22 weiteren 23—193, 16 von Schuchardts Hand 25 diesen Fall g^1 aus in diesem Falle mit dem üdZ 26 des weiteren] das Weitere [ungebessert gebliebener Rest der ersten Fassung] 27 haben g^1 nachgetragen 192, 1 Aufgab 5 könne *g* aus könnte 7 entoptische] optische 12 durch das üdZ 15 diese] solche 16 Hiebey bey nach durch die 22—25 das — kann aR nachgetragen 193, 7 mir *g* über uns 9 hat] hatte 10 fehlt 11 gern 12 da nach und [*g* gestr.] 14 eile *g* aR für spreche 16 angelegentlichst *g* aus angelegentlich auszusprechen *g* aus aus Dazu zwei Fragmente eines Vorconceptes von Schuchardts Hand, umfassend: 190, 12 — 191, 8 Seite (unter den alphabetischen Briefen) und: 191, 9—19 stellen (Eing. Br. 1827, 134[b]), woraus zu bemerken: 190, 12 fehlt 14 vermelden *g* auf g^1 aus melden 16 vollkommene] völlige 17 demselben 18 Glasplättchen *g* auf g^1 aus Blättchen das das Plättchen markirende Kreuz g^1 üdZ 19 nun fehlt 20 durch directes] von directem g^1 aus direct indirectes — Licht] indirectem Himmelslicht g^1 aus direct vom Himmelslicht [vom Himmelslicht *g* üdZ] 22 für — *b*] für das Auge in *b* [für — *b* aR] das einfache aR für das 22 *c*] *d* 22. 23 indem — war] denn das Durchscheinen war nur einfach, wie durch die Diagonale *cc.* angedeutet wird 23 wird *g* aus würd 24 — 191, 1 aus — Seite *d*] von *c* nach *e* 191, 1 also fehlt 2 Durchgang] Durchgang durch das Plättchen [Plättchen g^1 aus Blättchen] für — in *f*] für einen [über den] Beschauer [für — Beschauer g^1 aR] 3 doppelte] verdoppelte *g* aus doppelte *h* aus *g* dieses für *f* 4 wie] wie solche Plättchen *g* auf g^1 aus Blättchen einfachen *g* üdZ 5 Erscheinen] Durchscheinen nach — Seite *a* in Lücke *g* auf g^1 nachgetragen 9 der aus die 12 in fehlt *c*] *d* 13 gemäß,] gemäß, etwas herangerückt als — *g g* auf g^1 üdZ 14 *i*] *h* über *g* dahingegen dasselbe] da es hingegen in *f*] *e* 14. 15 an — Stelle] in völliger unverkürzter Tiefe 16 in *k* fehlt 17 erste fehlt überhaupt fehlt 18 zugleich fehlt 19 an — *f*] zu beyden Seiten *a* und *b* nach 19 ein Datum: Weimar den 22. Sept. 1827.

Vgl. Tageb. XI, 140, 24. 25. 142, 1 Über Hennings Bemühungen zu Gunsten der Goethischen Farbenlehre vgl. XXXV Nr. 214; XXXVI, 38 und in diesem Bande 26, 14. 78, 1. 118, 26. 168, 27 190, 15 Wohl bei seiner Anwesenheit in Weimar, vgl. Tageb. XI, 105, 23. 109, 25 191, nach 22 Im Druck des G.-Jb. heisst es an dieser Stelle: „(Folgt die Zeichnung, die hier nicht nachgebildet werden konnte.)" Auf dem Concept des Briefes ist ein Blättchen mit der Zeichnung g^1 aufgeklebt (eine damit übereinstimmende Darstellung, g^2, liegt auf anderem Blatte dabei):

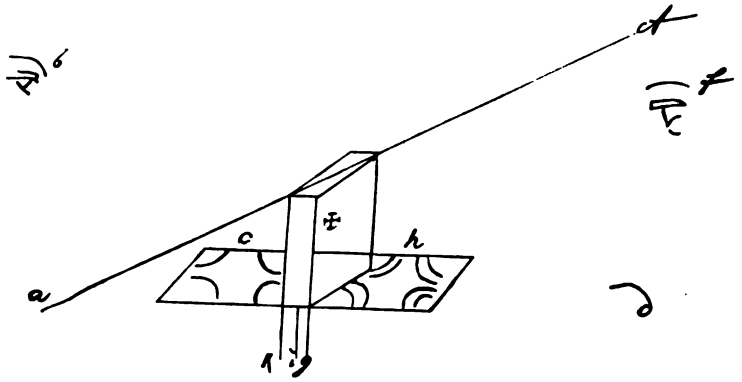

191, 25. 26 vgl. zu 118, 27.

129. Handschrift von John im Bertuch-Froriep-Archiv (deponirt im G.-Sch.-Archiv) 193, 22 *g* Gedruckt: G.-Jb. IV, 226. Dazu ein Concept von derselben Hand, Abg. Br. 1827, 224, woraus zu bemerken: 193, 19 einheimische *g* aus einheimisches Mergeltäfelchen *g* aus Mergeltäfelchen 22. 23 fehlt mit Ausnahme des Datums

193, 19 Froriep antwortet am 1. December (Eing. Br. 1827, 597), das Täfelchen eigne sich nicht zur Lithographie.

***130.** Concept von Johns Hand, Abg. Br. 1827, 224b

Gerichtet wahrscheinlich an den fürstlich Waldeckischen Justizrath Dr. Schumacher. Schumacher sendet mit einem unvollständig datirten Briefe („Arolsen am [Lücke] ten Nov.

1827ᵃ, Eing. Br. 1827, 598) ein Werk eines aus Arolsen stammenden Dichters, der „den Stempel des Ungemeinen an sich zu tragen scheint und vielleicht grösstentheils nur dem unvortheilhaften Gedanken, seine Dichtungen in Wien an das Licht treten zu lassen, seine Dunkelheit verdankt", und bittet für ihn um ein „Wort öffentlicher Ermunterung". Dieser Dichter ist Schumachers Sohn August (geb. 1790; vgl. Goedeke, erste Auflage, III, 1109).

Der von Strehlke II, 94 verzeichnete Brief an Riemer vom 2. December 1827 ist vom 29. December datirt (155 d. B.).

131. Vgl. zu 4102 (Bd. 14). Schuchardts Hand 194, 19 politiſch-nationalen *g* aus politiſch nationalem 195, 2 beſchränktem 7 frommem gewiſſenhaften *g* aus frommen gewiſſenhaftem 18 neun *g* aus neuen 197, 16 ihre Lebensräthſel] in ihren Lebensräthſeln [vgl. Concept] 19—22 John mit Zelters Notiz: „angek. 7 —" Gedruckt: Briefwechsel IV, 450. Dazu ein Concept von derselben Hand, Abg. Br. 1827, 226, woraus zu bemerken: 194, 6 dem *g* aus den 10 nach Werk *g* gestrichen: von Walter Scott von] vom 15 durchſprach aus durchbrachte 17 Verfolgs *g* aus Erfolgs 19 Absatz *g* angeordnet politiſch-nationalem 195, 3 neue *g* üdZ 5 Absatz *g* angeordnet 7 frommem *g* in offen gelassener Lücke nachgetragen gewiſſenhaftem 9 ſich *g* üdZ mit nach ſich [*g* gestr.] 11 dieſen Bezügen *g* aus dieſem Sinne 18 neun *g* üdZ Theilen *g* aus Antheilen 21 beachten nach das Hingeleſene [? *g* gestr.] 28 wird — laſſen g^3 über wird eben alles Kleinliche wahr klar 196, 1 denn g^3 üdZ bey üdZ 2 zuletzt g^3 üdZ Fortsetzung des Briefes, 196, 4—27, mit neuer Adresse: An Herrn Prof. Zelter. auf Bl. 227 196, 4 Euer verrückter g^3 aus Der verrückte 10 bey] mit 12 Bettſcheue g^3 aus Bettſcheu 13. 14 der Handel g^3 über die Sache 15 Absatz g^3 angeordnet tritt aus trifft 18 nach welcher eingeklammert und g^3 gestrichen: keine weiteren 20 dem g^3 über Eurem 21 zweyter nach Euer [g^3 gestr.] 23 abermals g^3 üdZ 25 nach! Um g^3 aus nach; um geheim- g^3 aus geheim Fortsetzung des Briefes, 197, 1—22, mit neuer Adresse: An H. Prof. Zelter. Berlin, von Johns Hand, auf Bl. 227ᵇ 197, 3 weiß nach was 4 Strohhalmen g^3 aus Strohhalben 11 manchem g^3 aus manchen 12 dem g^3 aus den 13 Bindestriche g^3 16 ihre

Lebensräthſel *g* und g^3 aus in ihren Lebensräthſeln Ausrufungszeichen g^3 19—22 fehlt

Vgl. Tageb. XI, 144, 11 194, 4 vgl. zu 178, 20; Zelter hatte in einem Briefe vom 23.—27. November (Briefwechsel IV, 443) Goethes Ansicht über den ihm selbst noch unbekannten Roman verlangt 196, 4 Zelter, im Briefe vom 28.—27. November (ungedruckt): „Dr. Leo [der Historiker Heinrich Leo (1799—1878)] von dem Du Aufsäzze in Hegels Journale gesehn hast [vgl. zu 149, 5; Gespräche mit Eckermann, 15. Juli 1827] ist verrückt worden.... Jener Leo war eben bey hiesig. Bibliothek angestellt. In dieser Eigenschaft hält er um Seebecks noch unverheurathete Tochter an. Nachdem dies geschehen läuft er von hier weg und schreibt: eine Braut von so vielen Bräutigamern könne er nicht geniessen u. s. w. Es war schon das Aufgebot geschehen“ 5 Bei Göttling, der Leos Lehrer gewesen 20 vgl. zu 124, 1. 2 197, 1 Eine ehemalige Schülerin Zelters, Caroline Schulze, hatte bei Zelter angefragt, wie es komme, dass zwei Distichen („Immer strebe zum Ganzen, ...“, Werke I, 352, und: „Warum will sich Geschmack und Genie ...“, Werke I, 353) sowohl in Goethes als in Schillers Werken ständen; Zelter hatte dieses Schreiben und eine Abschrift seiner Antwort dem Brief vom 23.—27. November beigelegt 10 vgl. zu 212, 17. 18.

*182. Concept von Johns Hand, Abg. Br. 1827, 224b 198, 7 Remeſſe 10 nächſtens *g* über bey Liebhabern 12 unterzeichne *g* aus zu unterzeichnen habe

Vgl. Tageb, XI, 144, 12 197, 25 vgl. 30, 17. 149, 22. 150, 19. 174, 22; Tageb. XI, 144, 5—7. 148, 23. 24 198, 6 vgl. 198, 17.

*183. Concept von Johns Hand, Abg. Br. 1827, 224b

Vgl. Tageb. XI, 144, 13 198, 17 vgl. 198, 6 20 vgl. zu 233, 16. 236, 22.

Das Concept zu einer dem Briefe an Reichel vom 7. December beigelegten Erklärung Schuchardts und Genasts liegt vor von Schuchardts Hand, Abg. Br. 1827, 230:

Unterzeichnete nehmen ſich die Freyheit zu bemerken, daß in denen an uns beyde geſendeten Paketen, enthaltend die zweite

Lieferung der von Goetheſchen Werke, die neun Exemplare für die Subſcribenten ſich zwar gefunden, das zehnte dem Sammler Zuſtehende aber nicht vorhanden geweſen, weßhalb wir um geneigte Remedur wollten gebeten haben.

Weimar den 4. Dec. 1827.

Zur Sache vgl. XLII 79, 16—18 und in diesem Bande zu 201, 6. 329, 19. 20 sowie 135/6 d. B.

*184. Vgl. zu 6243 (Bd. 22). Johns Hand 199, 11 *g* Dazu ein Concept von derselben Hand, Abg. Br. 1827, 228, woraus zu bemerken: 199, 1 Hochwohlgeboren] ꝛc. 3 mit welchem *g*[3] aus welches das neuſte [aus des neuſten] nach als Zierde [*g*[3] gestr.] 4 und — ſchmücken *g*[3] üdZ 11. 12 fehlt mit Ausnahme des Datums

199, 2 „Dem Könige die Muse. 28. August 1827.", vgl. 41, 18. 19. 104, 19. 152, 9; Müller antwortet am 5. December (vgl. Tageb. XI, 145, 9. 10): „Ich bin seit einigen Tagen unwohl [vgl. 200, 17. 18] ..., sonst hätte ich das Gedicht ... sicherlich bereits mit dem besprochnen Nachsatz versehen und persönlich überbracht"; er bittet um Frist bis zum 7. December. Weiteres zur Sache vgl. 200, 11. 202, 5. 203, 8. 12. 210, 14. 231, 12. 233, 6. 7. 243, 9. 251, 21. 259, 6. 14. 272, 3. 278, 8 3 vgl. zu 201, 16. 17.

*185. Concept von Johns Hand, Abg. Br. 1827, 230[b] 199, 14 Obenſtehendem *g*[1] [?] aus Obenſtehenden

Meyer an Goethe (undatirt, etwa 4. December): „Hr. Hofbildh. Kaufmann wird sich an die Drapperie der bezeichneten Büste halten; es ist sonach eine genaue Durchzeichnung zu besorgen und ihm zuzustellen wornach er sodann ein Modell machen wird. Er frägt des weitern noch an: ob man verlange dass das zu verfertigende Bildniss Büsten oder Hermengestalt haben soll?" Vgl. 65/6. 164/5 d. B.; Tageb. XI, 130, 11. 140, 1. 2. 141, 10—12. 144, 2. 3. 18—21.

Nachstehendes Concept einer Empfangsbescheinigung Schuchardts und Genasts liegt vor von Schuchardts Hand, Abg. Br. 1827, 230:

---

1 Werke aus Werken die nach zwar [*g* gestr.] 2 ſich *g* üdZ

Daß von des Herrn Staatsminister von Goethe Excellenz oben desiderirte zwey Exemplare einstweilen geneigt abgegeben worden bescheinigen wir dankbar.

Weimar den 5. Dec. 1827.

Zur Sache vgl. zu 133/4 d. B.

Nachstehendes Concept zur Verschreibung eines unbekannten Schuldners (Johns?), vielleicht vom 5. December 1827 zu datiren, findet sich von Johns Hand Abg. Br. 1827, 230b:

Nachstehende Bitte haben seine Excellenz der Herr Staats-Minister von Goethe mir in der Maaße gewährt: daß Hochdieselben mir zwanzig Thaler Current baar geborgt, wogegen ich den in Ihren Händen befindlichen Sparkassen-Schein auf 30 rh. 15 gr. verpfände, wovon bey nicht erfolgter Rückzahlung obengemeldeter Schuld die Summe von 20 rh. Cur. abzuziehen und zu entrichten seyn wird.

*186. Vgl. zu 6243 (Bd. 22). Johns Hand 200, 24 *g* Dazu ein Concept von derselben Hand, Abg. Br. 1827, 228b, woraus zu bemerken: 200, 3 dem *g* aus den 8 um aus und die über das 14 einen 22. 23 und — gehorsamen *g* aR 24. 25 fehlt mit Ausnahme des Datums

Vgl. Tageb. XI, 145, 19—21 200, 3 Müller, 5. December (vgl. zu 199, 2): „Ew. Excellenz wollten ... das Schreiben Serenissimi [vom 24. September, vgl. zu 61 d. B.] wegen der Beisetzung der Schillersch. Reliquien aufsuchen, um in dem zu entwerfenden Aufsatze darauf Bezug zu nehmen“ 6 vgl. 117/8 d. B. 11 vgl. zu 199, 2 12 vgl. Tageb. XI, 146, 18—20 13 vgl. 138 d. B. 14. 15 „Zum nähern Verständniss des Gedichts: ‘Dem Könige die Muse’“, vgl. 152, 11. 12. 243, 19. 279, 7; Werke XLI, 2, 330 16 „Kunst und Alterthum“ VI, 2, 362 17. 18 vgl. zu 199, 2 19 vgl. Tageb. XI, 146, 28 20 Müller liess sich durch Vogel behandeln; er schreibt am 5. December: „Inzwischen verspricht Vogel, mir durch eine Schwitzkur bis Morgen zu helfen“.

---

7 ich *g* üdZ 8 Ihren *g* aus ihren 9 verpfände *g* aus verpfändet wovon *g* nach wie denn dieses *g* aR für und dieses *g* über so 9. 10 obengemeldeter — Cur. *g* aR für auch von gedachter Summe 10 abzuziehen *g* aus abzuziehn

Auf Bl. 231 der Abg. Br. 1827 findet sich von Johns Hand mit Correcturen g^3 ein Concept, datirt vom 6. December, zu der Erläuterung, die der Handschrift H^3 zum „Neuesten von Plundersweilern“ vorangeht und abgedruckt ist Werke XVI, 408. Das Concept stimmt mit der gedruckten Fassung überein bis auf einen nicht mit abgesendeten, im Concept g^1 gestrichenen Schluss, der hier mitgetheilt werde:

Es war dieſes eine von den heitern geiſtreiche Geſelligkeit fördernden Exhibitionen, welche von unſerer verehrten Fürſtin jederzeit freundlichſt aufgenommen wurden. Wie man denn dergleichen zu mehreren nahmhaften Feſten zu veranſtalten pflegte, als zu Epiphanias die Erſcheinung der drey Weiſen aus Morgenland [folgen einige unleserliche Worte] Vergeſſen ward kein Geburtstag þ

Vgl. Tageb. XI, 145, 18. 19 Meyer, in einem undatirten Billet (etwa 5. December; bezieht sich auf dieses Billet der Tagebuchvermerk XI, 145, 10. 11? vgl. zu 135 d. B.): „Wenn Sie wie ich mir vorstelle die Zeichnung vom Jahrmarkt v. Pl. gesehen und mit der Ihrigen verglichen haben, so erbitte ich mir solche, indem der Erbgrossherzog dringend darnach frägt, auch das Gedicht, worauf sodann die Schaale, wie er sagt, gleich ausgesucht und entgegen folgen soll“; vgl. Tageb. XI, 144, 26—28.

*187. Concept von Johns Hand in dem zu 15 d. B. genannten Fascikel, Bl. 49 201, 2 benachrichtige g aus benachrichtigend der Ballen g über das Packet 4 Tagen g üdZ

1—7 geiſtreichen — Geburtstag þ g^1 für Exhibitionen welche (welche g^2 über wie ſolche) die vortreffliche, geiſtreiche Geſelligkeit fördernde Dame (geiſtreiche — Dame g^2 aR für Fürſtin) jederzeit freundlichſt (g^2 aus freundlich) aufnahm [dazu g^3 der Beginn einer anderen Fassung: welche von unſerer vortrefflichen]. Wie denn dergleichen zu mehreren nahmhaften Feſten, als der drey Könige, Oſtern, nicht weniger zum Erndtefeſt, Geburtstägen und bey dem Hierſeyn bedeutender Fremden gewöhnlich veranſtaltet worden. [Absatz] Sowohl Bild als Gedicht wie ſich ſelbſt zu gnädigem Andenken empfehlen[d]

7 Packeten *g* aR drey *g* aus jedoch drey dieses *g* aus drey 9 Zugleich] Sogleich die *g* üdZ 10 mir *g* üdZ 11 hiedurch *g* aR 12 erbittend nach mir [*g* gestr.] 13 Komma *g*

Vgl. Tageb. XI, 146, 10. 11 201, 3 vgl. zu 180, 2; Tageb. XI, 144, 13 — 16. 163, 6. 7 6 Mit der Schuchardt-Genastischen Erklärung 133/4 d. B.; Reichel erwidert am 20. December (vgl. zu 213, 11): „Die der Sendung gefehlt habenden 3 Ex. II. Lieferung gehen im nächsten Ballen über Leipzig an Ew. Excellenz ab"; das dritte Exemplar: vermuthlich das dem Canzler v. Müller als Subscribentensammler zustehende 8 vgl. 135/6 d. B. 9. 10 vgl. zu 174, 4.

***138.** Concept von Schuchardts Hand in dem Fascikel des G.-Sch.-Archivs „Wegen Kunst und Alterthum fortgesetzte Correspondenz mit Herrn von Cotta und Frommann. 1827. April", Bl. 15 201, 16 des *g* aus von dem Stücks *g* aus Stück 19 1) *g* 202, 5 2) *g* 7 *en page g* in offen gelassener Lücke nachgetragen

Vgl. Tageb. XI, 146, 23. 24 201, 16. 17 „Kunst und Alterthum" VI, 2, vgl. 26, 12. 35, 16. 81, 8. 83, 27. 93, 18. 94, 5. 6. 113, 4. 5. 124, 24. 126, 22. 130, 13. 131, 25. 132, 15. 19. 133, 2. 135, 12. 13. 16. 136, 12. 25. 26. 145, 18. 148, 21. 149, 16. 152, 7. 170, 1. 174, 3. 177, 28. 183, 12. 189, 23. 199, 3. 200, 16. 203, 8. 204, 1. 211, 9. 223, 23. 24. 231, 10. 235, 7. 8. 236, 13. 241, 2. 251, 20. 263, 4. 5. 278, 2. 282, 20. 292, 5 202, 5 vgl. zu 199, 2 6 vgl. zu 203, 8.

***139.** Vgl. zu 6243 (Bd. 22). Johns Hand 203, 4 *g* Dazu ein Concept von derselben Hand, Abg. Br. 1827, 232b, woraus zu bemerken: 202, 20. 21 nicht — und aR 21 früh — Uhr üdZ 203, 4. 5 fehlt mit Ausnahme des Datums

Vgl. Tageb. XI, 148, 16—19 202, 23 Müller, 5. December (vgl. zu 199, 2): „Martius . . . [bittet] um einige freundliche Zeilen in beikommendes Album"; Goethes Eintragungen vgl. Suphan, Allerlei Zierliches von der alten Excellenz S. 12 (vgl. zu 227, 25); ebenda, S. 83, der Begleitbrief vom 13. December, mit dem Müller die Sendung an Martius weitergegeben 24 Müller: „Sodann muss ich noch gedenken dass ich mit den 3 mir nach München [vgl. zu 128, 25] mitgegebenen Medaillen [vgl. 131, 4] förmlich bankerott gemacht"; er bittet um fünf weitere Exemplare, für die er die Empfänger namhaft macht (u. a. Martius Vater, Galleriedirector v. Dillis, Stieler).

Ein Schreiben der Oberaufsicht vom 13. December 1827, Johns Hand, an Professor Aemil Huschke, das anatomische Museum in Jena betreffend, in dem zu 36/7 d. B. genannten Fascikel, Bl. 21.

*140. Concept von Johns Hand in dem zu 138 d. B. genannten Fascikel, Bl. 18 203, 7. 8 danke — Bogen über erhalten hiebey mit vielen 15 ſchidlich nach ſehr [g^1 gestr.] 17 beſondern g^1 üdZ 18 Exemplare g^1 üdZ 22 von aus von 204, 5. 6 Nachtrag von Johns Hand auf g^1

Vgl. Tageb. XI, 149, 9. 10 203, 8 Frommann der Ältere sendet am 14. December (in demselben Fascikel, Bl. 16) Correctur zum ersten Bogen von „Kunst und Alterthum" VI, 2 (vgl. zu 201, 16. 17), enthaltend Müllers Gedicht (vgl. zu 199, 2): „Ew. Excellenz Befehl zu Folge habe ich sogleich das gesandte Mspt [vgl. 201, 16. 17] . . . abseszen und so gut es in dem Format möglich war auf einen Bogen vertheilen lassen. Auch scheint diese Schrift in Übereinstimmung der frühern Hefte ganz passlich. Wünschten Sie aber besondere Abdrücke für Sich zur Vertheilung [vgl. 202, 6], so möchte ich bitten mir zu erlauben dazu ein grösseres Format und einen neuen Saz aus grösserer Schrift [vgl. 231, 12] zu wählen . . .", vgl. Tageb. XI, 149, 1—3 21 Frommann: sein Sohn würde in künftiger Woche von seiner Geschäftsreise nach Berlin und Hamburg (Abschiedsbesuch bei Goethe: Tageb. XI, 140, 26. 27) zurückkehren 204, 1. 2 vgl. zu 173, 23. 24 (Göttling) und zu 182, 8 (Streckfuss).

*141. Concept von Johns Hand, Abg. Br. 1827, 232 204, 10. 11 für — Liſte aR für welche 14 die nach verfahren 205, 9 Bremberg!

Vgl. Tageb. XI, 149, 10. 11; hiernach und gemäss 205, 14. 15 hätte der Brief streng genommen unter den „Lesarten" gedruckt werden müssen; doch geht aus Weigels Brief an Meyer vom 20. December 1827 (Eing. Br. 1828, 31) hervor, dass Goethe die Zeichnungen zurückgeschickt hat; vgl. übrigens auch Tageb. XI, 140, 18. 19 und Weigel an Meyer, 2. December 1827 (Eing. Br. 1828, 29) 204, 9. 10 vgl. 205, 14 10 vgl. Tageb. XI, 146, 8—10. 16—18.

*142. Concept von Johns Hand, Abg. Br. 1827, 233

Vgl. Tageb. XI, 149, 12 205, 14 vgl. 204, 9. 10.

*143. Concept von Schuchardts Hand in dem zu 120/1 d. B. genannten Fascikel 206, 4 bey Riemer aR für mit 5 welche aus welchen so Riemer über dem 6 Geschäften Riemer aus Geschäfte 8 Betrachtung Riemer aR für Aufmerksamkeit 12 für — mir Riemer aR für und 13 bleibt Riemer über habe 15 daſſelbe Riemer aR für es dauernder Riemer aus fortdauernder

Vgl. Tageb. XI, 149, 16—18 206, 3 vgl. 207, 11 und 120/1 d. B.; Tageb. XI, 137, 5—7. 8. 9. 19. 20. 138, 11. 12. 140, 11. 25. 26. 142, 26. 143, 3. 11. 144, 10.

*144. Concept von Schuchardts Hand in dem zu 120/1 d. B. genannten Fascikel 207, 4 regierenden 8 zur — beidem Riemer aR für deshalb 9 um nach zum Beweise einer solchen Gunst [Riemer gestr.] 11. 12 Umständlichkeit Riemer aus Ausführlichkeit 15 ich Riemer üdZ 16 zu führen Riemer aR 18 fortzuleiten Riemer aus fortzuführen 20 Veranlaſſung Riemer über Gelegenheit 22 gegenwärtige Angelegenheit Riemer aR für das vorliegende Geschäft

Vgl. Tageb. XI, 149, 18—20. Das Tagebuch nennt als Empfänger den Herzoglich Sachsen-Altenburgischen Geheimeraths-Präsidenten v. Trützschler, das Concept den Herzoglich Sachsen-Altenburgischen wirklichen Geheimerath, Edlen v. Braun 207, 11 vgl. zu 206, 3.

145. Vgl. zu 6330 (Bd. 23). Johns Hand 208, 7. 8 jederzeit — Lieferungen] unverständlicher, wahrscheinlich fehlerhafter Ausdruck; gemeint ist nicht: „einer über der anderen unserer Lieferungen", sondern „jeder unserer Lieferungen" 21 welchem 209, 1 Einer] Eine 210, 9—11 *g* Gedruckt: Vollmer, Briefwechsel zwischen Schiller und Cotta, Stuttgart 1876, S. 581. Dazu ein cassirtes Mundum von Johns Hand, eingelegt als Bl. 51a in das zu 15 d. B. genannte Fascikel, woraus zu bemerken: 208, 8 unserer Lieferungen *g* über Sendung 21 welchen] welchem 209, 2 Thaler 4 nachfolgen *g* aus erfolgen 12 ausliefere *g* aus ausliefern kann 13. 14 werden — billigen *g* über geht daraus hervor 18 übernähme *g* über würde 19 nach schicklichsten folgt, *g* gestr.: übernehmen würde *g* üdZ 21 wäre *g* über bin 22 Post] fahrende Post 27 einen 210, 1—8 Von — erfreuen] Über

eine frühere Beredung mit Frau von Schiller findet ſich nichts in meinen dieſes Geſchäft betreffenden, ſehr magern Acten, ich übernahm es auf Treu und Glauben und ſo möge es denn auch zum Vortheil und Vergnügen ſämmtlicher Intereſſenten wie zu Nutz und Unterhaltung des Publicums abgeſchloſſen werden. [der ganze Passus ohne Ersatz *g* gestr.] 9—11 fehlt den Passus 210, 1—8 hat Goethe eigenhändig entworfen auf einem Theaterzettel (3. December 1827), der als Bl. 51[d] in das zu 15 d. B. genannte Fascikel eingelegt ist: 210, 1 Von über Über früheren 3 nichts] nicht 4 gemeinſame üdZ 5 treulich üdZ 5. 6 nunmehr — hoffenden üdZ 6—8 entgegen.— erfreuen] entgegen, der nun ganz von Ew. Hochwohl [bricht ab] Auf dem cassirten Mundum und seiner Ergänzung (210, 1—8) beruht ein Concept von Johns Hand in demselben Fascikel, Bl. 50, woraus zu bemerken: 208, 21 welchem 209, 1 Eine 2 Thalern *g* aus Thaler 3 und] *et* 4 Manuſcriptes 18 jenſeitigen *g* aus gegenſeitigen 22. 23 Mühe, Sorgen] Sorgen Mühe 27 einem] einen 210, 5 ebenso 9—11 fehlt mit Ausnahme des Datums Grundlage des cassirten Mundums ist ein Vorconcept von Johns Hand gewesen, in demselben Fascikel, Bl. 51[b], 51[c], woraus zu bemerken: 208, 2. 3 durch — beruhigt *g* auf g^1 über beruhigt und auf eine freundliche Weiſe befriedigt 6 etwas [nach irgend] Unangenehmes — räumen *g* auf g^1 über auf eine gefällige Weiſe entgegen zu kommen 7 wo — jederzeit *g* auf g^1 über immer 8 unſerer Lieferungen] Sendung 15 im — befriedigen *g* auf g^1 aus die Neugierde befriedigen im Augenblick 20 wieder nach ſelbſt [*g* gestr.] 21 zu *g* auf g^1 üdZ 21 Januar nach Februar d[es] laufenden *g* auf g^1 aus l. 209, 2 Thaler 3 und Comp. fehlt ſodann *g* aus ſogleich 4 nachfolgen] erfolgen 8 900 *g* in offen gelassener Lücke nachgetragen 8—10 nicht — eingeſchobenen aR 12 vorgängigen *g* auf g^1 aus vorgängige Abſchluß — Geſchäftes] Abſchluß des Geſchäfts *g* auf g^1 über Bezahlung 13 ausliefere] ausliefern kann 13. 14 werden — billigen] geht daraus hervor 16 Fälle nach auch nicht vorzuſehende [*g* gestr.] 16. 17 vorzuſehen *g* über einzurichten 18 übernähme] würde 19 ſchicklichſten] ſchicklichſten übernehmen würde g^1 (versehentlich?) gestrichen 20 ſondern auch g^1 über und 21 wäre] bin auf g^1 aus an 22 Poſt] fahrende Poſt 27 einen 28 einem g^1 aus einen 210, 1—8 Von — er-

freuen] statt dessen derselbe Passus wie in dem cassirten Mundum 9—11 fehlt

Vgl. Tageb. XI, 135. 13. 14. 137, 8. 9. 150, 1. 2 208, 2 Cotta, 31. October (in dem zu 15 d. B. genannten Fascikel, Bl. 44, mit Goethes Vermerk: *prs.* d. 7. Nov. 1827.; vgl. Tageb. XI, 134, 14. 15): er danke für Goethes Brief vom 24. October (84 d. B.), der das von ihm schmerzlich empfundene Missverständniss beseitigt habe, vgl. zu 120, 15 8 Cotta: „Durch die unerwartete Einschaltung, welche Sie der dritten Lieferung zugedacht haben [vgl. 64, 22. 65, 19. 121, 15. 260, 12. 280, 5], wird das Publikum ebenso überrascht werden als ich es wurde wie mir Freund Boisserée davon Erwähnung that" 19. 20 Cotta: „Darf ich fragen: wann mit der Correspondenz begonnen werden könnte? ich würde zunächst mit einer OctavAusgabe anfangen wie Wahrheit und Dichtung und behalte mir bis Ansicht des Mspts näheres Detail vor", vgl. 165, 16 20. 21 vgl. den „Entwurf zu einem Erlass an Herrn v. Cotta", XLI, 340, sowie zu XLI, 262, 7—10. XLII, 78, 2; Tageb. XI, 1, 15—18 210, 1 Cotta: „Schon längst wollte ich diesen Gegenstand berühren und besonders eines frühern Übereinkommens erwähnen, was ich noch mit der verewigten Schillerin selbst in finanzieller Hinsicht berichtigte, wovon ich aber das Instrument nicht vorfinde ... Die Sache hat blos in Bezug der Schillerschen Familie einige Rücksichtsnahme ..." Cottas Antwort vom 11. Februar (vgl. Tageb. XI, 180, 25. 26) gedruckt: Vollmer, Briefwechsel zwischen Schiller und Cotta S. 582.

*146. Vgl. zu 6243 (Bd. 22). Schuchardts Hand 210, 22 *g* Dazu ein Concept von derselben Hand, Abg. Br. 1827, 237, woraus zu bemerken: 210, 15 welchem *g* aus welchen 22. 23 fehlt mit Ausnahme des Datums

210, 14 vgl. zu 199, 2 16 Frommann, 14. December (vgl. zu 203, 8): „N. S. In den beyden Korr. Abzügen a und b habe ich auf den Titel die Haupt Zeile aus zweyerley Schrift machen lassen. Welche wählen Sie?" 17 vgl. Tageb. XI, 150, 11. 12.

*147. Vgl. zu 2677 (Bd. 9). Johns Hand 211, 7 heute fehlt, ergänzt aus dem Concept Dazu ein Concept von derselben Hand, Abg. Br. 1827, 237, woraus zu bemerken:

211, 2 an—Cicognara *g* aR für Cigoniara 8—10 Was—nach fehlt 11 fehlt mit Ausnahme des Datums

Vgl. Tageb. XI, 151, 8—10 211, 2 Meyer, undatirt (vgl. zu 135 d. B.): „Vergessen habe ich Ihnen zu sagen dass die Grossfürstin für den Grfn Cigognara 100 rth Conv. Geld bestimmt hat, 30. Duc. werden also etwa soviel ausmachen. Den Brief, sagte Sie mir, wolle Sie an Hrn Mylius nach Mailand senden lassen, der alsdann das Geld zahlen könne"; sodann, in einem zweiten undatirten Billet (vgl. 136/7 d. B.): „Ist der Brief an Grf Cigognara fertig, so könnte ich solchen an die Grossfürstin gelangen lassen, die ihn an Völkel geben und das Geld absenden lassen will"; vgl. zu 148 d. B. 4 vgl. zu 18, 2; Tageb. XI, 151, 10. 11.

*148. Eigenhändiges Concept, Abg. Br. 1827, 235 211, 14 *Princesse* nach *de* 21 *Vos*] *Vois* 212, 1 *Monsieur*] *Monsieur* 4 *mettoient*] *mettoit* 10 *quelqu'un*] *quelqun* Dazu zwei Vorconcepte (eines *g*), deren Lesarten nicht verzeichnet werden

Vgl. 274, 11; Tageb. XI, 151, 9. 10 211, 20. 21 Cicognara, am 21. Januar 1826 (Eing. Br. 1826, 130), in seiner Eigenschaft als Vorsitzender der „commission chargée de l'execution d'un monument à Canova", an Carl August: „Depuis la mort de ce célébre sculpteur ... on a ouvert une souscription Européene pour lui érigér un grand monument à Venise .... Tous les Empereurs, et presque tous les Rois de l'Europe ont souscrit .... J'ose me flatter que V. A. R. veuille bien etre d'un si beau Nombre et qu'elle deigne me faire parvenir ses ordres comme Lui sera le plus agréable"; vgl. zu 211, 2. 274, 16; Cicognara dankt am 28. Januar 1828 212, 9. 10 vgl. 274, 14. 15.

Eine deutsche Fassung des Briefes an Cicognara liegt vor von Schuchardts Hand, Abg. Br. 1827, 234:

Ihro der Frau Erbgroßherzogin Kayserliche Hoheit konnten mir keinen angenehmern Auftrag ertheilen als Ew. Excellenz zu vermelden, daß sie Ordre gegeben, Denenselben die Summe von [Lücke] Ducaten auszuzahlen als Beytrag zu dem von Ihnen so löblich veranstalteten Denkmal für den verdienstvollen Canova. s

1 konnten g^1 aus konnte

Indem nun Ihro Kaiſerl. Hoheit hiedurch den Antheil ausſprechen an einem Unternehmen welches die Dankbarkeit der Mitlebenden für die herrlich geleiſteten Werke eines einzigen Künſtlers ausſpricht, ſo ergreife ich mit Eifer die Gelegenheit, mich in Ew. [Excellenz] Andenken zurückzurufen; indem ich zugleich der ſchönen Tage gedenke in welchen wir Ihre Gegenwart genießen und Sie von der Theilnahme überzeugen konnten die wir an Ihren ſchätzenswerthen belehrenden Werken von je her genommen haben.

Erhalten Sie mir ein geneigtes Andenken und erlauben daß ich von Zeit zu Zeit durch Freunde, welche in ernſten wiſſenſchaftlichen oder künſtleriſchen Zwecken Ihre ſchönen und intereſſanten Gegenden beſuchen, das Gleiche wiederholen dürfe.

Weimar den 25. Nov. 1827.

*149. Concept von Johns Hand, Abg. Br. 1827, 236 212, 21 würde gestrichen und wieder hergestellt bes nach von 23 können *g* üdZ 213, 3 nach Abrede *g* üdZ

212, 17. 18 vgl. 197, 10; Tageb. XI, 160, 15—18. 163, 2—4 213, 1 vgl. 150 d. B.

*150. Concept von Johns Hand, Abg. Br. 1827, 236 213, 7 für — Jahr *g* üdZ Herrn nach an

Vgl. 213, 1.

*151. Handschrift von John im Besitz der J. G. Cotta'schen Buchhandlung Nachfolger, Stuttgart 215, 12 *g* Gedruckt: 214, 6—20 Pniower, Goethes Faust S. 208. Dazu ein Concept von derselben Hand in dem Fascikel des G.-Sch.-Archivs „Acta Privata die neue vollständige Ausgabe meiner Schriften betr. Vol. III. B. Die aesthetisch-kritischen Verhandlungen wegen der Ausgabe selbst betr.", Bl. 19, woraus zu bemerken: 213, 15 Überſehnen 214, 3 etwa — Tagen *g* über zunächſt 4 abgehen *g* über anlangen 5 in — Januars *g* nach in 7—8 Tagen 10 dem *g* aus den 11 bereit bin *g* aus mich bereit halte nach bin. folgt: Kann ich den zweyten Theil von Fauſt nach und nach einſchalten ſo werden ſich ſinnige Leſer gar wohl beruhigen laſſen. [für diesen, *g* gestrichenen, Passus ist 214, 12—20 eingetreten, von Johns Hand am

1 ausſprechen g^1 aus ausſpricht 2 an nach welchen ſie 3. 4 ausſpricht g^1 aR 9 Absatz g^1 angeordnet 10 von nach dur[ch]

Schlusse des Briefes nachgetragen] 16 welches nach und die 215, 1 in — Folge *g* aus und Folgen 4 bleibt! Es *g* aus ist, es 7 die *g* üdZ 8 entspringen müßte *g* aus entspringt 12. 13 fehlt mit Ausnahme des Datums

Vgl. Tageb. XI, 155, 8. 9 213, 11 Reichels Brief vom 20. December in dem zu 151 d. B. genannten Fascikel, Bl. 16 12 vgl. Tageb. XI, 154, 9; die Sendung enthielt: 1. von C^1: Bd. XI Bogen 3—24 (vgl. zu 180, 8); Bd. XIII Bogen 1—8 (vgl. zu 260, 7. 279, 21); Bd. XIV Bogen 1. 2 (vgl. zu 260, 7. 279, 21); 2. von *C*: Bd. II Bogen 11—19 (vgl. zu 127, 17. 180, 5); Bd. III Bogen 1—9 (vgl. zu 260, 7. 279, 21); ein Velinexemplar von Bd. II 15 Reichel: „Wesentlich ist mir nichts aufgestossen von Anständen; einen jedoch glauben wir erst gestern gefunden zu haben, nämlich in der Octav-Ausgabe III. Band, S. 129. Z. 4 von unten [= Werke III, 133, Vers 47], haben wir gedruckt ein Asyl, während S. 139 in der Taschenausgabe dieses Bandes ... gedruckt ist: im Asyl." Er habe geglaubt, dass die Taschenausgabe hier einen der Correctur entgangenen Fehler zeige, habe dennoch gezaudert, „im" in „ein" zu ändern, „da die Corrigenden Liste gerade auf dieser Seite ein Paar Besserungen andeutet. Jedoch Hr. Prof. Lebret und Hr. Stegmann stimmten einmüthig für „ein" und so druckte ich denn in Gottes Namen fort ..." 17 Über Albrecht Lebret, Redacteur der Cottaischen „Allgemeinen Zeitung" in Augsburg, vgl. zu XLI Nr. 32 18 Carl Joseph Stegmann (1767—1837), Redacteur der „Allgemeinen Zeitung" 19 Reichel: „Die ... beabsichtigte Verminderung der Bogenzahl [vgl. 180, 11] scheint mir nicht nöthig zu seyn, wenigstens noch nicht bei dem 14. Band durch Hinweglassung des Bürgergenerals [vgl. 65, 12. 180, 13. 14] ... Eher würde ich dafür stimmen, dass im 15ten Bande die Novelle allein wegfiele [vgl. 65, 16. 180, 16. 17] ..." 214, 2 vgl. zu 280, 8 12 Reichel: „Die Einsendung von Faust zweiten Theil erbitte ich"; vgl. zu 260, 12 21 Reichel sendet warm empfundenen Neujahrswunsch.

152. Vgl. zu Bd. 39 Nr. 65. Johns Hand 216, 14 *g* Gedruckt: Fischer, Briefwechsel zwischen Goethe und Göttling S 22. Dazu ein Concept von derselben Hand, in dem

zu 151 d. B. genannten Fascikel, Bl. 18, woraus zu bemerken: 215, 17 verdankt. Beygefügt sind *g* aus verdankt, sind beygefügt *in duplo g* üdZ 20 bemerckt *g* über schreiben 21 Geschäft nach unerfreuliche [*g* gestr.] würde *g* aus wird 22 die *g* über Ihre 24 müßte *g* aus mußte 25 genieße ich aus freue ich mich 25. 216, 1 zum Voraus *g* üdZ 216, 4 um — mitkommende aus auf der mitkommenden 11 mich *g* üdZ 12 zu überliefern *g* über abzuschließen 14. 15 fehlt mit Ausnahme des Datums

Vgl. Tageb. XI, 155, 9. 10 215, 16 vgl. 180, 2. 201, 3 17. 18 Zur Revision für *C*; Göttling bittet um die Bände am 24. December (in dem zu 151 d. B. genannten Fascikel, Bl. 15); vgl. zu 174, 7. 8. 270, 3. 276, 6 22 vgl. zu 200 d. B. 216, 5 Die „Novelle", vgl. zu 280, 5; Rücksendung am 15. Januar 1828, vgl. zu 269, 20.

*158. Vgl. zu 6243 (Bd. 22). Schuchardts Hand 216, 16 Hochwohlgeboren] Wohlgeb. 217, 7 *g* Die „Beilage" 217, 9—218, 9 ist gedruckt: G.-Jb. IX, 141. Dazu ein Concept von derselben Hand, Abg. Br. 1827, 238, woraus zu bemerken: 216, 17 empfangen *g* über erhalten 18 uns nach Sie 217, 5 nach worden *g* gestrichen ist 7. 8 fehlt mit Ausnahme des Datums „Beilage" 217, 9—218, 9 fehlt

Vgl. Tageb. XI, 155, 21. 22 216, 17. 18 vgl. 217, 9—218, 9, entnommen einem Briefe Cattaneos an Carl August vom 3. December (im G.-Sch.-Archiv), vgl. 218, 12; Tageb. XI, 153, 23. 24. 154, 22—25 19 Die bei Frommann 1827 erschienenen „Opere poetiche di Alessandro Manzoni con prefazione di Goethe", vgl. 19, 16. 17. 141, 13. 14. 243, 7; XLII, 50, 11. 135, 17. 265, 19—21; Tageb. XI, 93, 4. 94, 3. 4 217, 1 Das Protokoll des Secretärs im Hofmarschallamt Carl Julius Wilhelm Zwierlein über die am 16. December erfolgte Niedersetzung der Gebeine Schillers in der Fürstengruft, vgl. zu 117/8 d. B.; Tageb. XI, 149, 13—16. 23. 24. 154, 27—155, 2; eine Abschrift des Protokolls in dem Fascikel 565 des Canzler Müller-Archivs „Die Übersiedelung von Schillers Überresten", Bl. 54b, vgl. Tageb. XI, 156, 11. 12 2. 3 vgl. Tageb. XI, 156, 1. 2 22 vgl. zu 18, 2.

154. Vgl. zu Bd. 40 Nr. 86. Schreiberhand 218, 22 *g* Gedruckt: G.-J. XXVIII, 266. Dazu ein Concept von Schuchardts Hand, Abg. Br. 1827, 238, woraus zu bemerken:

218, 11 freundlich 15 wünſche 16 Ihrem *g* über unſerm 22. 23 fehlt mit Ausnahme des Datums

Vgl. Tageb. XI, 155, 22. 23 218, 12 zu 216, 17. 18 16 vgl. zu 216, 19 Frommann dankt am 4. Januar 1828 (vgl. zu 231, 12).

155. Vgl. zu 6378 (Bd. 23). Schuchardts Hand 219, 17 *g* Gedruckt: Riemer, Briefe von und an Goethe, Leipzig 1846, S. 228, mit dem falschen Datum: „2. December". Dazu ein Concept von derselben Hand, Abg. Br. 1827, 236b, woraus zu bemerken: 219, 1 mein werthester g^3 üdZ 8 und g^3 über ſondern vielmehr g^3 üdZ 11 bemühen 17. 18 fehlt mit Ausnahme des Datums

219, 2 „Faust", vgl. zu 260, 12.

*156. Concept von Johns Hand, Abg. Br. 1827, 239 220, 3 mich üdZ 20 mir *g* über hier 21 zugleich — Exemplar *g* über mir ſolche 22 ließen *g* über laſſen wollten ein nach zugleich [*g* gestr.] 24 Gegenwärtigem *g* über Dieſem guten *g* aE

Vgl. Tageb. XI, 157, 5 220, 8 Darstellungen von Goethes Stadtwohnung und seinem Gartenhaus, gezeichnet im Sommer 1827 von O. Wagner, gestochen von L. Schütze. Der Verleger, Skerl in Dresden, hatte mit einem Briefe vom 21. December (Eing. Br. 1827, 614) von beiden Blättern je zwei Exemplare eingeschickt (vgl. Tageb. XI, 152, 26. 27) und gebeten, Goethe möge ihm zu beiden „ein treffendes Wort zur Unterschrift huldreich gewähren". Goethe sendet von jedem Stich je ein Exemplar zurück, und zwar mit den Versen: „Warum stehen sie davor?" (Werke IV, 141) für die Darstellung des Stadthauses, und: „Übermüthig sieht's nicht aus" (Werke III, 135 Vers 5—8 [Kürzung eines schon vorhandenen Gedichtes: Werke IV, 142]) für die Darstellung des Gartenhauses; die beiden anderen Exemplare der beiden Stiche sendet er an Marianne v. Willemer für Röschen Scharff, vgl. 226, 8. 9; Werke V, 2, 102. Skerl dankt am 15. Februar 1828 (Eing. Br. 1828, 81) und schickt nebst einigen anderen Abdrücken ein von Wagner selbst „in Deckfarben gemaltes Exemplar"; vgl. Tageb. XI, 180, 26. 27.

157. Vgl. zu Bd. 38 Nr. 242. Schuchardts Hand 221, 11 *Quaterly* 15 wegen nach noch 223, 2 *Quaterly* 5 erſcheinendem 9 Paar] paar 20 *I.*] *II.* 224, 8 *g* 10—14 Nach-

schrift von Johns Hand aR 13 Herrn] Herr Gedruckt: C. E. Norton, Correspondence between Goethe and Carlyle, London 1887, S. 36. Dazu ein Concept von derselben Hand, Abg. Br. 1828, 1, woraus zu bemerken: 221, 7 daß nach liegt [g^3 gestr.] 8 Bandes g^3 über bey 11 *Quaterly* Die Stelle über Des Voeux, 221, 14—222, 20, bildet ursprünglich den Schluss des ganzen Briefes, sie folgt im Concept, das die beiden Briefe 157 und 171 als Einheit zusammenfasst, nach 242, 25; bei der Versetzung an ihre jetzige Stelle ist der Eingang geändert worden: 221, 14—17 In — betrifft ist eingesetzt für Eines merkwürdigen Mannes zu gedenken versparte ich bis gegen das Ende; es ist 17 hier nach noch hinzu Herrn g [?] aus Herr 19 verwendete über benutzte 19. 20 leidenschaftlich g^3 auf Riemer aus auf das leidenschaftlichste 222, 2 Manuscriptes] Manuscripts g^3 auf Riemer aus Manuscriptes 6 mit dem g^3 auf Riemer aus den 10 für g^3 auf Riemer üdZ 13 Sperrung g^3 angeordnet 15 Original 18 man g^3 auf Riemer üdZ 20 hat g^3 auf Riemer nach sind nach 20, womit der Brief (Nr. 157 und 171) ursprünglich schliessen sollte, ein Datum: W. den 27. Dec. 1827. 21—223, 3 Nachtrag auf Bl. 4 des Fascikels 222, 26 andern g aR für übrigen 28 hier g aus hier noch dieses g üdZ 223, 2 *Quaterly* 4 diesem g aus diesen 6. 7 Sperrung g^3 auf Riemer angeordnet 9 das g^3 auf Riemer üdZ Britannien g^3 auf Riemer in offen gelassener Lücke nachgetragen 9 paar 18 *Dupins* g^3 über *Dupain's* 19 schätze] setze waren aus war 20 496 g^3 in offen gelassener Lücke *I.*] *II.* g^3 in offen gelassener Lücke 224, 5 die] die sich g^3 aus die dieses aus die sich 6—9 fehlt 10—14 Nachtrag auf Bl. 4 des Fascikels, Johns Hand 11 im nach geschrieben?

Vgl. 239, 11. 243, 18; Tageb. XI, 146, 14. 154, 8. 157, 3. 4. 18. Antwort auf Carlyle's Brief vom 20. August (gedruckt: Norton a. a. O. S. 30), vgl. Tageb. XI, 104, 22 221, 1 Die erste Sendung: vgl. 257, 3. 14 und zu XLII, 267, 7, veranlasst durch Carlyle's Geschenk, vgl. 79, 8. 106, 12 2 vgl. 171. 183 d. B. 2. 3 vgl. zu 180, 2. 243, 3. 4 6 vgl. 243, 5 7 vgl. 243, 5. 6; dieses Heft besass Carlyle schon, Norton a. a. O. S. 31 11. 12 vgl. Tageb. XI, 152, 27—153, 3; Werke XLI, 2, 348. XLII, 2, 86 und in diesem Bande 223, 2. 241, 10 14 vgl. zu 243, 12 14. 15

vgl. zu 243, 19 17 Charles Des Voeux, vgl. 73, 4; über seine Tasso-Übersetzung (vgl. zu XLII, 103, 4) giebt Carlyle in seiner Antwort vom 18. April 1828 (Norton a. a. O. S. 81) ein sehr ungünstiges Urtheil ab 22 vgl. zu 243, 10—12 23. 24 Von Brandt und Bovy (vgl. zu 161, 7), vgl. 243, 17 24—27 vgl. Carlyles Antwort vom 18. April 1828 223, 6. 7 Carlyle, 18. April 1828: der Aufsatz über Ernst Schulze sei von George Moir († 1870), der über Hoffmann („On the Supernatural in fictitious Composition") sei von Walter Scott, der über das Theater von William Fraser (vgl. Tageb. XI, 126, 6—8) 30 Dr. Ant. Todd Thomson bespricht an dieser Stelle Dupins „Forces productives et commerciales de la France" (vgl. zu 105, 13. 14) 23. 24 vgl. zu 201, 16. 17 224, 6 vgl. 171 d. B. 13 Carlyle, 18. April 1828: er selbst sei der Verfasser.

*158. Concept von Johns Hand, Abg. Br. 1828, 9b 224, 16 gegenwärtige *g* aus gegenwärtiger 24 Ihnen *g* aus ihm 225, 6 Januar über Decbr.

Vgl. Tageb. XI, 157, 19. 20 Röhr erwidert am 3. Januar (Eing. Br. 1828, 8): Schweitzer habe bestimmt zugesagt, „sich für jeden ernsthaftern Krankheitsanfall des ärztlichen Beistands des ... D. Vogel bedienen zu wollen"; er sei beglückt durch Goethes Theilnahme.

*159. Concept von Schuchardts Hand, Abg. Br. 1828, 9 225, 8 Geh. Ref. *g* üdZ Waldungen] Waldung aus Waldungen

225, 8 Der Geh. Referendar und Kammerjunker Franz Ernst v. Waldungen wird im Tagebuch unter den Tischgästen vom 25. December 1827 genannt.

*160. Concept von Schuchardts Hand, Abg. Br. 1828, 9 225, 15 in Berlin üdZ

225, 14 vgl. zu 96, 17.

Der G.-Jb. XX, 126 unter dem Datum des 2. Januar 1828 abgedruckte Brief an Loder ist vom 2. Januar 1829.

161. Vgl. zu 6965 (Bd. 25). Johns Hand 226, 4 ausgesprochenem 6 jenen] jenem die nach Creizenachs Vorgang vorgenommene Änderung hat sich bei wiederholter Überlegung als irrig erwiesen und ist rückgängig zu machen: also lies: jenem 227, 6. 7 sittlich kümmerlichen] sittlich-kümmerlichen 13. 14 geselligem 228, 5. 6 *g* Gedruckt: Briefwechsel²

S. 233; der Abschnitt 226, 19—227, 16. 17 bevorſtanden schon bei Jahn, Goethe's Briefe an Leipziger Freunde[2] S. 80. Dazu ein Concept von Schuchardts Hand, Abg. Br. 1828, 8, woraus zu bemerken: 226, 4 ausgeſprochenem 4. 5 theuerſte Freundin fehlt 6 jenen] jenem 11. 12 das beſcheidenſte g^3 üdZ 13 gemäßigt« g^3 aus gemäßigt 19 unſres 22 die vom Schreiber nicht verstandenen Sylben Gänſe g^3 in offen gelassener Lücke nachgetragen 227, 2 auch] denn auch 5 Blätter g^3 über Briefe 6. 7 ſittlich-kümmerlichen 13 heiterm 13. 14 geſelligem 14. 15 alle Sperrungen und Fragezeichen g^3 15 von g^3 üdZ 17—24 Sie — Jahr von Johns Hand 19 geworden ſeyn g nach ſeyn 25—228, 4 fehlt 228, 5. 6 fehlt mit Ausnahme des Datums, das, von Goethes Hand, so lautet: d. 6. Jan. 1828. darunter g: *exp. eod.*

226, 4 Marianne hatte am 9. December 1827 (gedruckt: Briefwechsel[2] S. 231) für Röschen Scharff (1806—1841), die Tochter ihrer zweiten Stieftochter Amalie Henriette, um „eine jener kleinen Mainansichten“ [von Rosette Städel, vgl. Werke V, 2, 41], wo möglich mit einigen Zeilen von Goethes Hand, gebeten 8. 9 Goethe schickt die aus der Skerl'schen Sendung zurückbehaltenen Darstellungen des Gartenhauses und der Stadtwohnung, mit denselben Versen, die er auf den beiden anderen Exemplaren an Skerl hatte zurückgehen lassen, vgl. zu 220, 8; Mariannens Dank: Briefwechsel[2] S. 235 19 vgl. 30, 2; er war am 21. September 1827 gestorben 24 Marianne: sie habe eine „Schachtel“ aus Rieses Vermächtniss, die der Verstorbene ihr schon vor seinem Tode zur Weiterbeförderung an Goethe angekündigt habe, gestern (8. December) erhalten und sogleich uneröffnet auf die fahrende Post gegeben 227, 4 Die Schachtel enthielt die Briefe Goethes an Joh. Adam Horn, die Riese nach Horns Tode (9. April 1806, vgl. Pallmann, Joh. Adam Horn, Leipzig 1908, S. 78) auf der Versteigerung erstanden hatte 10 Nach Eckermanns Bericht (11. April 1829) aus dem Juli und December 1770; auch sie liegen nicht mehr vor (vgl. I, 278) 21 Marianne am 24. October (Briefwechsel[2] S. 229): „Willemer ... trägt sich stets mit Plänen, Sie einmal wieder zu sehen“ 25 Werke IV, 282, auch an Frau v. Martius (vgl. zu 202, 23), an Frau Carlyle (vgl. zu 243, 19),

an Frau v. Mandelsloh (vgl. Tageb. XI, 153, 19. 20) geschickt: dass Marianne, wie Creizenach auf Grund ihres Dankbriefes schliesst (Briefwechsel[2] S. 233 Anmerkung 1 und S. 236), zugleich das Gedicht „Nachts wann gute Geister schweifen" (Werke III, 364) handschriftlich erhalten habe, ist nicht wahrscheinlich: diese Verse waren bereits in C^1 IV gedruckt.

Der fälschlich vom 3. Januar 1828 datirte Brief an Frommann (vgl. Das Frommannsche Haus[2] S. 65) gehört unter den 3. Februar 1828 (195 d. B.).

*162. Concept von Schuchardts Hand, Abg. Br. 1828. 5 Vgl. Tageb. XI, 158, 1. 2 228, 8 Mit einem Briefe vom 27. November (Eing. Br. 1827, 606) sendet Cramer seine „Geognostische Fragmente von Dillenburg und der umliegenden Gegend", Giessen 1827, sodann das letzte Exemplar Goethit (vgl. XXXI, 203, 13. 14; Naturwiss. Schriften VI, 162, 16—25) seiner Sammlung, dazu noch „einige Raritäten" 16 Cramer: „Übrigens wünsche ich sehr, meine seit 12 Jahren gemachte zweite Mineraliensammlung [vgl. XXXII Nr. 159] .... [für 650 rh. sächsisch] verkaufen zu können, da ich alt und abgängig geworden bin .... Eure Excellenz wissen vielleicht in Ihrer ausgebreiteten Connexion einen Liebhaber ausfindig zu machen ..." 229, 7 vgl. zu 256, 3.

*163. Concept von Schuchardts Hand, Abg. Br. 1828, 6[b] 229, 15 von *g* aus vom 16 denenjenigen *g* aus demjenigen 18—20 die Verwirrung in der Satzconstruction würde am einfachsten durch Einsetzung eines „wären" nach geneigt beseitigt

Vgl. Tageb. XI, 159, 7. 8.

*164. Handschrift von John, Eing. Br. 1828, 9 231, 6. 7 *g* Mit Carl Augusts Antwort auf dem Rande. Dazu ein Concept von Schuchardts Hand, Abg. Br. 1828, 6, woraus zu bemerken: 230, 9 indem er üdZ anbefohlene *g* aR für meine dieses über die 10 Villefoſſe *g* aus Villevoß 16 ruhen *g* über anſtehen 18. 19 abermals — ein *g* über den Antrag, ſondern ein 20 um — ſeyn *g* aus und vergewiſſert zu ſeyn wünſcht daß *g* über ob 21 ſolcher *g* über dieſer 22 hierauf nach mir 24 Gewährung *g* über Billigung 25 ſie *g* über es 231, 3 und — die *g* aus zugleich mit der 4 günſtiges *g* üdZ 6—8 fehlt mit Ausnahme des Datums

230, 10 vgl. XLII Nr. 191 14 vgl. 231, 20 19 In einem Briefe an Goethe vom 20. December 1827 (Eing. Br. 1828, 4); das Concept der Zuschrift: Eing. Br. 1827, 635 24 Carl August auf dem Rande des Goethischen Briefes (undatirt, vermuthlich 5. Januar, vgl. Tageb. XI, 160, 4. 5): „Die Adresse vom p. Schmidt zu A. werde ich sehr gerne annehmen" 231, 1 vgl. 166 d. B.

Ein Schreiben der Oberaufsicht an die Grossherzoglich Sächsische Cammer vom 8. Januar 1828, Concept von Johns Hand, die dem Bildhauer Joh. Pet. Kaufmann übertragene Herstellung einer Büste Carl Augusts für die Bibliothek und deren Remuneration betreffend, in dem zu 65/6 d. B. genannten Fascikel, Bl. 69. Vgl. 135 d. B.; Tageb. XI, 161, 8. 9. 17. 18.

*165. Concept von Johns Hand in dem zu 138 d. B. genannten Fascikel, Bl. 20

Vgl. Tageb. XI, 162, 12. 13 231, 10 Göttlings Aufsatz enthaltend (vgl. zu 173, 23. 24), vgl. Tageb. XI, 161, 10. 11 12 vgl. zu 199, 2; Frommann, 4. Januar 1828 (in dem zu 138 d. B. genannten Fascikel, Bl. 19): „Euer Excellenz empfangen hierbei die Ausb Bgn und 2 Dutzend Exemplare des besondern Abdrucks [vgl. zu 243, 9] ... Spätestens bis Dinstag [8. Januar] wird die Correctur des besondern Abdrucks dieses Gedichtes in gr. 8 aus Cicero Schrift ... folgen", vgl. 203, 11. 251, 21 15 vgl. zu 233, 6. 7.

166. Handschrift unbekannt. Gedruckt: Biedermann, Goethe und das sächsische Erzgebürge, Stuttgart 1877, S. 240. Dazu ein Concept von Schuchardts Hand, Abg. Br. 1828, 4b, woraus zu bemerken: 231, 20 die nach um 21 Werkes 232, 5 Bergwerkes 12 entgegensehe g^3 aus entgegengehe 14 abermals nach mich [g^3 gestr.] werden g^3 über sehen 15 die nach an dem Schlusse des gegenwärtigen [g^3 gestr.] hochachtungsvoll g^3 üdZ 17—19 fehlt mit Ausnahme des Datums

Vgl. Tageb. XI, 163, 18. 19 231, 20 vgl. zu 230, 19. 24 232, 3. 4 Mit seinem Briefe vom 20. December (vgl. zu 230, 19) hatte Schmid für Goethe „eine Gebirgs-Suite aus unserm Zwitterstockwerke und zu solcher eine kurze Uibersicht seines gegenwärtigen Betriebes" eingesandt, vgl. 237, 18;

XLII, 225, 5—12; Tageb. XI, 159, 1—3 232, 7 vgl. Naturwiss. Schriften IX, 139.

*167. Handschrift unbekannt, vgl. Strehlke II, 188. Hier nach dem Concept von Schuchardts Hand, Abg. Br. 1828, 7b 232, 21. 22 Georg Friedrich Conrad Ludwig von Gerstenbergk, genannt Müller, geh. Regierungsrath und Archivar am Haupt- und Staatsarchiv, wird mit dem Gymnasialprofessor Carl Wilhelm Adolph Weichardt unter Goethes Tischgästen am 5. Januar aufgeführt (Tageb.); vgl. Tageb. XI, 179, 12. 13.

*168. Concept von Schuchardts Hand in dem zu 138 d. B. genannten Fascikel, Bl. 20 233, 6 die Beſorgung *g* über wie eine beygehender *g* aus beygehende 7 wie *g* aR und nach zu beſorgen [*g* gestr.]

Vgl. Tageb. XI, 163, 15. 16 233, 6. 7 vgl. 231, 15; Frommann erwidert am 13. Januar (in dem zu 138 d. B. genannten Fascikel, Bl. 21): „Die Einschaltung in das Gedicht an den König von Baiern kann nicht auf die Weise bewerkstelligt werden, wie Herr Professor Riemer geglaubt hat, indessen werden wir Sorge tragen, dass es auf eine anständige Weise geschieht und auf jeden Fall noch eine Revision schicken".

169. Vgl. zu Bd. 40 Nr. 270. Concept von Schuchardts Hand, Abg. Br. 1828, 5b 233, 13 vielfachem 14 mit g^3 über in 234, 1 Absatz g^3 angeordnet 2 da g^3 aR für indem 3 ſeinem g^3 aus ſeinen 4 indeß g^3 aus indem 15 vorzüglichen üdZ unmittelbar g^3 über erſt 18—22 in — worden mit Verweisungszeichen nach 234, 28 (Bl. 6b) nachgetragen 19 nächſten Verwandten *g* über Manne 20 vollendet — ſehen *g* aus zu vollenden 21. 22 und — worden *g* 25 gründlicher *g* über beſſer was *g* über und 26 und ſollen *g* üdZ 235, 22 21 *g* über 29 236, 6 Felsblock g^3 über Stein 12 ſolche nach davon würd 15 ferner g^3 über noch 17 mir g^3 aR 21—27 Johns Hand Gedruckt: Weimarer Sonntagsblatt. Nr. 16. 20. April 1856. Aus diesem Druck ist zu bemerken: 233, 14 Drange 234, 1—7 Der — erzählt fehlt, statt dessen Auslassungszeichen 7. 8 beſonders — haben] Beſonders erſuche ich Dich heute, Deinem Herrn Vater die dringende Bitte vorzutragen 13 Geheimen 23 frühern 25 gründlicher] gründlich

235, 3 Stoffiſchen 6 die — Händen fehlt 7 Stück] Hefte 8 neueſten 9 hierzu 11 Texturen 11. 12 erſt — Behufige] das Behufige erſt 13 Neueſte 17 einige] auch einige 20 — 236, 3 fehlt, statt dessen Auslassungszeichen 236, 5 auch] ſo wie 6 Felſenblock 8 in's] in das 12 ebenso 14 alle] ſämmtlich ausgeſprochen 18 Herrn 21 Hiermit 22—25 Auch — allerſchönſten fehlt, statt dessen Auslassungszeichen 25 und gedenke] Gedenke nach 26 folgt: Treulichſt G.

Vgl. Tageb. XI, 163, 16. 17 233, 16 vgl. zu 154, 4. Sodann am 25. November hatte Nicolovius abgesendet (Eing. Br. 1827, 581. 582. 587. 618. 619): 1. die in der Lepel'schen Auction erstandenen Stiche (vgl. zu 96, 8), 2. eine Napoleonbüste, modellirt von Posch, 3. einen Grundriss von Berlin, 4. 5. einen Plan der Pfaueninsel mit Wegweiser, 6. einen Warschauer Schlafrock; alles dieses in Erledigung erhaltener Aufträge (vgl. 161, 2), wozu Nicolovius 29 rh. 17 ½ gr. vorgelegt hatte (vgl. 198, 20); 7. „drei kleine Aufsätze vom Dr. Seebeck", 8. „als Vorbote der zunächst erfolgenden Granit-Stücke: 'Abbildung des grossen Stein's bei Fürstenwalde'" (vgl. zu 236, 6), 9. 10. 11. drei kleine Arbeiten von Carl Gottlieb Reinhardt, 12. [L. A. Unzer's] „Devisen auf deutsche Gelehrte, Dichter und Künstler", 13. ein „Verzeichniss von lithographirten Blättern"; die Nummern 7—13 als Geschenke. Am 2. December endlich hat Nicolovius ein „Fässchen mit Victualien" geschickt (Eing. Br. 1827, 603; Tageb. XI, 152, 26) 234, 1 Alfreds älterer Bruder Heinrich (1798 — 1869), Assessor, später Geh. Justizrath in Berlin; er scheint zur Taufe Almas nach Weimar gekommen zu sein, vgl. Tageb. XI, 143, 23. 144, 4. 5. 24—26. 145, 11. 24. 25, gegen Ende December erscheint er wieder in Weimar, vgl. Tageb. XI, 152, 9. 10. 17. 18. 153, 6. 28. 154, 2 8 vgl. Tageb. XI, 154, 2—4 12. 13 vgl. zu 135, 3 235, 1. 2 vgl. zu 96, 17. 225, 14 7. 8 vgl. zu 201, 16. 17 9 vgl. „Kunst und Alterthum" VI, 2, 419 (Werke XLIX, 2, 113 — 117. 266 — 268) 13. 14 Nicolovius übersendet die biographischen Notizen am 21. Februar (Eing. Br. 1828, 112); sie liegen in dem zu 236, 6. 7 genannten Fascikel 23. 24 Vielmehr am 28. Juli 1827 (Eing. Br. 1827, 391), vgl. Tageb. XI, 94, 21. 22; am 30. December 1827 (Eing. Br. 1828, 21) erkundigt sich Gerber

nach dem Schicksal seiner Sendung. Nicolovius antwortet am 21. Februar: „Ihren Dank habe Hrn. Gerber sogleich überbracht. Leider konnte ich [?er?] nicht in den Besitz der Bovy'schen Medaille kommen, da ich mein von Ihnen erhaltenes silbernes Exemplar nicht daran geben wollte. Sobald ich ein Exemplar in Bronce erhalte, werde ich's dem jungen Manne aus dem Stamme Israel überbringen. ... Den Preis von solchen Elfenbein-Köpfen stellt er den Bestellern anheim"; vgl. „Kunst und Alterthum" VI, 2, 423 (Werke XLIX, 2, 87) 236, 6 vgl. zu 238, 16; Goethe bespricht die von Schoppe gezeichnete, von Tempeltey lithographirte Abbildung des Markgrafensteines in „Kunst und Alterthum" VI, 2, 422 (Werke XLIX, 2, 199); Nicolovius im Begleitbrief vom 25. November: „Diess nicht käufliche Blatt weiht Ihnen der dabei beschäftigte Bau-Inspector Cantian, ein Freund unseres Hauses ... Weitere Nachricht schreibe ich Ihnen bei der Sendung einiger Stücke jenes merkwürdigen Steines" 6. 7 Die Notiz giebt Nicolovius am 21. Februar (Fascikel „Alfred Nicolovius zu Berlin über die Bearbeitung und Benutzung des Märkischen Granits", Abtheilung „Kunst"); Goethe verwerthet sie „Kunst und Alterthum" VI, 2, 420 (Werke XLIX, 2, 197) 15. 16 vgl. Tageb. XI, 153, 22; Rauch sendet einen Abguss des dritten Feldes vom Piedestal seines Berliner Blücherdenkmals, vgl. 143, 5, Tieck einen Abguss der für die Kronprinzessin Elisabeth angefertigten „Kassandra", vgl. 143, 8. 11 18 Beuth in einem Briefe vom 15. November 1827 (vgl. zu 146, 27): „Leider hat mich ein unerklärlicher Unfall verhindert, das Ihnen bestimmte Exemplar [des Hawkin'schen Medaillons, vgl. zu 146, 15] zu übersenden, und ich weis es nicht anders zu ersetzen, als indem ich Ihnen hieneben einen mir gehörigen Abguss in Bronze, mit dem Gipsabgusse worüber er geformt worden übersende. und Sie bitte beide anzunehmen", vgl. Tageb. XI, 140, 4. 5 22 vgl. 198, 20.

170. Vgl. zu 6635 (Bd. 24). Johns Hand 237, 12 kaum] mich kaum 17 Meine] Mein 238, 7 kauflich 14—21 Kassen—widmen] diese Partie ist nicht nur aR in ihrer ganzen Ausdehnung durch zwei Längsstriche, sondern auch zu Beginn durch ein „NB" und einen Pfeil ausgezeichnet (*g*? Leon-

hard?) 14 mich] noch 16 abſchreckt] absichtlich bewahrte Nachlässigkeit 21—25 (Ich — werden.) zwischen den Zeilen und aR nachgetragen 239, 4 Werke] Würde 8 *g* Gedruckt: Leonhard, Aus unserer Zeit in meinem Leben II, 126. Dazu ein Concept von Schuchardts Hand, Abg. Br. 1827, 12, woraus zu bemerken: 237, 3 erſten Januar g^3 in offen gelassener Lücke nachgetragen 5 Feuerproducten g^3 aus theuren Producten 12 kaum] mich kaum rieſelt über fließt 14 Zufluß g^3 üdZ 17 Meine] Mein 17. 18 angelegte g^3 aR für gerichtete 22 unſrer 238, 5 Oeninger g^3 über Euinger 7 käuflich *g* üdZ erlangen *g* über finden 9. 10 zu — habe *g* aus bekennen muß 10 das nach ſelbſt [*g* gestr.] 12 unſeres noch nach ſich [*g* gestr.] 13 erhalten wird *g* aus erhält 14 Absatz *g* angeordnet hierbey *g* üdZ 15 jüngere *g* aus die jüngeren 17 mochten *g* üdZ 19 jenen nach ſich [*g* gestr.] 21—25 Ich — werden Nachtrag von Johns Hand am Schlusse des Ganzen 21 Klammer fehlt 21. 22 Ich — doch] Doch 25 Schlussklammer fehlt 26—239, 4 Herr — Mitte nachträglich entworfener Schluss für folgende ursprüngliche Fassung, die sich unmittelbar an widmen 238, 21 anschloss: Bei mir erhält ſich bis auf den letzten Athemzug für alles dies ein gleiches Intereſſe, wie ich auch unverändert mit Hochachtung und Liebe denenjenigen zugethan bleibe, denen wir ſoviel Erweiterung und Aufklärung der Wiſſenſchaft ſchuldig ſind. [Absatz] Ew. Hochwohlgeb. beſonders dankbar verpflichtet 238, 28 aus g^3 üdZ 239, 1 wohlunterrichteten g^3 aus höchſtunterrichteten 3. 4 in — Werke g^3 aR 5—7 fehlt 8. 9 fehlt mit Ausnahme des Datums

Vgl. Tageb. XI, 163, 19. 20 237, 3 Eing. Br. 1828, 45 5 Leonhard hatte am 20. November (Eing. Br. 1827, 622; vgl. zu 158, 23) eine Sendung Mineralien angekündigt, die am 23. November abging (Eing. Br. 1827, 577); am 1. Januar schreibt er: „Ich bin ungewiss, ob ich dem letzten kleinen Transport ein Musterstück von dem, vorigen Herbst im Vogels-Gebirge von mir aufgefundenen Dolerit beigelegt"; wenn nicht, so solle ein gutes Stück folgen 16 vgl. zu 256, 3 18 vgl. zu 232, 3. 4 23—25 vgl. zu 2, 25 238, 5 vgl. 94, 17 26 vgl. zu 1, 5. 6 27. 28 vgl. Tageb. XI, 110, 14. 15.

171. Vgl. zu Bd. 38 Nr. 242. Johns Hand 239, 13 meinen 240, 15 es g^1 über ich 24 zu üdZ 26. 27 aus den

g^1 über meines 241, 3 Leben g^1 udZ 17 unſern 26—28 g 243, 11 *Almanac de* 18 1.] 15. Gedruckt: Norton, Correspondence between Goethe and Carlyle, London 1887, S. 48. Dazu ein Concept von Schuchardts Hand, Abg. Br. 1828, 1ᵇ, in unmittelbarem Anschluss an das Concept zu 157 d. B. (das ganze Concept zu Nr. 171 ist g^1 aR vorgestrichen und aR ist g^1 dazu bemerkt: Von hier an das vorgeſtrichene abgeſchrieben [? abzuſchreiben?] und mit dem . . . [Rest unleserlich]), woraus zu bemerken: 239, 10. 11 fehlt 12 Herrn g^3 auf Riemer aus Herr 21 ungemeinen g^3 auf Riemer über wichtigen 22 Begebenheiten g^3 auf Riemer unter Ereigniſſe 23 Zeuge g^3 aus Zeugen ruhigem g^3 auf Riemer aus ruhigen 240, 5 ganz nach denn [g^3 auf Riemer gestr.] 11 frechen üdZ 13 ihn g^3 üdZ 14 Und üdZ noch üdZ außerdem nach dieſes 16 das zweite theils g^3 auf Riemer üdZ 20 an denen g^3 auf Riemer über woran 21 die üdZ 241, 3 und Riemer aus in 4 *Romance* g^3 auf Riemer auf *Romans* 5 Sie fehlt 6 ſonſt g^3 auf Riemer üdZ 8 Anzeige g^3 auf Riemer aus Anzeigen 10 Lächlen 15 *Heavyside* g^3 auf Riemer aR für Lawrence 17 von über an unſern 19 er g^3 auf Riemer üdZ unſerm g^3 auf Riemer aus unſern 25 Jünglingen g^3 auf Riemer über jungen Männern 27 Erbgroßherzoglichen g^3 auf Riemer unter Erbprinzlichen 28 allgemein g^3 auf Riemer über durchaus 242, 3 Die übrige g^3 auf Riemer üdZ 7. 8 Beſchäftigung — Einbildungskraft g^3 auf Riemer aus für Herz, Geiſt und Einbildungskraft Beſchäftigung und Nahrung 13 Männer nach junge 14 hierher 16 unſere] unſre nach denn [von Riemer gestr.] 19 auch g^3 auf Riemer über denn 19. 20 unbemerckt laſſen g^3 aus unter laſſen zu bemerken 21 *Lawrence* g^3 auf Riemer aus *Laurence* 24. 25 Herr — geſchloſſen g^3 nachgetragen 25 über die ursprünglich sich hier anschliessende Fortsetzung vgl. die Lesarten zu 221, 14—222, 20 26—28 fehlt 243, 1—19 von Johns Hand auf Bl. 4 2 gegenwärtigen] angekündigten 4 *incl.* fehlt 8 Schriften] Werken 12 Auch fehlt 14 ein junger] einen jungen 15 und in] in ſteht,] ſteht und 18 1.] 15. d. M. 20 fehlt

Vgl. zu 221, 2. 257, 8; Tageb. XI, 160, 9—11. 161, 26. 27. 162, 17. 18. 167, 27. 28 239, 10 vgl. 224, 6 11 vgl. 157 d. B. 14 vgl. zu 139, 4 16. 17 vgl. zu 139, 11. 178, 20 241, 2 vgl. zu

201, 16. 17 3. 4 vgl. zu 79, 8; „Kunst und Alterthum" VI, 2, 277. 279 (Werke XLI, 2, 302. 304) 10 Gemeint ist das Foreign Quarterly Review, vgl. zu 221, 11. 12 15 vgl. Tageb. XI, 52, 3 21 vgl. 173, 3 24 James Patrik Parry hatte sich am 15. Juni mit Louise v. Stein (Enkelin von Charlotte v. Stein) verlobt (vgl. Tageb. XI, 72, 24. 25. 74, 8. 9), am 14. August mit ihr in Kochberg verheirathet, vgl. Ludw. Rohmann, Briefe an Fritz v. Stein, Leipzig 1907, S. 262. 263 243, 3. 4 vgl. 180, 2. 221, 2. 3 5. 6 vgl. 221, 5—8; Tageb. XI, 146, 12. 13 7 vgl. zu 216, 19 (Werke XLII, 1, 135) 9 vgl. zu 199, 2; Carlyle erhielt eines der von Frommann am 4. Januar geschickten Exemplare, vgl. zu 231, 12 12 vgl. 221, 14. 222, 22; das Kästchen enthielt eine Brustnadel („Medaillon von Goethe's Kopf von schwarzer Bronze, auf einem Hintergrund von blankem Stahl, mit goldner Fassung"), aufgesteckt auf eine Karte mit dem Gedicht: „Wenn der Freund, auf leichtem Grunde", datirt vom 1. Januar 1828 (Werke IV, 283), ferner ein Armband (vgl. Tageb. XI, 160, 12. 13. 25. 26. 161, 27. 28) mit den Begleitversen: „Diess fessle deine rechte Hand" (Werke IV, 283) 17 vgl. 222, 23 18 Nr. 157 d. B. 19 vgl. 221, 14. 15; die Sendung enthielt noch die Erläuterungen „Zum nähern Verständniss des Gedichts: 'Dem Könige die Muse'" (vgl. zu 200, 14. 15) und das Gedicht: „Wenn Phöbus Rosse sich zu schnell", vgl. zu 227, 25.

172. Handschrift unbekannt. Gedruckt: Riemer, Briefe von und an Goethe, Leipzig 1846, S. 156; Teichmanns Literarischer Nachlass S. 264 244, 11 von dem] von den Teichmann Dazu ein Concept von Schuchardts Hand, Abg. Br. 1828, 13, woraus zu bemerken: 243, 21 Jahre 244, 7 Hans Sachsens *g* über ganz nach und seiner *g* in offen gelassener Lücke nachgetragen 11 von dem] von den 12. 13 etwa zwölf *g* auf g^1 in offen gelassener Lücke nachgetragen 18 möge *g* aus möchte 24 anschaulicher *g* über eingeleitet 25 in — Viertelstunde *g* aR für mit 15 Minuten [15 Minuten g^1 in offen gelassener Lücke nachgetragen] 28 Einsicht aus Ansicht in die für der dieses für in die 245, 8 lieben *g* üdZ Bildniß *g* aus Bild 9 höchst *g* über doch auch 10 bestens aR 11—13 fehlt mit Ausnahme des Datums 13 17 über 15

Vgl. 264, 1; Tageb. XI, 167, 15. 16 243, 23 Vom 10. Januar 1828 (Eing. Br. 1828, 41; gedruckt: Riemer, Briefe von und an Goethe S. 155; Teichmanns Literarischer Nachlass S. 264); Brühl bittet um die Erlaubniss, bei der Aufführung des Schauspiels „Hans Sachs" von Joh. Ludw. Deinhardstein (1794–1859) statt des vom Verfasser selbst gelieferten Prologs Goethes „Hans Sachsens poetische Sendung" (Werke XVI, 121) sprechen lassen zu dürfen 15. 16 Goethe hat keineswegs vergessen, dass es nur poetische Fiction gewesen war, das Gedicht als eine „Erklärung eines alten Holzschnittes" auszugeben, vgl. Werke XIII, 183 V. 39. 40 21 vgl. zu 264, 8 245, 1. 2 Brühl am 22. Januar (Eing. Br. 1828, 54): als Sprecher habe er „den jungen Schauspieler [Eduard] Devrient, einen Neffen des Grosskünstlers Devrient" bestimmt 7. 8 Brühl, 22. Januar: „Meine Frau und mein Moritz danken herzlich für das freundliche Andenken".

173. Handschrift unbekannt. Eine Abschrift Friedrich Försters im Besitz von Fritz Jonas, Berlin. Nach dieser Abschrift gedruckt: G.-Jb. XXVIII, 89 248, 16 ergebenſten 17 D. fehlt Da Abschrift und Druck im Allgemeinen zuverlässig zu sein scheinen, so liegt der Druck des G.-Jb. unserem Text zu Grunde; sichere Entstellungen sind aus dem Concept gebessert: 245, 24 denn] die 246, 7 Beyfall] Ruf [im Druck des G.-Jb. als zweifelhaft bezeichnet] 24 Ausübung, dramatiſche] Außübung dramatiſcher theatraliſche] theatraliſcher Aus dem Concept von Schuchardts Hand, Abg. Br. 1828, 14, ist dann noch weiterhin zu bemerken: 245, 20 geſtehen 23 Bemühungen geſehen 246, 6—8 welche — wird von Riemer aR nachgetragen 8 beſtimmt wird über abhängig iſt 9 Eigenheiten nach Vorur[theilen] 10 anderſeits 25 ſich üdZ 247, 4 gehen 6 nach wären Absatz 8 zu halten *g* auf Bleistift aR 11 abhängt] abhangt Riemer (?) aus abhängt 12 unſrer 13 ferner *g* üdZ 15 Caſſeführer 19 ließe *g* auf Bleistift aus ließ 20 vorſchlagen: 21 dritten *g* auf Bleistift über 3en 25 räthlich *g* aus redlich 26 beſondern 27 hievon 248, 9 meinem Riemer (?) aus meinen 14 zu verwerthen] zu verwenden *g* aus verwenden mögen 15—17 fehlt mit Ausnahme des Datums

Vgl. Tageb. XI, 167, 16. 17 245, 19 Eing. Br. 1828, 46; Adressat, Geh. Oberfinanzrath in Berlin, „Curator" der könig-

lichen Bühnen (einige Notizen über ihn G.-Jb. XXVIII, 91), möchte Goethe zu einer öffentlichen Äusserung veranlassen über die Nothwendigkeit einer Trennung von Schauspiel und Oper, über die Nothwendigkeit, der Theaterintendanz eine Jury beizuordnen zwecks Beurtheilung der Aufnahmefähigkeit neuer Stücke, endlich über die Methode, die Autoren zu honoriren; eine Inhaltsangabe seines Briefes: G.-Jb. XXVIII, 91.

174. Handschrift, eigenhändig, unbekannt (ehemals im Besitz von A. Spitta, R. Zeune's Antiquariat, Berlin). Gedruckt (mit der irrthümlichen Bezeichnung: an Riemer): G.-Jb. II, 280

248, 20 Gemeint ist „Architecture moderne de la Sicile" von den Architekten Jak. Ignaz Hittorf (1792—1867) und Carl Ludw. Wilh. Zanth (1796—1857), und „Architecture antique de la Sicile" von denselben. Den Anfang beider Werke hatte Zanth am 2. August 1827 (vgl. Tageb.) persönlich vorgelegt, die Fortsetzung schickte er mit einem Briefe vom 12. December (Eing. Br. 1827, 626); vgl. Tageb. XI, 163, 20—22. 164, 26—28. 165, 10—12. 166, 13—14; „Kunst und Alterthum" VI, 2, 404. 407 (Werke XLIX, 2, 147. 148).

175. Vgl. zu Bd. 37 Nr. 53. Schreiberhand 249, 10 *g* Gedruckt: H. Uhde, Goethes Briefe an Soret S. 35. Dazu ein Concept von Schuchardts Hand, Abg. Br. 1827, 18, woraus zu bemerken: 249, 3 und] füge *g* aus füge zugleich 8 im] zum 10. 11 fehlt

249, 2. 3 Vom Grafen von Beust übersendet, vgl. zu 253, 10. 11; Tageb. XI, 166, 1—3 3 Mexikanische Porphyre, vgl. zu 256, 3 5 vgl. 258, 7; Tageb. XI, 167, 3. 4.

176. Vgl. zu Bd. 33 Nr. 229. Johns Hand 249, 17 dem] den 251, 1 im nach wieder 17 *g* Gedruckt: Bratranek, Briefwechsel zwischen Goethe und Sternberg, Wien 1866, S. 185; Sauer, Briefwechsel zwischen Goethe und Sternberg, Prag 1902, S. 150. Dazu ein Concept von Schuchardts Hand, Abg. Br. 1828, 15^{b}, woraus zu bemerken: 249, 17 dem] den 21 des Januars g^{3} üdZ Prag oder üdZ 250, 1 von 1827 g^{3} üdZ 2 im] in Parallelism aus Parallelismen 6 Absatz g^{3} angeordnet 8 im] in dem 11 als nach den 12 dem g^{3} aus den 20 füge] lege Stengelblätter *g* aus Blätter

25 endlich g^2 über zuletzt 251, 1 im nach wieder [g gestr.] 4 an — Geburtsort] wo sie zu Hause sind g über an ihrem Geburtsort 6 hat g gestrichen 17. 18 fehlt mit Ausnahme des Datums

Vgl. Tageb. XI, 169, 28. 170, 1 249, 12 Die zweite Lieferung von C^1, vgl. zu 180, 2 250, 10. 11 vgl. zu 253, 10. 11 13 vgl. 229, 6—9 15 vgl. zu 256, 3 18 „Eine noch jetzt unter dem Namen Chlorophytum Sternbergianum bekannte Zimmerpflanze" (Sauer) 251, 13 Carl Vogel.

Das Concept eines nicht abgegangenen Briefes an Graf Sternberg, das durch 176 d. B. ersetzt worden ist, Schuchardts Hand, der Mitte des Januars angehörend, findet sich Abg. Br. 1828, 12:

Zu dieser Sendung, wie ich hoffen darf, nicht gehaltloser 1
Büchlein füge nur die treusten Wünsche für das nächste Jahr hinzu, in Hoffnung nächstens einiges auf Naturgeschichte sich Beziehende übersenden und mittheilen zu können.

*177. Concept von Schuchardts Hand, in dem zu 138 d. B. genannten Fascikel, Bl. 23 252, 2 gerathen g über fallen 5 lieben g üdZ

Vgl. Tageb. XI, 167, 17—19 251, 20 Von Frommann am 13. Januar (vgl. zu 233, 6. 7) gesendet, enthaltend die Aufsätze von Streckfuss (vgl. zu 182, 8) 21 Die von Frommann am 13. Januar versprochene Revision des Gedichtes in Gross-Octav, vgl. zu 199, 2. 231, 12. 233, 6. 7 23 vgl. zu 259, 12.

*178. Concept von Schuchardts Hand, Abg. Br. 1828, 17 252, 9 und war g^2 aR allerdings nach zwar [g^2 gestr.] 16 und g^2 über wie 17 dabey g^2 üdZ 22 an können schliesst sich folgender Passus an, der nach Goethes Randbemerkung: Von hier an nicht abgesendet. zurückgehalten worden ist: Wenn ich Herrn Wachlers neue Bearbeitung der Literargeschichte mit der ältern vergleiche, so giebt es mir viel zu lernen und zu denken und gewährt mir den Vortheil, daß ich mich dabey über die Studien meines ganzen Lebens zu examiniren habe. Herrn [Lichtenstädts] platonische Betrachtungen studiere mit Herrn Hofrath Vogel, einem trefflich einsichtigem Arzt, der uns von Liegnitz

---

3. 4 Beziehende g^1 aus Beziehendes

zugekommen ist und dessen man sich in Breslau wohl erinnern wird. Herrn Büschings Bemühung um die deutschen Alterthümer gewährt uns auch diesmal eine ganz eigne Kenntniß; das buntgefärbte Grabmal macht einen ganz eignen Contrast mit einem aus ganz einfachem Erz gegossenen z. B. Leß [?] in Magdeburg, und deutet ganz eigen auf die Geschichte der Kunst, der Sitten und des Geschmacks, und wie diese Äußerung uns deutlich zeigt, wie diese merkwürdigen Äußerungen des Menschengeistes immer gleichen Schritt gehen. Empfehlen Sie mich Herrn [Lücke], dem so thätigen Secretair Ihrer würdigen Gesellschaft, mit der Bitte, daß er mein, bei Austheilung der jährlichen Acten gedenken möge. Nun aber will ich mit dem schönsten Gruße an Herrn [Lücke] abschließen dessen letztere der Poesie der Sitten gewidmete Werke mich ihn als einen freundlich thätigen Collegen begrüßen ließen.

Die Einlage ist sogleich bestellt worden.

Vgl. Tageb. XI, 167, 19. 20 252, 7 Fritz v. Stein schreibt am 2. Januar 1828 (Eing. Br. 1828, 35): „Euer Excellenz hatten Zeichnungen von sich aus meiner Mutter Verlassenschaft reclamirt [vgl. XLII Nr. 76; Rohmann, Briefe an Fritz v. Stein, Leipzig 1907, S. 260], und mein Bruder hatte Ihnen alles an Zeichnungen was er nicht in Rahmen und unter Glass fand gesendet [vgl. Eing. Br. 1827, 295; Tageb. XI, 53, 21. 22], mir aber hatte er damals Mittheilung davon gemacht, und ich hatte darauf erwiedert dass ich einige Skitzen mit Bewilligung meiner Mutter früher an mich genommen hätte.... Bey meiner Anwesenheit in Weimar [vgl. Tageb. XI, 136, 9. 140, 28. 143, 18] war nicht die Rede davon was Euer Excellenz eigentlich gewünscht hatten; indem ich aber gegenwärtig diese Zeichnungen und was ich neuerlich mitgebracht durchgehe habe ich mir es selbst klärer gemacht und übersende beykommend alles was nur Skitzen und eigentlich also nur memorandum's für den Urheber sind. Dass aber Sie sollten Zeichnungen von sich zurück begehrt haben die als Geschenke von Ihnen 1/2 Jahrhundert in der Mutter Zimmern hiengen ... ist nicht denkbar und ich nehme nicht Anstand dieselben zu behalten die mir zufielen“ 18 Dieselben werden in dem nicht abgeschickten Theile des Briefes (siehe oben) genannt: Wachler (vgl. 116 d. B.), J. R. Lichtenstädt, der am 24. October 1827 sein Buch „Platon's Lehren

auf dem Gebiete der Naturforschung und der Heilkunde" gesendet hatte (vgl. Werke XLII, 2, 476), Joh. Gust. Gottlieb Büsching mit seiner Schrift „Das Grabmal des Herzogs Heinrich IV. von Breslau, des Minnesängers".

*179. Concept von Johns Hand, Abg. Br. 1828, 11b 253, 3 friſchem *g* aus friſchen Dazu ein eigenhändiges Vorconcept g^1 auf einem weimarischen Theaterzettel vom 2. Januar 1828, woraus zu bemerken: 253, 1 ein] irgend ein nur fehlt 3 von friſchem üdZ 6 Datum fehlt, dafür eine Unterschrift: G

Vgl. Tageb. XI, 167, 25. 26 Adressatin (vgl. Goedeke, Grundriss, erste Auflage, Bd. III S. 1029), bejahrt und in Noth, hatte mit einem „Heidelberg im Dezember 1827" datirten beweglichen Schreiben (Eing. Br. 1828, 39) zwei Hefte Gedichte mit der Bitte um ein Gutachten eingesendet.

*180. Concept von Schuchardts Hand, Abg. Br. 1828, 11

Vgl. Tageb. XI, 167, 26. 27 253, 10. 11 Vom Adressaten, preussischem Geh. Oberbergrath und Berghauptmann in Bonn (geb. 1783), der am 3. September 1827 (vgl. Tageb.) Goethe besucht hatte, mit einem Schreiben vom 10. December (Eing. Br. 1827, 612) eingesendet, vgl. 249, 2. 3. 250, 10. 11. 258, 12; Tageb. XI, 150, 19—21 254, 1 Beust: „Der von Ihnen .. ausgesprochene Wunsch, einige Gebirgs und Gangarten des Minendistrikts zu erhalten, den ich ... zur Kenntniss der Direkzion gebracht habe, ist, wie man mir gesagt hat, erfüllt", vgl. zu 256, 3.

*181. Concept von Schuchardts Hand, Abg. Br. 1828, 10 254, 23 bei über von 255, 3 gewandtem 5 hinfort *g* über nunmehro 16 von Paris *g* aR *Liais (Engl. Lias) g* in offen gelassener Lücke nachgetragen 17 auf nach alſo

Vgl. Tageb. XI, 168, 1. 2 254, 19 vgl. Tageb. XI, 159, 8 — 16 255, 2 vgl. Tageb. XI, 159, 25. 162, 18. 19 3 Dem Cammer-Canzlisten Joh. Franz Carl Ehnlich 16 Durch Zanth, der seiner Sendung vom 12. December (vgl. zu 248, 20) ein auf Goethes Wunsch besorgtes Stück dieses harten feinkörnigen Werksteins beigelegt hatte, vgl. Tageb. XI, 163, 23 24 Glenck am 11. Januar (Eing. Br. 1828, 42): „Besonders hoch muss ich die wohlwollende Zusage empfinden", die für den 30. Januar in Aussicht genommene Übergabe

der ersten Salzprobe aus dem Stotternheimer Bohrloch an die Grossherzogin Louise „durch ein Gedicht verherrlichen zu wollen", vgl. zu 272, 7.

*182. Concept von Schuchardts Hand, Abg. Br. 1828, 11b 256, 6 den g^1 und g aus denen 8 habe g^1 über kann 9 zu g^1 üdZ 16 Dem g aus Den 21 17. John aus 13.

Vgl. Tageb. XI, 168, 2—4 256, 3 Die Direction des deutsch-amerikanischen Bergwerk-Vereins in Elberfeld hatte mit einem Schreiben vom 31. December 1827 (Eing. Br. 1828, 44) eine Sammlung Porphyrstufen aus ihren mexikanischen Gruben zu Ansicht und Prüfung übersendet, vgl. 229, 7. 237, 16. 249, 3. 250, 15. 254, 1. 258, 7. 263, 3.

*183. Concept von Johns Hand, Abg. Br. 1828, 20 257, 5 um nach abermals [g gestr.] 5. 6 Geneigtheit g über Gefälligkeit 14 Die — Schuld g aus Den früheren kleinen Betrag 16 der Posten g aR für derselbe 17 zugerechnet] noch nicht zugerechnet 18 die Zahlung g über ihn 25 21. aus 20. Dazu ein Vorconcept von Schuchardts Hand, Abg. Br. 1828, 16b, woraus zu bemerken: 257, 3 von — gesendetes fehlt 7 ein] abermals ein 9 signirt — *Hamburg* aR 10 schwarzes nach abermals [g gestr.] 11 gezogen] geschlagen der Signatur] den Zeichen 12 dahin fehlt 13 *Bank,*] *Bank, Edinburg* portofrey fehlt 14 Die — Schuld] Den kleinen Betrag 15 Ew. Wohlgeb. g über Denselben 16 der Posten] derselbe 16. 17 von — Beauftragten fehlt 18 daß — Zahlung] daß Sie ihn g über denselben 19 haben g aus zu haben 20 sowohl — Gegenwärtige g aus gegenwärtig 20. 21 als — Vergangene] als das Vergangne g üdZ 21 da denn g über so soll 22 alsobald] alsbald wird g nach soll dieses g nachgetragen 23 bestens nach und zu fernerer gelegentlicher Besorgung irgend eines kleinen Geschäftes [g gestr.] 25 21.] 19.

Vgl. Tageb. XI, 168, 26 257, 3 vgl. XLII Nr. 226 und in diesem Bande zu 221, 1 8 vgl. 221, 2 und Nr. 171 d. B.; Tageb. XI, 167, 22—24 14 Für die erste Sendung 15. 16 vgl. Tageb. XI, 97, 28 19 Vom 1. Februar (Eing. Br. 1828, 60): die Gesamtunkosten betrügen 4 rh.; vgl. 274, 7.

184. Vgl. zu Bd. 37 Nr. 53. Schreiberhand 258, 17 g Gedruckt: Uhde, Goethes Briefe an Soret S. 36; doch fehlt die „Beilage" (258, 19—259, 5). Dazu ein Concept von Johns

Hand, Abg. Br. 1828, 19b, woraus zu bemerken: 258, 3 iſt nach darf ſich nur 4 Blatt — man *g* [?] aus Blatt wenn er ſich oben meldet dort an die Behörde und man 10 um *g* über ſo gewinnt man 11 zu gewinnen *g* aR 12 welche *g* üdZ beſteht *g* aus beſtehend 17. 18 fehlt mit Ausnahme des Datums Das Concept der „Beilage" 258, 19—259, 5 liegt vor von Johns Hand, Abg. Br. 1828, 19 259, 1 wird aR für kann 1. 2 des — Bücherſchatzes aus Großhzgl. Bibliothek 2. 3 in — Geſetze aR

Vgl. Tageb. XI, 168, 26. 27 258, 2 vgl. Beilage; Tageb. XI, 167, 4—6 7 vgl. zu 249, 5. 256, 3 12 vgl. 249, 2. 3. 253, 10. 11 16 vgl. Tageb. XI, 168, 25 20 Max Graf Rapp, gest. 1828.

*185. Vgl. zu 6243 (Bd. 22). Johns Hand 259, 10 Ringäeiſen

Vgl. Tageb. XI, 168, 27—169, 2 259, 6 Am 20. Januar fragt Frommann an (in dem zu 138 d. B. genannten Fascikel, Bl. 22), wie stark die Auflage des Sonderdruckes des Müllerischen Gedichtes an Ludwig v. Bayern (vgl. zu 199, 2) sein solle, vgl. 251, 23 und zu 186 d. B. 7. 8 vgl. zu 186 d. B.

*186. Concept von Schuchardts Hand in dem zu 138 d. B. genannten Fascikel, Bl. 23

Vgl. Tageb. XI, 169, 3—5 259, 13 vgl. zu 259, 6 14—16 Müller am 22. Januar (Eing. Br. 1828, 49; als Antwort auf 185 d. B.?): „Wenn ich auf 20 Exemplare für Cotta, 50 für mich zur Vertheilung hier und auswärts rechnen will, so bleiben bey 100 Abdrücken immer noch 30 zu Euer Excellenz Disposition. Und mit 24 Velin Exemplaren dürfte es wohl auch genug seyn" 18 Frommann am 20. Januar (vgl. zu 259, 6): „Ferner glaubt mein Vater, dass es Cotta angenehm sein würde, eine Anzahl Exemplare zu erhalten, die wir für ihn zuschiessen wollten und die er dann über Leipzig erhalten könnte, damit er sie nicht früher erhält, als die von Euer Excellenz abgeschickten Exemplare nach München kommen, wenn Sie nicht vielleicht selbst Ihre Exemplare durch das [1827 gegründete „literarisch-artistische"] Cottasche Etablissement in München schicken. Oder wünschen Euer Excellenz nicht, dass Cotta Exempl. erhält?", vgl. 272, 3.

*187. Handschrift von Schuchardt im Besitz der J. G. Cotta'schen Buchhandlung Nachfolger 260, 14 *en page*

g über *rempart* 19 wird fehlt 261, 14 *g* Dazu ein Concept von derselben Hand, in dem zu 151 d. B. genannten Fascikel, Bl. 27, woraus zu bemerken: 260, 11 Absatz *g* angeordnet 13 nach Sie üdZ, aber wieder gestr.: ſo beym über den 14 *en page g* über *rempart* eben ſo *g* üdZ 17. 18 hervorzurücken *g* aus hervorzurücken ſey 261, 1 auf üdZ 3 hiernach *g* über gleichfalls 4 Dijudicatur *g* nachgetragen 14. 15 fehlt mit Ausnahme des Datums Der Abschnitt 260, 11—261, 5 nach dem Concept gedruckt: Pniower, Goethes Faust S 210

Vgl. Tageb. XI, 170, 4—6 260, 6 In dem zu 151 d. B. genannten Fascikel, Bl. 21 7 Reichel sendet: von C^1: Bd. XIII, Bogen 9—14 (vgl. zu 213, 12); Bd. XIV, Bogen 8—12 (vgl. zu 213, 12); sodann von *C*: Bd. III, Bogen 1—16 auf Velinpapier, Bogen 10—16 auf Druckpapier (vgl. zu 213, 12) 8 vgl. Tageb. XI, 166, 18. 19 12 Reichel: „Der XII Band, darin der Faust, ist begonnen, und wird bereits am vierten Bogen gesezt. Der erste Theil des Faust wird etwa gegen 16 Bogen geben, die in circa 3 Wochen ausgesezt seyn werden, daher ich Ew. Excellenz um Einsendung des zweiten Theils gehorsamst bitte, so dass er bis Ende Januar hier sey"; Goethe sendet zunächst Vers 4613—5986; vgl. 61, 16. 62, 11. 12. 16. 63, 14. 64, 22. 78, 24. 82, 27. 91, 2. 7. 108, 26. 149, 14. 179, 15. 208, 8. 214, 12. 219, 2. 262, 18. 266, 17. 279, 23; Tageb. XI, 170, 2. 3 261, 9 Reichel: „S. 440 der alten Octav-Ausgabe [*B* VIII] in Epimenides Erwachen, sagt der Dämon als Hofmann: Ich trete sacht, ich hatte Puls und Oden [Werke XVI, 349 Vers 301], die Herren Correktoren haben zwar dieses so stehen gelassen, allein ich glaube doch, dass statt hatte es halte heissen müsse?" 11 Reichel: „Der XV. Band wird gleich, so wie der XIV. diese Woche beendet ist, angefangen", vgl. zu 280, 5.

188. Vgl. zu 4102 (Bd. 14). Schuchardts Hand 263, 18 *g* 19 Datum von Johns Hand Gedruckt: Briefwechsel V, 3. Dazu ein Concept von derselben Hand, Abg. Br. 1828, 17[b], woraus zu bemerken: 261, 21 muſicaliſchem 262, 12 Kanbler *g* aus Kantler 15 gehalten *g* über befunden 16 Stunden *g* über Zeit 19 möchtet ihr aus möchte dir 20 in — Lebens aR nachgetragen 21 einige nach des Lebens [*g* gestr.] 263, 11. 12

Frauenwelt *g* aus Welt 16. 17 Schmerzesintereſſen *g* aus Schmerzesintereſſe 18. 19 fehlt mit Ausnahme des Datums 19 24.] 22. Vgl. Tageb. XI, 170, 3. 4 261, 21 Händels Oratorium „Judas Makkabäus“ (vgl. zu 279, 12) 10 Von Zelter übersendet mit seiner Antwort vom 3. Februar 1828, vgl. Tageb. XI, 177, 14 12 Dessgleichen; vgl. XLII, 213, 3 18 vgl. zu 260, 12 263, 3 vgl. zu 256, 3. 266, 1—8 4. 5 vgl. zu 201, 16. 17 10 vgl. zu 149, 10. 11 12 vgl. 172, 26. 27; Tageb. XI, 170, 10—12.

*189. Vgl. zu 6378 (Bd. 23). Johns Hand Dazu ein Concept von derselben Hand, Abg. Br. 1828, 19, woraus zu bemerken: 263, 26 fehlt mit Ausnahme des Datums 263, 21 vgl. zu 272, 7 22 vgl. Tageb. XI, 170, 15. 16.

Ein Schreiben der Oberaufsicht an den Grossherzog Carl August vom 25. Januar 1828, Johns Hand, unterzeichnet: J. W. v. Goethe, die Verwendung einiger bisher von der Polizei benutzter Räume des Jenaer Schlosses zu Museumszwecken betreffend, in dem Fascikel des Cultus-Departements: „Die sämtl. unmittelbaren Anstalten für Wissenschaft und Kunst betr. Vol. I. 1816—1841“, Tit. 1 Nr. 7 Bd. 1 Bl. 179. Vgl. Tageb. XI, 170, 10. 26. 27.

190. Vgl. zu 7043 (Bd. 25). Schuchardts Hand 264, 16 ſelbſtſtändigem 265, 14 *g* 15 v. fehlt (nach v. d. Hellens Collation) Gedruckt: Riemer, Briefe von und an Goethe S. 159; Teichmanns Literarischer Nachlass S. 266. Dazu ein Concept von derselben Hand, Abg. Br. 1828, 20b, woraus zu bemerken: 264, 16 ſelbſtſtändigem 17 bortzeitigen *g* üdZ 25 Art aus Arten 265, 1 Zeit nach Art 14. 15 fehlt mit Ausnahme des Datums

Vgl. Tageb. XI, 170, 23. 24 264, 1 vgl. 172 d. B.; Brühl antwortet darauf am 22. Januar (Eing. Br. 1828, 54; gedruckt: Riemer, Briefe von und an Goethe S. 157; Teichmanns Literarischer Nachlass S. 265; vgl. Tageb. XI, 169, 27) 6. 7 Brühl am 22. Januar: „Zum Costüm des Sprechers glaubte ich das Kleid eines Meistersängers am schicklichsten gewählt“ 8 vgl. zu 244, 21; Goethe übersendet den „Prolog zu dem dramatischen Gedicht Hans Sachs, von Deinhardstein“ (Werke XIII, 182), vgl. 283, 6. 13; Tageb. XI, 164, 4. 5. 167, 11—13. 169, 27. 28 23 Brühl am 22. Januar: „Sie verzeihen mir wohl hier noch eine halb scherzhafte Anfrage:

Sollte bei unserm heutigen überzierlichen Publikum nicht vielleicht die Stelle 'Ohne mit Schleppe und Steiss zu schwänzen' bedenklich seyn".

191. Vgl. zu Bd. 32 Nr. 98. Schuchardts Hand 267, 13 aufmerksamen 268, 17 dritten] 3.ten *g* in offen gelassener Lücke 21 und *g* aus um 269, 16 *g* Gedruckt: Briefwechsel zwischen Goethe und Reinhard, Stuttgart und Tübingen, S. 294. Dazu ein Concept von derselben Hand, Abg. Br. 1828, 21, woraus zu bemerken: 265, 16—266, 1 Vor—Blättchen ist ein nachträglich entworfener Anfang auf Bl. 23 für folgende ursprüngliche Fassung: Vor allen Dingen, verehrter Freund, habe ich anzuzeigen, daß jenes Blättchen von der Hand des unglücklichen Königs 266, 9 hochbedeutende g^1 aus gewiß bedeutende 12 zu aus zum 15 habe meistens unverrückter g^2 über gedrückter 19 mich g^2 über nicht 23 zurückführen g^2 aus zurückführend 267, 1 Tschesme g^2 über Gschevsne 3 unserer g^1 aus unserm Achse g^1 über Pol 3. 4 herumzudrehen scheinen g^2 aus herumdrehen 5 schon g^2 über einmal 8 fände g^2 nach findet 11 Scottischen 13 aufmerksamen 18 Heldenleben g^1 aus Helden Sordinen g^2 aus Sortinen 21 dort g^1 üdZ 24 den g^1 aus des 24. 25 anspülenden g^2 aus anspielenden 28 gewann g^1 aus gewonnen 268, 1 dabey] oft dabey 6. 7 als — Wolken g^1 aus phantasmagorisch 7—10 Wozu — werden nachgetragen auf Bl. 23 17 dritten fehlt, statt dessen Lücke 21 und] um 24 örtliche üdZ 25 weder nach keineswegs [*g* gestr.] 269, 3 nach gleitet g^1 ein Verweisungszeichen, vielleicht auf das unten mitgetheilte „Nachblättchen" bezüglich 9 Nagler g^2 in offen gelassener Lücke nachgetragen 10 erfreut nach wirklich [g^2 gestr.] 16. 17 fehlt mit Ausnahme des Datums 17 28.] 27.

Auf Bl. 23 steht noch ein Passus, der sich vielleicht an 269, 3 anschliessen sollte, dann aber wohl auf besonderem Blatt nachgetragen worden ist, wenn nicht Goethe ihn überhaupt ganz zurückgehalten hat:

Nachblättchen.

Ottilie bittet, die beyden Bücher [Ottilie—Bücher aus Die beyden Bücher wären] an Herrn Jügel zu übergeben, mit der Bitte, die fehlenden Theile hinzuzufügen, und sodann diese Werke complet wieder zurückzusenden.

Der neue Anfang 265, 16—266, 1 ist zweimal g^1 scizzirt auf der Handschrift H^1 zum „Prolog zu dem dramatischen Gedicht Hans Sachs von Deinhardstein“ (vgl. Werke XIII, 2, 234 f.); die Lesarten werden nicht aufgeführt.

Vgl. Tageb. XI, 172, 10. 11 265, 18 Vom 9. Januar 1828, gedruckt: Briefwechsel S. 292 19. 20 Reinhard: er habe nach seiner Zurückkunft nach Frankfurt (vgl. zu 123, 17) mehrere Wochen lang an Chiragra gelitten 266, 1 Reinhard übersendet „ein billet eines Ex-Königs [Jerome's?], der es vor einigen Jahren sich in den Kopf gesezt hatte mich, auf einige abentheuerliche und drolligte Weise, in einige seiner extravaganten Ideen hineinzuziehen“ 4 Ludw. Achim v. Arnim hatte am 18. December 1827 als „Weihnachtsgabe“ 21 verschiedene Autographen gesendet, vgl. Tageb. XI, 153, 8. 9 6 vgl. Tageb. XI, 169, 8. 9. 171, 27—172, 1 11. 12 „alle diese Blätter“ sind nicht mehr vorhanden 17 vgl. zu 260, 12 18 Reinhard: „Dass einiges von dem was Ihre allumfassende Thätigkeit jezt beschäftigt nächstens zu unsrer Kenntnis kommen werde lässt ebenfalls H. v. Müller uns hoffen. Eine Fortsezung des Faust begreif' ich . . .“ 267, 11 vgl. zu 178, 20 268, 8 Am 4. Januar 1828 hatte in Folge des Ausfalls der Wahlen zur Deputirtenkammer (vgl. 185, 24. 25. 186, 7) das clericale Ministerium Villèle dem liberalen des Vicomte Martignac weichen müssen 15 „Malerische Ansichten von Frankfurt a. M.“, vom Verleger Carl Jügel mit einem Briefe vom 1. December (Eing. Br. 1827, 602) eingesendet, vgl. Tageb. XI, 145, 12. 13; „Kunst und Alterthum“ VI, 2, 308 28 vgl. zu 149, 10. 11 269, 4 Geburtstag der Grossherzogin, vgl. zu 255, 24. 272, 7 5. 6 Am 28. März kam Prinzessin Marie (vgl. zu 78, 14) mit einem Prinzen (Friedrich Carl Nicolaus) nieder, vgl. 281, 17. 282, 27. 285, 6. 7 9 vgl. Tageb. XI, 168, 11—13.

192. Vgl. zu Bd. 39 Nr. 65. Schuchardts Hand 270, 22 *g* Gedruckt: Fischer, Briefwechsel zwischen Goethe und Göttling S. 22. Dazu ein Concept von Johns Hand, Abg. Br. 1828, 23^b, woraus zu bemerken: 270, 2—4 wie — danke von Schuchardt aR nachgetragen 6. 7 Complement *g* [?] aus Compliment 11. 12 Abwesenheit *g* aus Abwesenheiten 13 benehmen *g* aus nehmen 15 Herrn] HE. *g* üdZ Cicognara *g*

in offen gelassener Lücke nachgetragen 16 nächstens *g* üdZ 18 werden *g* aus wird 22. 23 fehlt mit Ausnahme des Datums

Vgl. Tageb. XI, 174, 7—9 269, 20 Mit einem vom 15. Januar datirten Briefe (in dem zu 151 d. B. genannten Fascikel, Bl. 22) sendet Göttling die „Novelle" zurück, vgl. 216, 5 und zu 280, 5; Tageb. XI, 166, 28—167, 1. 2 21 vgl. zu 200 d. B. 270, 3 Am 15. Januar sendet Göttling Bd. VI (vgl. 215, 18. 19; Tageb. XI, 167, 2), am 29. Januar (Eing. Br. 1828. 57) Bd. VII und VIII (vgl. zu 215, 17. 18) revidirt zurück 10 vgl. Tageb. XI, 175, 16—18 15 Göttling am 29. Januar: „Ew. Excellenz hatten einmal die Gnade, mir ein Schreiben an Grafen Cicognara in Venedig zu versprechen; dürfte ich wohl jetzt mir die Freiheit nehmen, Ew. Excellenz an diess gütigste Versprechen zu erinnern, da wir nun nächster Tage abzureisen gedenken, etwa nach der Mitte des Februar? Wäre es nicht frevelhaft, Ew. Excellenz mit dergleichen lästigen Bitten zu beschweren, so würde ich es wagen, auch um ein Paar Worte an Manzoni zu bitten . . .", vgl. zu 275, 17. 18 20 vgl. Tageb. XI .

*198. Vgl. zu 6243 (Bd. 22). Johns Hand. Dazu ein Concept von derselben Hand, Abg. Br. 1828, 24, woraus zu bemerken: 271, 2 jetzt fehlt 3 eben] eben jetzt großer fehlt 4. 5 fehlt mit Ausnahme des Datums

270, 24 Brief des Grafen Reinhard vom 23. Januar mit Betrachtungen über die allgemeine politische Lage an v. Müller, von diesem am 30. Januar an Goethe gesendet (vgl. Tageb. XI, 172, 24. 25) 271, 1 vgl. zu XLII Nr. 80 2 vgl. 282, 12.

*194. Concept von Schuchardts Hand, Abg. Br. 1828, 24 271, 7. 8 Handelsm. — Dichter *g* über Legationsrath 17 ihre nach zugleich [*g* gestr.] Sangweise 20 zu *g* aus zum unmittelbarem *g* üdZ Verständniß nach nöthigem nöthigen aus nöthigem 21 Glossarium *g* aus Glossario 22 auch mich *g* aus mich auch 22. 23 ferneren Hulden *g* aus fernerer Huld

271, 8 Mit einem Briefe vom 26. Januar (Eing. Br. 1828, 110) hatte Gerhard zwei Exemplare seiner „Wila" eingesandt, eines für Goethe, das andere für den Grossherzog, vgl. Tageb. XI, 172, 27. 28; Werke XLI, 2, 308; Carl August dankt am 27. Februar (gedruckt: Briefwechsel II, 310).

195. Handschrift unbekannt. Gedruckt (mit dem falschen Datum: 3. Januar 1828): Das Frommannsche Haus und seine Freunde[3] S. 65 272, 22 v. fehlt Dazu ein Concept von Schuchardts Hand, Abg. Br. 1828, 26, woraus zu bemerken: 272, 6 Absatz *g* angeordnet einſtweilen 10 die über das 11. 12 zu — Erfurt *g* aR nachgetragen 13 geſchliffenen 14 bei Für'ſ Absatz 17 auch üdZ 20—22 fehlt mit Ausnahme des Datums

Vgl. Tageb. XI, 174, 17. 18 272, 3 Frommann übersendet am 30. Januar (Eing. Br. 1828, 56) von dem Gedichte an König Ludwig (vgl. zu 199, 2) 36 Exemplare auf Velin-, 125 Exemplare auf Druckpapier, vgl. 259, 14. 16. 18; Goethe giebt das Packet gleich an Müller weiter, vgl. Tageb. XI, 173, 14—16, Müller schickt einige Exemplare zurück mit einem undatirten Billet (Eing. Br. 1828, 70), „die Erstlinge der brochirten GedichtExemplare" 7 „Die ersten Erzeugnisse der Stotternheimer Saline, überreicht zum 30. Januar 1828" (Werke IV, 284); vgl. 255, 24. 263, 21. 269, 4. 294, 8; Tageb. XI, 164, 4. 5. 167, 11—13. 21. 168, 16. 169, 3. 11. 15. 170, 15. 16. 28. 171, 1—3. 172, 14—17. 173, 4. 6. 7; Frommann dankt am 3. Februar (Eing. Br. 1828, 59), vgl. Tageb. XI, 175, 8. 9. 11. 12.

***196.** Handschrift von Schuchardt in dem zu 6317 (Bd. 22) genannten Fascikel des Cultus-Departements, Bl. 61 273, 11 *g* Dazu ein Concept von derselben Hand, Abg. Br. 1828, 29, woraus zu bemerken: 273, 5 beykommende *g* aR für dieſe 6 baldigſt *g* aR 11. 12 fehlt mit Ausnahme des Datums 273, 2 vgl. Tageb. XI, 175, 10. 11.

Ausgeschlossen von der Briefabtheilung bleibt das Concept eines Briefes vom 4. Februar 1828 an den sachsen-altenburgischen Geheimeraths-Präsidenten Friedr. Carl Adolph v. Trützschler (? vgl. Tageb. XI, 168, 17. 18; an v. Braun? vgl. 144 d. B.), Schuchardts Hand, in dem zu 120/1 d. B. genannten Fascikel, betreffend das Anerbieten der sachsen-coburg-gothaischen Regierung, eine Forderung der Akademischen Bibliothek Jena an die frühere coburg-saalfeldische Regierung durch Bücherzuwendungen zu compensiren. Vgl. 273, 14; Tageb. XI, 161, 28. 162, 1. 170, 10. 174, 19. 20. 175, 6. 7. 19. 20.

Desgleichen das Concept eines Berichtes vom 5. Februar 1828 an den Grossherzog Carl August, Schuchardts Hand,

in dem zu 120/1 d. B. genannten Fascikel, dieselbe Angelegenheit betreffend.

*197. Concept von Johns Hand in dem zu 120,1 d. B. genannten Fascikel 273, 17 in nach ſchon [*g* gestr.] 18 ſind *g* üdZ 20 wir den *g* über der 21 ſehen *g* nach worden 274, 1 Zu fernerem] Zu fernern *g* aus Mich zu fernerem wohlwollendem *g* über geneigtem 1. 2 mich angelegentlichſt *g* üdZ

Vgl. Tageb. XI, 175, 26. 27 273, 14 vgl. 196 7 d. B.

*198. Concept von Schuchardts Hand, Abg. Br. 1828, 24b 274, 7 vgl. zu 257, 19.

199. Handschrift von Schreiberhand (nicht verglichen) in der Biblioteca Nazionale zu Florenz 275, 11. 12 *g* Gedruckt: G.-Jb. IV, 186. Dieser Druck liest: 275, 3 *Haschke* 8 *intiment* Dazu ein eigenhändiges Concept, Abg. Br. 1828, 27, woraus zu bemerken: 274, 10 fehlt 11 *ecrite il y a* 12 *Ordre Mdme* 13 *Weimar, libeté* 14 *d'addresser a V. E.* 14. 15 *vojageur* 15 *etre* 16 *somme* aus *somme de trente Ducats* 17 *annonçée elle, parvenue a tems* 18. 19 *des notres* 19 *Souvenir aupres* 20 *V. E.* 275, 1 *C' est* aus *Ce sont Mr Bibliothecaire* 2 *tres* 3 *Huschke,*] *Huschke* 4 *s'occuppant succes* 6 *Vous Monsieur*] *Mr Comte,*] *Comte* 7 *estimables* [aus *estimable*] *reception* 8 *Vous* aus *vous infiment,* 9 *temps estime* 10 *souscrire.* 11—13 fehlt mit Ausnahme des Datums 13 *Weimar le*] *W. ce Febr.*

Vgl. 275, 17; Tageb. XI, 178, 2. 3. 11. 12 274, 11 vgl. 148 d. B. 14. 15 vgl. 212, 9. 10 275, 3 vgl. 122 3 d. B.; Tageb. XI, 178, 13. 14 7 Über den Empfang bei Cicognara berichtet Göttling am 11. März 1828 (Briefwechsel mit Goethe S. 25).

200. Vgl. zu Bd. 39 Nr. 65. Schuchardts Hand 275, 17 Cigognara 276, 10 *g* Gedruckt: Fischer, Briefwechsel zwischen Goethe und Göttling S. 23. Dazu ein Concept von derselben Hand, Abg. Br. 1828, 24b, woraus zu bemerken: 275, 17 Cigognara 276, 4. 5 Glückwünſchen 6 und] als 7 annehmen wollen *g* aus angenommen haben 8. 9 Sie uns *g* aus wir Sie 10. 11 fehlt mit Ausnahme des Datums

Vgl. Tageb. XI, 177, 27. 28 275, 15 vgl. Tageb. XI, 178, 11. 12 17 vgl. 199 d. B. und 270, 15 18 vgl. 200/1 d. B.

19 Zwei Medaillen gab Göttling dem Grafen Cicognara (Briefwechsel S. 31) 276, 1. 2 Wahrscheinlich das Honorar für die der Ausgabe letzter Hand gewidmete Thätigkeit 6 Die Bände IX und X hatte Göttling am 7. Februar zurückgeschickt (in dem zu 151 d. B. genannten Fascikel, Bl. 23), vgl. zu 215, 17. 18 Göttling dankt am 14. Februar (Eing. Br. 1828, 77); zu seiner Reise nach Italien vgl. 99, 6. 125, 3. 174, 12. 269, 21 und 47/8. 122/3 d. B.; Tageb. XI, 143, 12; seine ausführlichen Reiseberichte an Goethe: Briefwechsel S. 25—59.

Die Empfehlung an Manzoni, vgl. 275, 16, ist nach „eigenhändigem Brouillon" gedruckt: G.-Jb. VIII, 106:

Mr. Manzoni voudra bien accueiller avec bonte et confiance Mr. le Pr. Göttling B. de l. A. J. qui le saluera cordialement de la part d'un ancien ami

G.

*201. Concept von Johns Hand, Abg. Br. 1828, 26b 277, 4 wohl *g* über denn doch jenem *g* aus jener 6—9 Wobey — möchte am Schlusse nachgetragen

Vgl. Tageb. XI, 178, 26. 27 276, 14 vgl. Tageb. XI, 178, 16—19 16 Franz Heinrich Müller, Lithograph, Lehrer am freien Zeicheninstitut in Weimar, zur Zeit in Carlsruhe, stand in Unterhandlung mit dem Grossherzog von Baden zwecks Übertritts in badische Dienste (vgl. Carl August an Goethe, 27. October 1827, Briefwechsel II, 306; Tageb. XI, 152, 19—22); Carl Augusts Antwort vom 16. Februar: Briefwechsel II, 308; vgl. Tageb. XI, 180, 7. 8 22 vgl. Tageb. XI, 188, 1. 2. 5—7. 189, 6 277, 4 Von C. E. Helbig mit undatirtem Billet (Eing. Br. 1828, 76) „zum Ansehen" übersandt im Auftrage des Grossherzogs, der den Opal vom Grafen Ernst Aug. v. Beust (vgl. zu 180 d. B.) erhalten hatte, vgl. 286, 19; Tageb. XI, 178, 3. 4.

*202. Concept von Johns Hand, Abg. Br. 1828, 25b 277, 16 auch üdZ 19 angenehmem *g* aus angenehmen 20 vergnüglicher *g* aus vergnüglichen nächstens *g* üdZ

Vgl. Tageb. XI, 179, 10 Holteis Vorlesungen fanden vom 5. Februar bis 18. März statt; vgl. 291, 7 277, 19 Holtei bei Goethe: Tageb. XI, 176, 27. 28. 190, 20; er berichtet darüber: Vierzig Jahre, Breslau 1845, Bd. 5 S. 55.

***203.** Concept von Johns Hand, in dem zu 138 d. B. genannten Fascikel, Bl. 25

Vgl. Tageb. XI, 180, 2 278, 2 vgl. zu 201, 16. 17.

204. Vgl. zu 4102 (Bd. 14). Schuchardts Hand 279, 8 *g* 10—17 von Johns Hand 12 Bret mit Zelters Notiz: „21 — angek." Gedruckt: Briefwechsel V, 16. Dazu ein Concept von Johns Hand, Abg. Br. 1828, 25, woraus zu bemerken: 278, 6 dankbarer üdZ 9 erſt] von uns erſt 10 von uns fehlt 14 Handelsſchaft 16 ihm *g* aus ihn 279, 4 und jedes *g* üdZ ein *g* üdZ 7 nach Dienſten folgt unmittelbar, *g* (?) gestrichen: Es iſt ſchon angedeutet daß durchaus auf beſondere Ereigniſſe bezogen iſt und es iſt gerade nicht zu verlangen daß bey dem dichteriſchen Lakonismus ein jeder denke was verlangt wird. 8. 9 fehlt Die Nachschrift, 279, 10—17, von Johns Hand auf Bl. 27b 10 Nachſchrift 12 Bret 15 mögeſt — werdeſt *g* über wirſt 18 fehlt, statt dessen ein Datum: Weimar den 15. Febr. 1828.

Vgl. Tageb. XI, 180, 1. 2 278, 7 Vom 28. Januar — 3. Februar (vgl. Tageb. XI, 177, 14) und vom 7.—9. Februar (vgl. zu 283, 21), gedruckt: Briefwechsel V, 5. 9 8 vgl. zu 199, 2 9 vgl. zu 104, 19 13 vgl. 41, 11—42, 18 279, 7 vgl. zu 200, 14. 15 12 Zelter, 28. Januar: „Unser Haus hat Geld gekostet, mehr als wir haben, da hat der Judas heran gemust [vgl. 261, 21]; es war aber nicht der den Beutel hat und — Geld zusammen schnurren fällt mir, da ich älter werde schwerer als sonst. Da ist zu kämpfen mit Willigen und Widerwilligen, so stelle dir deinen Freund vor, zwischen zwey Stühlen die er sich durch ein tüchtiges Brett zum Gesässe macht . . ."

***205.** Handschrift von John im Besitz der J. G. Cottaschen Buchhandlung Nachfolger 279, 23 Fauſts 280, 8 *XVI*] Sechszehnten 26 *g* Der Passus 279, 23—280, 3 gedruckt: Pniower, Goethes Faust S. 211. Dazu ein Concept von derselben Hand, in dem zu 151 d. B. genannten Fascikel, Bl. 28, woraus zu bemerken: 279, 20—22 iſt — hinzufüge *g* aus erwarte die angezeigte Sendung und vermelde einſtweilen Nachſtehendes 23. 24 mit — fahrenden *g* aR 24 Poſt fehlt 280, 1 für nach und Abſchluß [*g* gestr.] 4 gleichfalls *g* üdZ

abgegangen nach Freytag den 15. d. M. [*g* gestr.] 7 Nachstehendes über Folgendes 8 sechszehnten 26. 27 fehlt

Vgl. Tageb. XI, 180, 2. 3 279, 20 In dem zu 151 d. B. genannten Fascikel, Bl. 24 21 Die Sendung enthielt: 1. von *C*[1]: Bd. XII, Bogen 1—6; Bd. XIII, Bogen 15—20 (vgl. zu 213, 19); Bd. XIV, Bogen 13—20 (vgl. zu 213, 12); Bd. XV, Bogen 1—8; 2. von *C*: Bd. III, Bogen 17. 18 (vgl. zu 213, 12); Bd. IV, Bogen 1—9 23 vgl. zu 260, 12; Tageb. XI, 179, 8—10; Goethe sendet den Anfang der vierten Scene des ersten Actes: Vers 5987—6036, Lustgarten; vgl. Reichels Antwort vom 28. Februar (in dem zu 151 d. B. genannten Fascikel, Bl. 29; gedruckt: Pniower, Goethes Faust S. 212) 280, 4 vgl. 62, 11. 12. 63, 14. 65, 18. 122, 23. 180, 16. 214, 2. 216, 5. 261, 11. 269, 20 6 vgl. 63, 20; Tageb. XI, 132, 4. 5.

***206.** Concept von Johns Hand, Abg. Br. 1828, 29 281, 7 Zahlung — sogleich Nachtrag von Schuchardts Hand 9. 10 welche — wissen *g* aR 10 zu bitten nach einmal [*g* gestr.]

Vgl. Tageb. XI, 180, 28 281, 3 Schmidmer theilt am 14. Februar (Eing. Br. 1828, 79) mit: er habe Gelegenheit, fünf Majolikaschalen zu kaufen, die auf 55 fl. taxirt, aber 100 fl. werth seien.

207. Handschrift von Schuchardt in Varnhagens Nachlass auf der Königlichen Bibliothek zu Berlin 282, 23 gleich fehlt 283, 3 *g* Gedruckt: G.-Jb. V, 24. Dazu ein Concept von derselben Hand, Abg. Br. 1828, 29[b], woraus zu bemerken: 281, 20 in vorigem 282, 12 Jahrgang Ihrer üdZ 15 Monatsschrift 19 darüber *g* aus über dieses Land dieses üdZ 21 sagen *g* aR für aussprechen und *g* gestrichen und wieder hergestellt es üdZ mir nach alsdann [*g* gestr.] 24 mitzutheilen *g* über zu sagen 26 Erbgroßherzogin aus Großherzogin 283, 3. 4 fehlt mit Ausnahme des Datums

Vgl. Tageb. XI, 181, 16. 17 281, 17 vgl. zu 269, 5. 6 19 vgl. zu 85, 20. 21. 108, 21; Ekendahl schreibt am 5. Januar (Eing. Br. 1828, 16) an Goethe: „Ich wünschte gar sehr den schon gedruckten Theil meiner Geschichte des Schwedischen Volks und Reichs öffentlich beurtheilt zu sehen, ... Unendlich dankbar würde ich daher seyn, wenn Eure Excellenz die grosse Güte haben wollten, einen von den Mitgliedern der Jahrbücher für wissenschaftliche Kritik zu veranlassen,

mein Buch einer . . . Beurtheilung zu würdigen. Vor allem wäre mir erwünscht, dass . . . Varnhagen von Ense die Mühe übernehmen wollte . . .“ 282, 8 vgl. Tageb. XI, 147, 5—7 12 vgl. 271, 2 15 vgl. 54, 7. 112, 11. 186, 15. 16. 189, 26. 288, 13. 292, 2—4. 295, 16; Tageb. XI, 180, 3. 4; Werke XLII, 1, 20 20 vgl. zu 201, 16. 17 27 vgl. zu 269, 5. 6 Varnhagens Antwort vom 29. Februar: G.-Jb. XIV, 74.

208. Handschrift unbekannt. Gedruckt: Riemer, Briefe von und an Goethe S. 163 (mit dem Datum: 22. Februar); Teichmanns Literarischer Nachlass S. 267. Dazu ein Concept von Schuchardts Hand, Abg. Br. 1828, 30, woraus zu bemerken: 283, 13. 14 meine Freunde] meinen Freunden 18. 19 fehlt mit Ausnahme des Datums

Vgl. Tageb. XI, 181, 17. 18 283, 6 Am 14. Februar (Eing. Br. 1828, 78; gedruckt: Riemer, Briefe von und an Goethe S. 162) berichtet Brühl von der (am 13. Februar geschehenen) Aufführung des Deinhardsteinischen „Hans Sachs“ mit Goethes Prolog, vgl. zu 264, 8 13 Brühl: er habe den Prolog (d. h. „Hans Sachsens poetische Sendung“ mit der neuen Einleitung) drucken und im Theater ausgeben lassen; er übersendet Exemplare des Druckes am 24. Februar (Eing. Br. 1828, 125; Riemer, Briefe von und an Goethe S. 164; Teichmanns Literarischer Nachlass S. 268).

209. Vgl. zu 4102 (Bd. 14). Schuchardts Hand 284, 22 ein] im 285, 15. 16 *g* Gedruckt: Briefwechsel V, 18 (in unmittelbarem Anschluss an 204 d. B.). Dazu ein Concept von derselben Hand, Abg. Br. 1828, 27b, woraus zu bemerken: 283, 21 Walter-Scottischen 22 Werk sey *g* über Werkzeug [Hörfehler] wie — wolle *g* in offen gelassener Lücke nachgetragen 284, 4 mit — will *g* über unbeschäfftigt zubringt 6 Hoffesten *g* aus Festen Gesellschaften *g* aus Gesellschaft 7 fand aus kam 8 nach *g* über vor 9. 10 beachtete — ward *g* aus indem nichts [darüber: ich] Neues in die Erinnerung hervorgerufen ist 10 sodann aber *g* über und 11. 12 an — Stelle *g* üdZ 15 1789 *g* aus 1781 20 einer *g* aus einem Folge *g* über Zusammenhang 27 Daß *g* über Wenn 27. 28 der — Schritt *g* aus daß der Engländer keinen Schritt thut 28 *english object g* in offen gelassener Lücke nachgetragen 285, 1 viele *g* aus vieler 3 Object] Object [Sperrung *g* angeordnet]

7 habe *g* aus hab 8 man *g* über ich 15. 16 fehlt mit Ausnahme des (von John nachgetragenen) Datums

Vgl. Tageb. XI, 181, 18 283, 21 vgl. zu 178, 20; Zelter äussert sich sehr abfällig darüber im Briefe vom 7.—9. Februar (vgl. zu 278, 7) 285, 6. 7 vgl. zu 269, 5. 6 11 vgl. Tageb. XI, 179, 16. 17.

*210. Handschrift von John im Grossherzogl. Sächsischen Haus-Archiv, Abth. A XIX Carl August Nr. 44a 286, 16 fuelter 23 Thorwaldſonſche 287, 3. 4 *g* Dazu ein Concept von Schuchardts Hand, Abg. Br. 1828, 30b, woraus zu bemerken: 285, 23 den *g* über einen 24 welcher — Zuſammenkunft *g* über der in München 286, 2 Forſchungen *g* aus Naturforſchungen 2. 3 und Erfahrungen *g* üdZ 6 Königliche fehlt 12 Alt-Ochſen *g* aus Auer Ochſen 14 der nach dieſer des Auerochſen *g* üdZ 16 Dieſer *g* über Der Auerochſe fuelter 18 Sumpfgeſchöpfe *g* aus Sumpfthiere 19—287, 5 von Johns Hand 286, 20 verſchafft *g* aus verſchaffte 22 Zunächſt — an *g* aus da ich denn beſcheidentlich anfrage 23 Thorwaldſonſche 25 mit nach nur [*g* gestr.] 26 das — Gebilde *g* über ſie 287, 3—5 fehlt mit Ausnahme des Datums

285, 20 Mit einem Schreiben vom 6. Februar 1828 hatte Nees von Esenbeck die für Goethe und den Grossherzog bestimmten Exemplare der zweiten Abtheilung des dreizehnten Bandes der „Acta“ der Kaiserl. Leop.-Carol. Akademie der Naturforscher gesendet 22 Die von Nees v. Esenbeck „beigelegten Blätter“ sind nicht mehr vorhanden 23. 24 vgl. zu 90, 9. 10 286, 7. 8 Der Grossherzog verlieh Nees v. Esenbeck den Falkenorden, vgl. Briefwechsel II, 312; Tageb. XI, 193, 23. 24 12 De uro nostrate eiusque sceleto commentatio. Scripsit et bovis primigenii sceleto auxit Lud. Hen. Bojanus; vgl. XXXVI Nr. 8 19 vgl. 277, 4; Carl August hatte am 16. Februar (vgl. zu 276, 16) um mündliche Aufklärung über die Grundbestandtheile der Opale gebeten „gestern“: vgl. Tageb. XI, 181, 28 21 vgl. Tageb. XI, 182, 25 23. 24 Ein Ganymed von Thorwaldsen, aufgestellt im Atelier des Hofbildhauers Kaufmann, vgl. zu 289, 8.

211. Handschrift von Schuchardt unbekannt 287, 21 *g* Gedruckt: Greizer Zeitung. Nr. 257. Donnerstag, den 6. November 1873. 2. Jahrg. Dazu ein Concept von derselben

Hand, Abg. Br. 1828, 31, woraus zu bemerken: 287, 7 hiebey 8 den nach und 10 14 über 6 21. 22 fehlt mit Ausnahme des Datums

Vgl. Tageb. XI, 183, 24—26 287, 8 vgl. 290, 14; Tageb. XI, 176, 8. 9. 181, 21—23. 182, 28—183, 1. 2 10 vgl. 212 d. B.; Tageb. XI, 183, 4. 5; Börner bestätigt den Empfang des Geldes und der Stiche und Zeichnungen am 22. März (Eing. Br. 1828, 148) 17 vgl. Tageb. XI, 174, 23. 175, 20. 21. 176, 2. 3.

*212. Concept von Schuchardts Hand, Abg. Br. 1828, 31b 288, 4 14 über 6

Vgl. Tageb. XI, 183, 26. 27 288, 4 vgl. 287, 10.

213. Handschrift von Schuchardt, im Besitz von Prof. Edmund Stengel in Greifswald, Februar 1902 zur Collation dem Archiv eingesandt 289, 4 *g* Gedruckt: G.-Jb. VII, 164. Dazu ein Concept von derselben Hand, Abg. Br. 1828, 31b, woraus zu bemerken: 289, 2 freundlichen üdZ 3 erneuern nach wieder 4. 5 fehlt mit Ausnahme des Datums

Vgl. Tageb. XI, 183, 22—24 288, 12 Voigt war am 23. Februar (an einem Sonnabend, vgl. 289, 3) in Weimar gewesen 13 vgl. zu 282, 15 17 Voigt erwidert am 2. März (bei den Briefen Carl Augusts an Goethe), er hoffe „in wenigen Tagen mit seinem kleinen Aufsatze aufwarten zu können", er übersendet die Arbeit ihn am 10. März (Eing. Br. 1828, 214); Goethe hat VoigtsAusführungen mit geringen stilistischen Änderungen und unter Auslassung zweier weniger günstig klingender Sätze in seine Besprechung der „Monatschrift" aufgenommen: Werke XLII, 1, 41, 18—42, 17.

*214. Handschrift (nach Strehlke II, 132) im Grossherzoglich Sächsischen Haus-Archiv, wo sie jedoch nicht zu finden war. Unserem Druck liegt das Concept zu Grunde, Abg. Br. 1828, 32, 289, 6—16 von Friedrich Krauses Hand, 289, 17—290, 10 von der Johns 289, 6 dem g^3 aus den 7 Mittagſtunde g^3 aus Mittagsſtunde durfte g^3 auf g^1 aus dürfte 10 ihn g^1 aus in 12 dieſem g^1 aus dieſen Erzeugniß g^3 aus Bildniß 13 daſſelbe g^3 aus denſelben 14 ihro g^3 aus ihre Fürſorge g^3 aus Vorſorge nächſtens g^3 aus nächſten Doppel-Bilde g^3 aus doppelt Bilde 17 Sollte nach Bey kommendes Büchlein iſt gerade von der gegengeſetzten Art, es

führt uns gerade in den gemeinſten Tag hält uns da feſt und in ſo fern es doch auch hier einiges intereſſen zu finden iſt läßt man es eben an ſich auch wohl vorüber gehn.

Vgl. Tageb. XI, 183, 13. 14; Düntzer, Goethe und Karl August[2] S. 892, wo ein Auszug des Briefes in Schlagworten abgedruckt ist, fälschlich vom 9. datirt 289, 8 vgl. zu 286, 23. 24; Tageb. XI, 183, 10. 11. 184, 9. 10; Carl August antwortet am 26. (gedruckt: Briefwechsel II, 309): „Es freut mich unendl. dass Paris Gnade vor deinen Augen gefunden hat“ 23 Am 29. Mai 1824 hatte (nach Mittheilung des Königl. Geh. Staats-Archivs in Berlin) der englische Gesandte in Berlin Lord Clanwilliam auf der Küstriner Chaussee einen Zusammenstoss mit einer Abtheilung Artillerie, bei dem es seitens des Lords zu Übergriffen gekommen zu sein scheint. Über den Vorfall wurde dann später von Artillerieoffizieren an der Tafel des Prinzen August von Preussen gesprochen, und der Lord fühlte sich zu einer Beschwerde bei dem Minister des Äussern Grafen v. Bernstorff veranlasst, der die Angelegenheit wohl gütlich beigelegt hat. In den an das Geh. Staats-Archiv abgegebenen Acten des Auswärtigen Amts ist von einer Klage des diplomatischen Corps über den Verfasser eines Pasquills, das dieses Ereigniss berührt, nichts zu finden; vgl. aber Tageb. 182, 5. 6: Merkwürdige Aufſätze im *Spectateur Oriental*, welche dem Journaliſten übel bekommen ſind. Carl August am 26. Februar an Goethe: „Das scpt. habe ich in seiner ersten Frische, so wie es heraus kam, gelesen. Clam William ist gestern hier durch und wieder nach Berlin“ 290, 1 vgl. zu 106, 15. 16. 291, 17—19 6 vgl. Tageb. XI, 182, 9. 10. 15. 16. 186, 15—17.

215. Vgl. zu 4102 (Bd. 14). Schuchardts Hand 291, 24 Beym *g* aus Bey 292, 19 Schleißingen 293, 27 *g* Mit Zelters Notiz: „Angek. d. 1. März 1828.“ Gedruckt: Briefwechsel V, 21. Dazu ein Concept von derselben Hand, Abg. Br. 1828, 33, woraus zu bemerken: 290, 19—291, 6 fehlt, statt dessen nur: (*inseratur* die Stelle von Unſicherheit der Dilettanten.) 291, 11 unſern 24 Bey'm Nachforſchen] Bey Nachforſchung 292, 7 Stück 14 verdrießlich 15 keine Sperrung 19 Schleußingen 293, 4 darin] drinne 16 unſern 27. 28 fehlt mit Ausnahme des Datums

Vgl. Tageb. XI, 185, 6. 7 290, 11 Vom 10.—23. Februar (gedruckt: Briefwechsel V, 12) 14 vgl. zu 287, 8 19—291, 6 Aufgenommen in die „Maximen und Reflexionen“ (Schriften der G.-G. XXI Nr. 447; Werke XLVIII, 187, 2—13) 291, 7 vgl. zu 202 d. B. 8 vgl. zu 277, 19 17—19 vgl. zu 290, 1 292, 2 vgl. 297, 13. 14 2—4 Vor allem die Beschäftigung mit der „Monatschrift“, vgl. zu 282, 15 5 vgl. zu 201, 16. 17 9 Die dritte Lieferung, vgl. 49. 50 d. B. 11 vgl. zu 122, 19 13. 14 Zelter klagt, dass er die Mitglieder seiner Liedertafel „zu ihrem Vergnügen“ treiben müsse 15 Zelter erzählt von einem Besuchenden, der Zelters Melodie zum Divan-Gedicht „Selige Sehnsucht“ (Werke VI, 28) überschwänglich gepriesen, aber zugleich gestanden habe, dass er die letzte Strophe des Liedes und namentlich den Ausdruck „trüber Gast“ nicht verstehe 18 vgl. Tageb. XI, 182, 21—23. 26. 27. 183, 12 27 Das von Coudray gezeichnete, von Schwerdgeburth gestochene „Pentazonium Vimariense“; vgl. „Kunst und Alterthum“ VI, 2, 356; Zelter hatte die Darstellung von Coudray durch Vermittlung Krigars (vgl. zu 154, 16) erhalten und lobt sie enthusiastisch 293, 17. 18 vgl. Tageb. XI, 184, 11—13.

Ein Schreiben der Oberaufsicht vom 28. Februar 1828 an Heinr. Ludw. Friedr. Schrön, Concept, Rücksendung meteorologischer Beobachtungen, in dem Fascikel des Cultus-Departements „Die Sternwarte und meteorol. Anstalt zu Jena betr.“ Tit. 10 Nr. 5 Bd. 4 Bl. 9.

Ein Schreiben der Oberaufsicht vom 28. Februar 1828 an den Professor Friedr. Wilh. Ludw. Wahl in Jena, Concept, die Prüfung eines Theodoliten betreffend, in demselben Fascikel, Tit. 10 Nr. 5 Bd. 4 Bl. 9.

216. Vgl. zu 4102 (Bd. 14). Johns Hand 294, 5 ihm] ihn 7 einem] einen 22 *g* Gedruckt: Briefwechsel V, 20. Dazu ein Concept von derselben Hand, Abg. Br. 1828, 36, woraus zu bemerken: 294, 5 würde.] würde; Freund und College meines Sohns, auch mir persönlich lieb und werth. 5 ihn 7 einen 10 das gefeyerte aus gefeyertes dieses nach das 11 durch nach 762 F[uß] 18 den] dem 22. 23 fehlt mit Ausnahme des Datums

Vgl. Tageb. XI, 185, 10—12 294, 2 Ottokar Thon (1792—1842), vgl. Tageb. XI, 174, 12. 13; Thon ging nach Berlin zu Berathungen über den Anschluss des Grossherzogthums an den preussischen Zollverein, vgl. Ottokar Thon. Ein Lebensbild. Weimar 1895. S. 223. 228 8 vgl. zu 272, 7.

217. Handschrift unbekannt. Hier nach dem Concept von Johns Hand, Abg. Br. 1828, 34 b, woraus zu bemerken: 295, 3 dem g^1 aus den 9 regen g^1 über hervorthut 10 in über uns 11 frische g^1 über neue 296, 1 unsern 5 übergaben g^1 aR für hatten 6 nach Amtmann folgt, g^1 gestrichen: übergeben 9 ihn 11 fremden 16 ihn g^1 üdZ 23 Ihnen sind g^1 aus Sind Ihnen 297, 4 dem] den Gedruckt (nach dem verschollenen Original): Briefwechsel und mündlicher Verkehr zwischen Goethe und dem Rathe Grüner. Leipzig 1853, S. 232. Aus diesem Druck ist zu bemerken: 295, 1 Euer 3 sollte 7 Frühjahre 9 will fehlt 10 und fehlt 13 lieben fehlt 15 kein Absatz 20 kein Absatz aber fehlt 22 Rehbeinischen Sohnes] Sohnes N. N's 23 machte des] seines 24 Verstorbenem 296, 2 ihn 4 mancherley] allerlei 5 Ihro Königliche] Se. königl. darauf] hierauf 6 Amtmanne 8 thut] that 11 Eigenthume 14 denselben] ihn 15 kaiserlich] k. k. 17 Handlungsweise 19 kein Absatz 20 Euer 22 in wie ferne 25 diesem Extrem 26 nachdem] weil 27 mit Antheil fehlt 297, 2 lebte 3 Verhältnisse 4. 5 den Zuständen 6 kein Absatz 9 mich] mich denn 12 Jahre 13 wäre auch fehlt nach 14 folgt Unterschrift: ergebenst J. W. Goethe. sowie eine Nachschrift: N. S. Eigenhändig bemerke, daß der Bursche 17 bis 18 Jahre alt und von sehr kräftigem Körperbau sei. Goethe.

Vgl. Tageb. XI, 186, 2 295, 15 vgl. zu 2, 23 16 vgl. zu 282, 15 22 vgl. Tageb. XI, 184, 25. 26; Briefwechsel zwischen Goethe und Grüner S. 234 297, 13. 14 vgl. 292, 2.

Tagebuchnotizen.

1827.

August

1. C. W. Coudray, Weimar („ein Exemplar meiner Werke").
   Belvedere („die Stammbücher zurück").
   C. Mylius, Frankfurt a. M.
4. C. Mylius, Frankfurt a. M. („Bücher nach Mailand bestimmt").
8. Rector Müller, Friedberg („die Claudine abgesendet").
9. F. J. Soret, Genf [1].
10. Grossherzog Carl August, Weimar („Bericht wegen Buchhändler Wagner in Neustadt a. O.") [2].
12. S. T. v. Sömmerring, Frankfurt a. M. („weiter durchgedacht" 1. August) [3].
    A. L. Hirt, Berlin („weiter durchgedacht" 1. August) [4].
13. [Grossherzog Carl August, Weimar] Bericht („wegen der Bibliotheks-Angelegenheit mit den Akten") [5].

August

14. Kronprinz Friedrich Wilhelm von Preussen, Berlin („Abschrift" 13. August) [6].
    J. J. O. A. Rühle v. Lilienstern, Berlin („wegen der ägyptischen Sendung") („weiter durchgedacht" 1. August) [7].
    C. F. Zelter, Berlin („inliegende Karte für Mendelssohn Bartholdy [10]") [9].
15. A. F. C. Streckfuss, Berlin [12].
    J. J. Elkan, Weimar [13].
16. C. G. Börner, Leipzig („Kiste mit Kupfern, ist den 18. August abgegangen") [14].
    W. Reichel, Augsburg [15].
18. Grossherzog Carl August [?], Belvedere („Mejers deutsche Sprachlehre").
    C. G. Börner, Leipzig [18].
    G. W. F. Hegel, Berlin [19].
    C. F. Zelter, Berlin [20].

August

18. C. G. Carus, Dresden („weiter durchgedacht" 1. August) [16].
J. J. v. Willemer, Frankfurt a. M. [21].
J. J. Lechner, Nürnberg [22].
J. C. G. Wagner, Neustadt a. O. [23].

19. F. C. F. v. Müffling, Weimar („Kunst und Alterthum").

21. J. C. Remde, Weimar („Operntext zurück") [27].
A. F. C. Streckfuss, Berlin („Gli Sposi Promessi 2. Theil") [25].
J. H. Meyer, Belvedere („Billet") [28].

23. A. J. Büssel, Amberg [31].
J. H. Meyer, Belvedere („die Stammbücher").

27. C. F. A. v. Conta, Weimar („die mitgetheilten Publica").
J. A. Völkel, Weimar („das Antwort-Schreiben wegen abgelehnter Dedication").

September

1. C. Begas, Berlin [35].
C. F. Zelter, Berlin („ein Blättchen für Rösel; Beylage über sein Porträt") [36].

September

3. Grossherzog Carl August Weimar („Glückwunsch").
Grossherzogin Louise, Weimar („Meldung der Kunstausstellung").

5. A. Huschke, Jena („Concept" 4. September) [36/7].
C. E. F. Weller, Jena.

6. C. F. Zelter, Berlin [37].
E. J. d'Alton, Bonn [38].
J. S. M. D. Boisserée, Stuttgart („einiges zur Erwiderung dictirt" 26. August) [39].

7. A. T. C. v. Levetzow, Carlsbad [33].

9. C. E. Schubarth [Hirschberg] („Rücksendung besorgt") [43].

11. C. G. Börner, Leipzig [44].
H. D. A. Ficinus, Dresden („eine Medaille in Bronze") [45].

15. C. E. F. Weller, Jena.
J. M. C. Färber, Jena.
C. W. Göttling, Jena („die Tagebücher zurück").
Grossherzog Carl August, Weimar („wegen Urlaubsgesuchen") („Concept Berichts wegen des dreyfachen Urlaubsgesuches" 4. September) [47/8].

September

17. Cottaische Buchhandlung, Stuttgart [48].
18. W. Reichel, Augsburg[49].
J. F. v. Cotta, Stuttgart[50].
(„Absendungen vorbereitet" 17. September).

A. Nicolovius, Berlin [51].
C. D. Rauch, Berlin [52].
C. F. Zelter, Berlin [53].
C. F. M. P. v. Brühl [54].
(„Beide an Herrn Wilhelm Zahn aus Neundorf").
Schenk und Gerstäcker, Berlin.

20. C. G. Frege und Comp., Leipzig.
J. J. Elkan, Weimar („Assignation").

21. S. Boisserée, Stuttgart [55].
J. F. v. Cotta, Stuttgart [56].
W. Reichel, Augsburg („Packet enthaltend die letzten Bände der 3. Lieferung").

23. Frau Dreyssig, Tonndorf („Blumenstock und Medaille") [57].
C. W. Göttling, Jena („wegen Wellers Urlaub").

25. S. Boisserée, Stuttgart [60].

27. C. J. L. Iken, Bremen [62].
J. J. v. Willemer, Frankfurt a. M. [63].

September

29. C. F. Zelter, München [64].

30. J. H. Meyer, Zürich [65].
Krigar, Berlin („geschrieben von Herrn Oberbaudirector Coudray").

October

2. A. Nicolovius, Berlin [66].
J. L. Pyrker, Venedig („durch die Fürstin Scherbatoff") [67].

3. J. G. Lenz, Jena („Ankündigung der Mineralien von Graf Alexander Stroganoff") [69].

6. C. L. F. Schultz, Wetzlar [72].
J. C. v. Loder, Moskau („eingeschlossen Serenissimi Schreiben und die goldne Medaille, von mir zwey silberne und eine bronzene") („vorbereitet" 4. October; „abgegeben an Herrn Hofrath Schwabe") [71].
F. v. Müller, Weimar („sein Carlsbader Gedicht, mehrere Porträtblätter und drey bronzene Jubiläums-Medaillen").

9. J. W. Schneider, Frankfurt a. M. [73].
J. J. Elkan, Weimar („49rh. 18 gr.").

10. P. C. F. Dupin, Paris [75].
S. Boisserée, Stuttgart [76].

October
10. H. L. F. Schrön, Jena („die wiedergefundenen meteorologischen Tabellen zurückgesendet").
15. N. Meyer, Minden [77].
Doris Zelter, Berlin.
17. C. E. Schubarth, Hirschberg [78].
18. E. J. d'Alton, Bonn [80].
21. C. D. Rauch, Berlin [82].
22. C. D. v. Buttel, Jever („diktirt" 21. October) [83].
24. J. F. v. Cotta, Stuttgart [84].
C. F. Zelter, Berlin [85].
25. [W. Reichel] Augsburg („Sendung vorbereitet") [90].
26. F. W. J. v. Schelling, München [87].
27. F. v. Müller, München [91].
C. F. Zelter, Berlin („mit einem Packet und Einschluss an Herrn Geheimen Rath Streckfuss [93]") [92].
28. Grossherzog Carl August, Weimar („Rücksendung [der „Fragmente aus meinem Leben" von J. Wit] mit Promemoria").
30. Grossherzog Carl August, Weimar („Glückwunsch beantwortet").

October
30. Treuttel und Würtz, Paris („nebst 4 Medaillen. Baron Dupin") [97].
31. F. J. Frommann, Jena („Revision der kleinen Festgedichte") [98].
C. E. Helbig, Weimar („die Zeichnung der Mondsfinsterniss und die Boisseréesche Rechnung") [99].

November
3. G. H. A. Wagner, Leipzig („Kästchen mit Kunstarbeiten in Metall Werth 10 Rthlr., inliegend ein Futteral mit Bronzemedaillen für Ernst Fleischer in Leipzig").
5. F. W. v. Kutzleben, Ober-Gebra.
6. C. F. Zelter, Berlin [103].
J. J. Lechner, Nürnberg [104].
7. F. v. Müller, Nürnberg („poste restante") [105].
C. A. Varnhagen v. Ense, Berlin [107].
A. Nicolovius, Berlin [106].
9. C. C. v. Leonhard, Heidelberg [109].
J. J. Elkan, Weimar [110].
10. C. G. Börner, Leipzig [108].
A. Nicolovius, Berlin („Packet") [111].

November
11. F. J. Soret, Weimar („87 rh. 8 gr. C. für Bovysche Medaillen") [112].
S. Boisserée, Stuttgart („fortgesetztes Tagebuch und kleine Nota") [113].
C. C. v. Leonhard, Heidelberg.
14. C. L. v. Knebel, Jena [114].
16. Adele Schopenhauer, Cöln [117].
17. C. W. Göttling, Jena („Dank wegen Niebuhrs Römischer Geschichte, Divan zur Durchsicht") [118].
F. Carl, Jena [119].
20. C. G. Börner, Leipzig („Brief und Rücksendung der abgelehnten Zeichnungen") [121].
A. Poërio, Florenz [100].
21. C. F. Zelter, Berlin [122].
Alwine Döbereiner, Jena („Medaille").
22. C. W. Göttling, Jena („Verordnung").
A. Huschke, Jena („desgleichen wegen Urlaubsgesuch") [122/3].
23. [Herzog Friedrich von Sachsen-] Altenburg („Bericht") [120/1].
J. A. G. Weigel, Leipzig („Hofrath Meyerischer Brief").

November
24. W. Reichel, Augsburg [123].
F. J. Frommann, Jena („mit unterschriebenen Gedichten") [124].
A. F. C. Streckfuss, Berlin („italiänische Werke") [126].
26. A. F. C. Streckfuss, Berlin („ist den 27. abgegangen").
27. K. v. Sternberg, Brzezina („diktirt" 17. Nov.) [127].
L. D. v. Henning, Berlin (conc. 24. Nov.) [128].
28. C. E. F. Weller, Jena („Quittungen").

December
4. C. F. Zelter, Berlin [131].
J. J. Lechner, Nürnberg [132].
J. J. Elkan, Weimar [133].
5. J. H. F. Schütz, Berka („die bescheinigten Federn").
6. H. C. F. v. Heygendorf, Weimar („die englischen Taschenbücher").
J. H. Meyer, Weimar („Das Neuste von Plundersweilern") [136/7].
F. v. Müller, Weimar („die Verhandlungen wegen Schillers Resten") [136].
7. W. Reichel, Augsburg [137].

December

8. F. J. Frommann, Jena („das Gedicht zum 28. August") [138].
13. F. v. Müller, Weimar („mit einem Packet für München, enthaltend das Album für Herrn von Martius und 6 Medaillen") [139].
15. C. F. E. Frommann, Jena („das Göttlingische und Streckfussische Manuscript") [140].
    J. A. G. Weigel, Leipzig („im Namen Hofrath Meyers") [141].
    J. J. Elkan, Weimar („Auftrag nach Leipzig") [142].
16. C. W. v. Fritsch, Weimar („den Akademischen Bibliotheksbericht") [143].
    F. C. A. v. Trützschler [? v. Braun ?], Altenburg („desgleichen") [144].
17. F. J. v. Cotta, Stuttgart („besprochen" 15. Nov.) [145].

December

18. Gräfin Henckel, Merseburg („mit einer Rolle").
20. J. H. Meyer, Weimar („Brief des Grafen Cicognara [148] der Frau Erbgrossherzogin übergeben. Ein Exemplar Manzoni an die Frau Erbgrossherzogin") [147].
22. F. Baumann, Jena („neuer Calender").
25. Frau v. Mandelsloh, Weimar („Stammbuch").
    J. H. Meyer, Weimar („das Amulett").
29. W. Reichel, Augsburg [151].
    C. W. Göttling, Jena („mit Packet und einer Rolle") [152].
30. F. v. Müller, Weimar [153] } („Beyden Auszug aus einem Briefe Cattaneo's").
    F. J. Frommann, Jena [154] }
31. Grossherzog Carl August u. Grossherzogin Louise, Weimar („die zweyte Lieferung mit kleinen Gedichten").

1828.

Januar

1. Th. Carlyle [Edinburgh] („mundirt") [157].
   Frau Obermedicinalrath v. Ringseis, München.

Januar

1. P. A. Skerl, Dresden [156].
   F. J. Frommann, Jena.
   K. F. P. v. Martius, München.

Januar

2. J. F. Röhr, Weimar („wegen Geh. Rath Schweitzers Übelbefinden") [158].
   L. W. Cramer, Wetzlar („dankende Erwiederung und Anfrage") [162].
4. J. Sckell, Belvedere [163].
6. Marianne v. Willemer, Frankfurt [161].
   Porträtmaler Macco, München.
   Oberconsistorium, Eisenach.
8. Grossherzogliche Cammer, Weimar [164/5].
   C. F. Hoffmann, Weimar.
9. F. J. Frommann, Jena („Revision des Bogens 16 und Manuscript") [165].
   J. C. A. Müller, Jena.
   H. L. F. Schrön, Jena („autorisirte Quittungen").
11. J. A. G. Weigel, Leipzig („mit 2 rh. Sächsisch").
12. F. J. Frommann, Jena („Einschaltung in das von Müllerische Gedicht") [168].
    A. Nicolovius, Berlin („Notizen und Bestellungen") [169].
    F. A. Schmid, Altenberg („Serenissimi Annahme der Dedication") [166].

Januar

12. C. C. v. Leonhard, Heidelberg [170].
16. Th. Renner, Jena („Verordnung wegen Marie Fiedlerin").
    F. E. Lange, Jena („Desgleichen wegen der akademischen Bibliotheksrechnung").
    Grossherzogliche Cammer, Weimar („Communikat, das grosse Jägerhaus betreffend").
19. C. F. M. P. Graf v. Brühl, Berlin [172].
    C. Semler, Berlin [173].
    F. J. Frommann, Jena („Gedicht an den König und Revision des 17. Bogens") [177].
    F. C. v. Stein, Breslau [178].
20. Parish und Comp., Hamburg („beygehend das Packet an Herrn Carlyle nach Edinburgh") [171].
    A. Pattberg, geb. v. Kettner, Heidelberg („ein Packet Druckschriften zurücksendend") [179].
    C. A. Graf v. Beust, Cöln [180].
    Th. Carlyle, Edinburgh [171].
    C. C. F. Glenck, Stotternheim [181].
    Direction des deutsch-amerikanischen Berg-

Januar
werkvereins, Elberfeld [182].
21. Parish und Comp., Hamburg [183].
F. J. Soret, Weimar („wegen Ponçon") [184].
F. v. Müller, Weimar („Brief von der Frau von Ringseis zurück, auch einen Frommannischen wegen des Gedichts an den König") [185].
22. F. J. Frommann, Jena („nach gestriger Verabredung mit Herrn Canzler") [186].
25. K. v. Sternberg, Prag („mit der 2. Lieferung") [176].
W. Reichel, Augsburg („Rolle mit dem 2. Theil von Faust Anfang").
C. F. Zelter, Berlin („Aufmunterung zum Schreiben") [188].
W. Reichel, Augsburg („Avisbrief wegen der Rolle und sonstigem") [187].
26. C. F. M. P. Graf v. Brühl, Berlin („mit dem Mundum des Prologs") [190].
F. W. Riemer, Weimar („den 18. Bogen Kunst und Alterthum").
Grossherzog Carl August, Weimar („Bericht wegen der Jenaischen von

Januar
der Polizey verlassenen Zimmer") (Mundum: 25. Januar) [189/90].
28. F. J. Frommann, Jena („B[ogen] 18").
29. C. F. v. Reinhard, Frankfurt [191].
C. F. A. v. Conta, Weimar („Neuigkeitspapiere zurück").
31. F. v. Müller, Weimar („Packet" [mit den Gedichten an König Ludwig]).

Februar
1. C. W. Göttling, Jena („Anmeldung meines Sohns auf Montag") [192].
2. F. J. Frommann, Jena („das Gedicht zum 30. Januar") [195].
6. C. W. v. Fritsch, Weimar („Bericht [196/7; concipirt: 2. 3. Februar; „durchgegangen": 4. Februar; „gefördert": 5. Februar] mit einem Billet") [197].
12. C. W. Göttling, Jena [200].
13. C. W. Göttling, Jena („vorbereitet" 12. Februar) [an Cicognara, 199].
14. Grossherzog Carl August, Weimar („die Müllerischen Lithographien und anderes") [201].

Februar
15. W. Reichel, Augsburg („eine Rolle, enthaltend die Novelle und eine Scene zu Faust").
C. v. Holtei, Weimar [202].
16. C. F. Zelter, Berlin [204].
F. J. Frommann, Jena [203].
W. Reichel, Augsburg [205].
18. J. L. Schmidmer, Nürnberg [206].
20. C. A. Varnhagen v. Ense, Berlin [207].
C. F. M. P. Graf v. Brühl, Berlin [208].
C. F. Zelter, Berlin [209].
[Grossherzog Carl August, Weimar] („Bericht wegen der Geldzuschüsse für die Akademische Bibliothek zu Jena").
24. C. G. Börner, Leipzig („Kupferstiche und Handzeichnungen in zwey Packeten zurückgesendet").
26. Grossherzog Carl August, Weimar („Promemoria") [214].
v. Koller, Dresden („mit Autographen für Fürstin Palffy und ihn"; „besorgt": 25. Februar).
27. F. S. Voigt, Jena („die böhmische Zeitschrift") [213].
C. G. Börner, Leipzig („das Verzeichniss der Skizzen und Kupferstiche nebst Nachricht der Bezahlung") [211].
J. J. Elkan, Weimar [212].
28. C. F. Zelter, Berlin [215].
29. C. F. Zelter, Berlin („durch Herrn Cammerrath Thon") [216].

Weimar. — Hof-Buchdruckerei.

SEP 27 '86 JUL 14 1986

Stanford University Library
Stanford, California
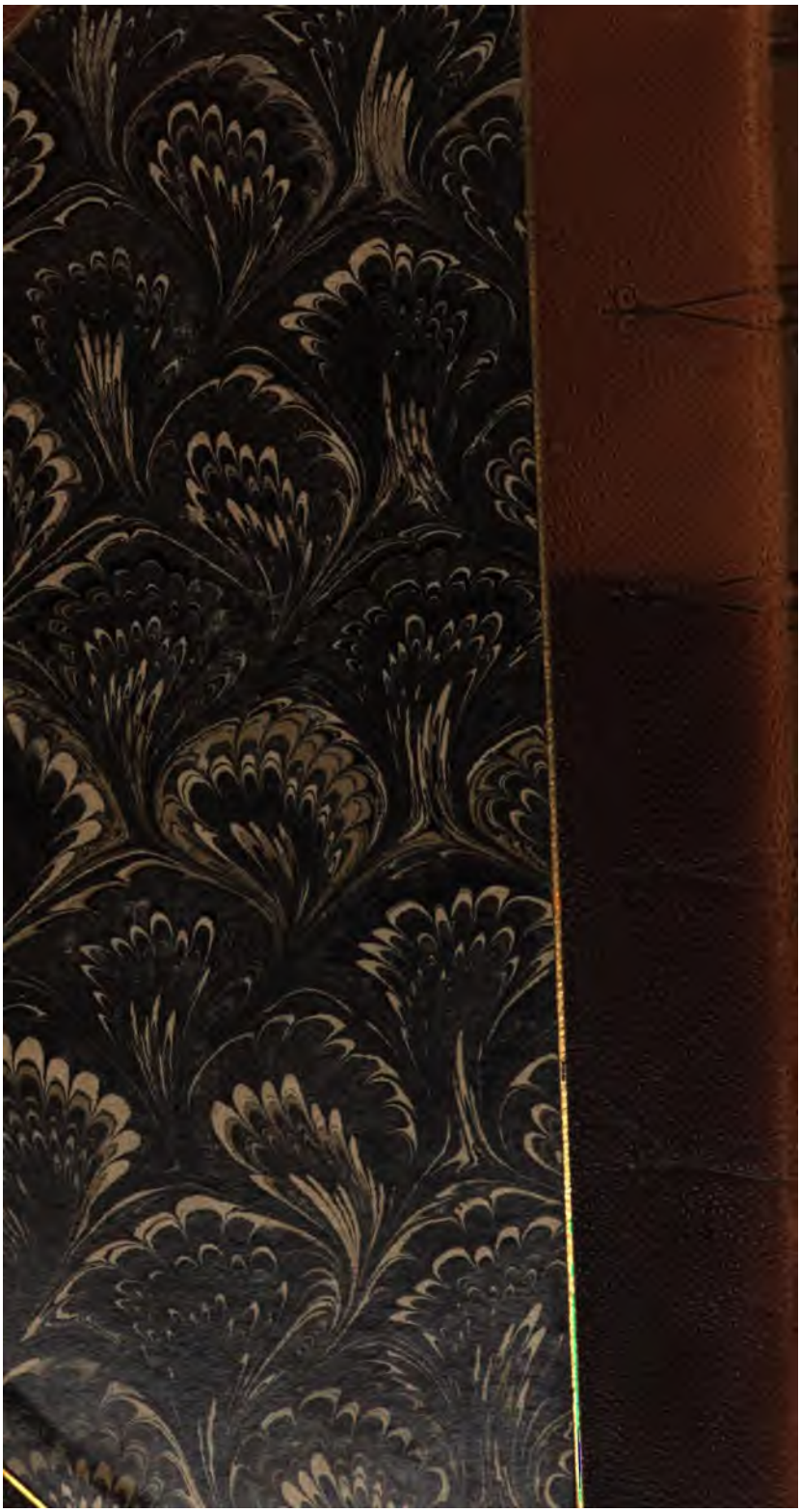
In order that others may use this book, please return it as soon as possible, but not later than the date due.